(19)中华人民共和国国家知识产权局

(12)实用新型专利

(10)授权公告号 CN 206283886 U
(45)授权公告日 2017.06.30

(21)申请号 201621433419.7

(22)申请日 2016.12.26

(73)专利权人 王艳明
地址 362141 福建省泉州市惠安县东桥镇珩山村埭尾190号

(72)发明人 王艳明

(51)Int.Cl.
A01F 11/06(2006.01)

权利要求书1页 说明书3页 附图1页

(54)实用新型名称

一种玉米剥粒器

(57)摘要

本实用新型公开了一种玉米剥粒器，包括手柄、刀杆和刀刃，刀杆的前端部、后端部分别与刀刃、手柄相螺接，刀刃呈底部为圆角的V形截面，其顶部设置有一弧形拉板，刀刃的前端面、拉板的后端面各设置有一刀口，拉板的左右两端分别套设在刀刃的前端部的左右两侧上，并通过紧固螺母相固定连接。本实用新型提供的一种玉米剥粒器，通过采用由手柄、刀杆、刀刃和拉板等相结合构成的剥粒器本体，不仅可以克服了传统的剥粒方式采用人工手供剥玉米的方式，避免人们剥的时间长了而引起手痛的现象，而且可以将一半的工作量改为拉动工具的方式，更易操作，更省力。

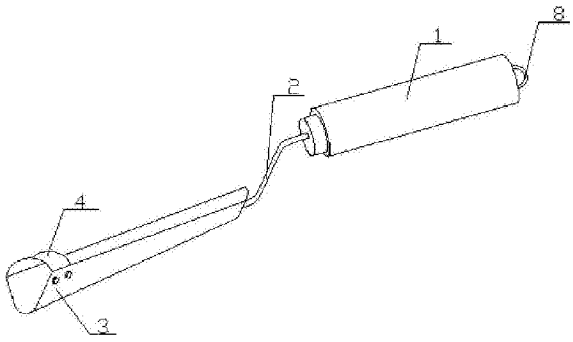

CN 206283886 U

1.一种玉米剥粒器，包括剥粒器本体，所述剥粒器本体包括手柄(1)、刀杆(2)和刀刃(3)，其特征在于：所述刀杆(2)的前端部、后端部分别与刀刃(3)、手柄(1)相螺接，所述刀刃(3)呈底部为圆角的V形截面，其顶部设置有一弧形拉板(4)，所述刀刃(3)的前端面、拉板(4)的后端面各设置有一刀口(5)，所述拉板(4)的左右两端分别套设在刀刃(3)的前端部的左右两侧上，并通过紧固螺母(6)相固定连接。

2.根据权利要求1所述的一种玉米剥粒器，其特征在于：所述刀刃(3)为由两侧斜面(31)和底面(32)构成的呈圆角的V形截面的刀刃。

3.根据权利要求2所述的一种玉米剥粒器，其特征在于：所述刀刃(3)的内两侧斜面(31)与底面(32)之间的夹角为60°-120°。

4.根据权利要求1所述的一种玉米剥粒器，其特征在于：所述刀杆(2)呈“S”状结构。

5.根据权利要求1所述的一种玉米剥粒器，其特征在于：所述拉板(4)左右两侧的末端均设置有与紧固螺母(6)相适配的外螺纹。

6.根据权利要求1所述的一种玉米剥粒器，其特征在于：所述手柄(1)的外周面上设置有螺旋状的防滑纹路(7)。

7.根据权利要求1所述的一种玉米剥粒器，其特征在于：所述手柄(1)的末端还设置有一便于悬挂的吊耳(8)。

8.根据权利要求1所述的一种玉米剥粒器，其特征在于：所述刀刃(3)上还活动连接有一保护套(9)。

一种玉米剥粒器

技术领域

[0001] 本实用新型涉及一种玉米剥粒器。

背景技术

[0002] 玉米是人们日常生活中最常见的食物之一，玉米富含维生素A、维生素E和谷氨酸等物质，这些物质具有抗衰老、防肿瘤等功效，因此，玉米是人们日常餐饮中必不可少的物质。但是，新鲜的玉米粒长在玉米棒上，很难将玉米粒剥下来，目前人们是通过用手剥玉米粒，将他们一颗一颗地剥下来，非常费劲，不仅效率低，而且长时间用手剥手容易痛，从而给人们带来了不便。

实用新型内容

[0003] 针对上述问题，本实用新型提供了一种能辅助人们剥玉米粒的玉米剥粒器，该玉米剥粒器剥玉米的效率高，而且能够避免人们剥的时间长了而引起手痛的现象。

[0004] 为解决上述技术问题，本实用新型所采用的技术方案是：一种玉米剥粒器，包括剥粒器本体，所述剥粒器本体包括手柄、刀杆和刀刃，所述刀杆的前端部、后端部分别与刀刃、手柄相螺接，所述刀刃呈底部为圆角的V形截面，其顶部设置有一弧形拉板，所述刀刃的前端面、拉板的后端面各设置有一刀口，所述拉板的左右两端分别套设在刀刃的前端部的左右两侧上，并通过紧固螺母相固定连接。

[0005] 进一步的，所述刀刃为由两侧斜面和底面构成的呈圆角的V形截面的刀刃。

[0006] 进一步的，所述刀刃的内两侧斜面与底面之间的夹角为60°-120°。

[0007] 进一步的，所述刀杆呈“S”状结构。

[0008] 进一步的，所述拉板左右两侧的末端均设置有与紧固螺母相适配的外螺纹。

[0009] 进一步的，所述手柄的外周面上设置有螺旋状的防滑纹路。

[0010] 进一步的，所述手柄的末端还设置有一便于悬挂的吊耳。

[0011] 进一步的，所述刀刃上还活动连接有一保护套。

[0012] 由上述对本实用新型结构的描述可知，和现有技术相比，本实用新型具有如下优点：

[0013] 1、本实用新型提供的一种玉米剥粒器，通过采用由手柄、刀杆、刀刃和拉板等相结合构成的剥粒器本体，使得该玉米剥粒器剥玉米的效率高，而且能够避免人们剥的时间长了而引起手痛的现象。

[0014] 2、本实用新型提供的一种玉米剥粒器，将刀刃呈底部为圆角的V形截面，且在刀刃的顶部设置有一弧形拉板，刀刃的刀口对准玉米粒，并顺着玉米排粒向前推动，即刀刃的刀口以间隔一排的方式剥粒，弧形拉板的刀口可以对位于两排已脱落的玉米粒之间尚未脱离的一排玉米粒进行拉动刮取，使得将一半的工作量改为拉动工具的方式，更易操作，更省力。

[0015] 3、本实用新型提供的一种玉米剥粒器，通过在刀杆的前端部、后端部分别与刀刃、

手柄相螺接，使得刀刃在磨损后，可以进行更换，降低了成本。

附图说明

[0016] 构成本申请的一部分的附图用来提供对本实用新型的进一步理解，本实用新型的示意性实施例及其说明用于解释本实用新型，并不构成对本实用新型的不当限定。在附图中：

[0017] 图1为本实用新型一种玉米剥粒器的结构示意图；

[0018] 图2为本实用新型一种玉米剥粒器的保护套连接在吊耳处的示意图；

[0019] 图3为本实用新型一种玉米剥粒器的拉板与紧固螺母连接的示意图。

[0020] 图中：1.手柄 2.刀杆 3.刀刃 4.拉板 5.刀口 6.紧固螺母 7.防滑纹路 8.吊耳 9.保护套。

具体实施方式

[0021] 为了使本实用新型的目的、技术方案及优点更加清楚明白，以下结合附图及实施例，对本实用新型进行进一步详细说明。应当理解，此处所描述的具体实施例仅仅用以解释本实用新型，并不用于限定本实用新型。

[0022] 实施例

[0023] 参考图1、图2和图3，一种玉米剥粒器，包括剥粒器本体，所述剥粒器本体包括手柄1、刀杆2和刀刃3，刀杆2的前端部、后端部分别与刀刃3、手柄1相螺接，刀刃3呈底部为圆角的V形截面，其顶部设置有一弧形拉板4，刀刃3的前端面、拉板4的后端面各设置有一刀口5，拉板4的左右两端分别套设在刀刃3的前端部的左右两侧上，并通过紧固螺母6相固定连接，刀刃3为由两侧斜面31和底面32构成的呈圆角的V形截面的刀刃，刀刃3的内两侧斜面31与底面32之间的夹角为60°-120°，刀杆2呈“S”状结构，拉板4左右两侧的末端均设置有与紧固螺母6相适配的外螺纹，手柄1的外周面上设置有螺旋状的防滑纹路7，手柄1的末端还设置有一便于悬挂的吊耳8，刀刃3上还活动连接有一保护套9。本实用新型提供的玉米剥粒器，通过采用由手柄1、刀杆2、刀刃3和拉板4等相结合构成的剥粒器本体，使得该玉米剥粒器剥玉米的效率高，而且能够避免人们剥的时间长了而引起手痛的现象，进一步的，将刀刃3呈底部为圆角的V形截面，且在刀刃3的顶部设置有一弧形拉板4，刀刃的刀口对准玉米粒，并顺着玉米排粒向前推动，即刀刃的刀口以间隔一排的方式剥粒，弧形拉板4的刀口可以对位于两排已脱落的玉米粒之间尚未脱离的一排玉米粒进行拉动刮取，即将一半的工作量改为拉动工具的方式，更易操作，更省力，进一步的，通过在刀杆2的前端部、后端部分别与刀刃3、手柄1相螺接，使得刀刃在磨损后，可以进行更换，降低了成本，进一步的，拉板4的左右两端分别套设在刀刃3的前端部的左右两侧上，并通过紧固螺母6相固定连接，使得拉板在磨损后可以对其进行更换，降低使用成本，进一步的，刀刃3为由两侧斜面31和底面32构成的呈圆角的V形截面的刀刃，刀刃3的内两侧斜面31与底面32之间的夹角为60°-120°，使得可以将玉米粒更好的从玉米棒中分离，进一步的，刀杆2呈“S”状结构，有利于手更好的拉动该玉米剥粒器，避免手在施力的时与旁边未脱离的玉米粒摩擦受伤，进一步的，手柄1的外周面上设置有螺旋状的防滑纹路7，防滑纹路起到了防滑的作用，避免手打滑，进一步的，手柄1的末端还设置有一便于悬挂的吊耳8，使得该玉米剥粒器在使用完后可以更好的存放，进

一步的，刀刃3上还活动连接有一保护套9，刀刃在使用完后可用保护套进行套设，避免划伤。

[0024] 使用时，使玉米剥粒器的刀刃3的刀口5对准玉米粒的根部，然后用力将玉米剥粒器向玉米粒的另一端推进，刀刃的刀口5便将玉米粒从根部切下来，刀刃3的刀口5以间隔一排的方式剥粒，这时对于在两排中间未剥离的那一排玉米粒，就用拉板4对其进行拉动。

[0025] 以上所述仅为本实用新型的较佳实施例而已，并不用以限制本实用新型，凡在本实用新型的精神和原则之内所作的任何修改、等同替换和改进等，均应包含在本实用新型的保护范围之内。

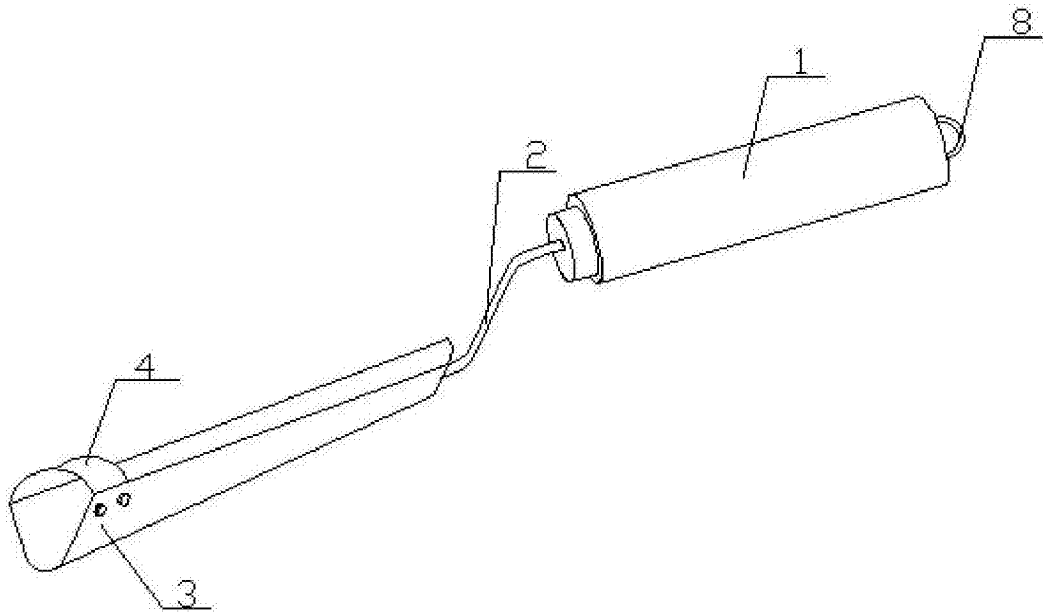

图1

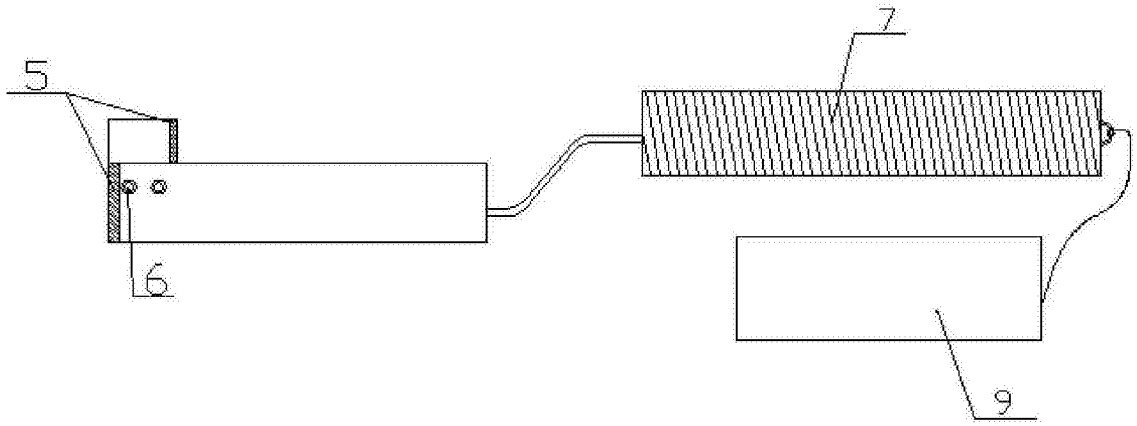

图2

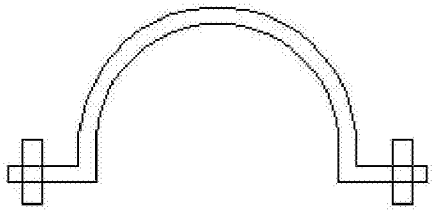

图3