(19)中华人民共和国国家知识产权局

(12)实用新型专利

(10)授权公告号 CN 202504462 U
(45)授权公告日 2012.10.31

(21)申请号 201220131390.2

(22)申请日 2012.03.23

(73)专利权人 郇义贞
地址 271100 山东省莱芜市莱城区赢牟西大街001号莱芜市凤城高级中学2010级19班

(72)发明人 郇义贞

(51)Int.Cl.
A45C 11/04(2006.01)
A45C 15/06(2006.01)
A45C 13/10(2006.01)

权利要求书 1 页 说明书 1 页 附图 1 页

(54)实用新型名称

一种能照明的眼镜盒

(57)摘要

本实用新型公开了一种能照明的眼镜盒，涉及一种学习生活用具，由盒体(1)、盒盖(3)和微型灯(4)构成，其特征在于：开口(2)在盒体(1)的一端，盒盖(3)连接在开口(2)的一侧，盒体(1)的另一端设有微型照明灯(4)，微型照明灯(4)上设有灯罩(5)，在靠近微型照明灯(4)的部位设有电池盒(9)，电池盒(9)上设有电池盒盖(10)，电池盒(9)旁的一侧设有微动按钮(6)，开口(2)的前侧包埋铁片(7)，盒盖(3)的里侧边沿包埋永久磁铁(8)；结构简单，设计合理，使用方便，克服了目前眼镜盒功能单一的弊端，给学生的学习生活带来了方便，可供广大学生和配戴眼镜者使用。

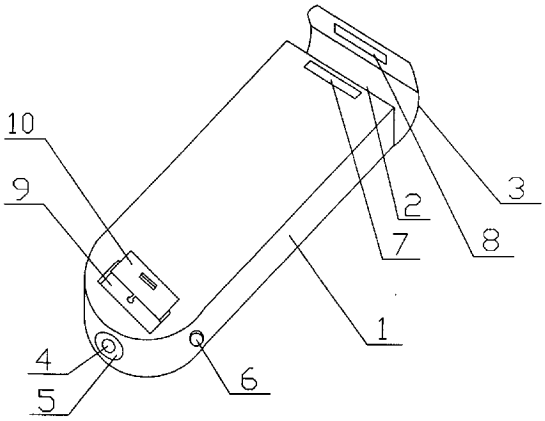

CN 202504462 U

1. 一种能照明的眼镜盒，由盒体 (1)、盒盖 (3) 和微型灯 (4) 构成，其特征在于：开口 (2) 在盒体 (1) 的一端，盒盖 (3) 连接在开口 (2) 的一侧，盒体 (1) 的另一端设有微型照明灯 (4)，微型照明灯 (4) 上设有灯罩 (5)，在靠近微型照明灯 (4) 的部位设有电池盒 (9)，电池盒 (9) 上设有电池盒盖 (10)，电池盒 (9) 旁的一侧设有微动按钮 (6)。

2. 根据权利要求 1 所述的一种能照明的眼镜盒，其特征在于：开口 (2) 的前侧包埋铁片 (7)，盒盖 (3) 的里侧边沿包埋永久磁铁 (8)。

一种能照明的眼镜盒

技术领域

[0001] 本实用新型涉及一种学习生活用具，尤其涉及在校学生使用的一种能照明的眼镜盒。

背景技术

[0002] 众所周之，现在的学生由于学习时间长，压力大，近视已成为很普遍的现象，尤其是中学生。据调查数据表明，在校中学生的近视率达 80％以上，眼镜盒成了学生的必须用具。然而，现用的眼镜盒用途单一，只能装眼镜用，无其他功能。在校学生，特别是住校的学生，独立生活，所需要的生活用具较多，但是，由于校舍条件限制，不能把所需要的生活用具都带到学校，只能带必需用品，若遇到一些特殊的情况，学生就为缺少用具而困扰，比如，晚上突然停电，突发事件，或夜间起夜照明灯不方便等，学生就为缺少照明器具感到无所适从，若随身携带的眼镜盒具有照明功能，将会对学生的学习、生活有着积极而现实的意义。

发明内容

[0003] 本实用新型的目的在于克服现用眼镜盒功能单一的弊端，提供一种自带照明设置、且结构简单，使用和携带方便的一种能照明的眼镜盒。

[0004] 为了达到以上目的，本实用型所采取的技术方案是：该一种能照明的眼镜盒由盒体、盒盖和微型灯构成。其特征在于：该一种能照明的眼镜盒的开口在盒体的一端，盒盖连接在开口的一侧；盒体的另一端设有微型照明灯，微型照明灯上设有灯罩，在靠近微型照明灯的部位设有电池盒，电池盒上设有电池盒盖，电池盒旁的一侧设有微动按钮。

[0005] 另外，为了把眼镜装进眼镜盒后能扣紧盒盖，开口的前侧包埋铁片，盒盖的里侧靠近边沿处包埋永久磁铁。

[0006] 本实用新型的有益效果在于：提供了一种能照明的眼镜盒，且结构简单，设计合理，使用方便，克服了目前眼镜盒功能单一的弊端，给学生的学习生活带来了很大的方便，可供广大学生和配戴眼镜者使用。

附图说明

[0007] 附图 1 为本实用新型的结构示意图。

具体实施方式

[0008] 参照附图 1、附图 2 制作本实用新型。该一种能照明的眼镜盒由盒体 1、盒盖 3 和微型灯 4 构成，开口 2 在盒体 1 的一端，盒盖 3 连接在开口 2 的一侧，盒体 1 的另一端设有微型照明灯 4，微型照明灯 4 上设有灯罩 5，在靠近微型照明灯 4 的部位设有电池盒 9，电池盒 9 上设有电池盒盖 10，电池盒 9 旁的一侧设有微动按钮 6。开口 2 的前侧包埋铁片 7，盒盖 3 的里侧边沿包埋永久磁铁 8。

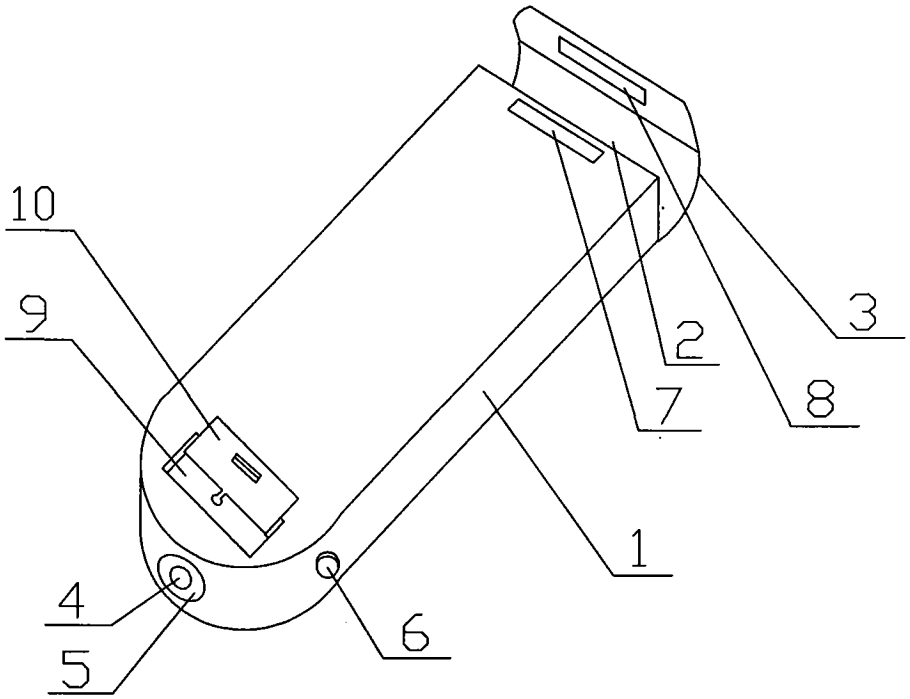

图 1