(19)中华人民共和国国家知识产权局

(12)实用新型专利

(10)授权公告号 CN 213155250 U
(45)授权公告日 2021.05.11

(21)申请号 202022534180.5

(22)申请日 2020.11.05

(73)专利权人 广州市盛兆日用品实业有限公司
地址 510163 广东省广州市花都区新华街永利路85号

(72)发明人 郭焯炎

(74)专利代理机构 北京集佳知识产权代理有限公司 11227
代理人 苏云辉

(51)Int.Cl.
A47G 19/22(2006.01)

权利要求书1页 说明书6页 附图8页

(54)实用新型名称

一种杯盖和咖啡杯

(57)摘要

本申请涉及日常用品领域，特别涉及一种杯盖和咖啡杯，杯盖包括揭盖和主盖；主盖的顶部设有凸起部，凸起部的横截面呈阶梯状；凸起部包括第一凸部和第二凸部，第一凸部低于第二凸部；第一凸部上开设有出水孔，揭盖上设有与出水孔密封配合的密封件；揭盖与凸起部转动连接，密封件卡接到出水孔内，使得揭盖和凸起部拼装成一个整体。本申请揭盖可以盖合到主盖上，且揭盖可以与主盖形成一个整体，具有良好的整体美观感；揭盖通过翻转可以叠放在第二凸部上，有效地解决了现有技术中存在打开后的揭盖无法得到很好的安置的技术问题；同时，这时揭盖竖起呈一个半包围结构，可以用于阻挡飞沫或唾沫，有利于阻挡病毒的传播。

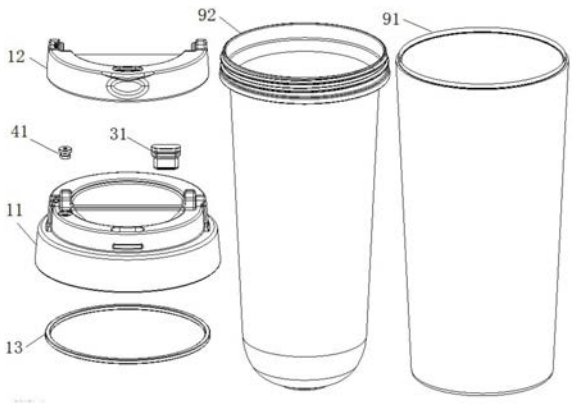

CN 213155250 U

1.一种杯盖,其特征在于,包括揭盖和主盖;

所述主盖的顶部设有凸起部,所述凸起部的横截面呈阶梯状;

所述凸起部包括第一凸部和第二凸部,所述第一凸部低于所述第二凸部;

所述第一凸部上开设有出水孔,所述揭盖上设有与所述出水孔密封配合的密封件;

所述揭盖与所述凸起部转动连接,所述密封件卡接到所述出水孔内,使得所述揭盖和所述凸起部拼装成一个整体。

2.根据权利要求1所述的杯盖,其特征在于,所述第一凸部上开设有回流孔,所述揭盖设有与所述回流孔密封配合的凸接件。

3.根据权利要求1所述的杯盖,其特征在于,所述第一凸部的外侧壁和所述揭盖的内侧壁通过第一卡接件和第一卡接槽卡扣连接。

4.根据权利要求1所述的杯盖,其特征在于,所述第一凸部的顶部边缘设有密封圈。

5.根据权利要求1所述的杯盖,其特征在于,所述揭盖的外侧壁设有拨动位。

6.根据权利要求1所述的杯盖,其特征在于,所述揭盖通过转动配合的转动槽和转轴与第二凸部转动连接。

7.根据权利要求6所述的杯盖,其特征在于,于所述揭盖通过翻转叠放在所述第二凸部上时,所述揭盖和所述第二凸部通过第二卡接件和第二卡接槽卡扣连接。

8.根据权利要求1所述的杯盖,其特征在于,所述揭盖由透明材料制成。

9.一种咖啡杯,其特征在于,包括杯身设置在所述杯身上的权利要求1～8任一项所述的杯盖。

10.根据权利要求9所述的咖啡杯,其特征在于,所述杯身包括外壳和内胆;所述内胆安装于所述外壳内。

一种杯盖和咖啡杯

技术领域

[0001] 本申请涉及日常用品领域,特别涉及一种杯盖和咖啡杯。

背景技术

[0002] 目前市场上采用揭盖的咖啡杯有很多款式,但是现有的咖啡杯揭盖后盖子无法得到很好的安置,导致分离后的盖子往往随意被丢弃,如果将盖子直接结合到咖啡杯上使得咖啡杯的整体效果不够简洁,导致用户使用不方便。而且,揭盖功能单一或者揭盖的设计感弱,均无法给予用户更好的使用效果。

实用新型内容

[0003] 有鉴于此,本申请的目的在于提供一种杯盖和咖啡杯,有效地解决了现有技术中存在打开后的揭盖无法得到很好的安置的技术问题。

[0004] 为达到上述目的,本申请提供以下技术方案:

[0005] 一种杯盖,包括揭盖和主盖;

[0006] 所述主盖的顶部设有凸起部,所述凸起部的横截面呈阶梯状;

[0007] 所述凸起部包括第一凸部和第二凸部,所述第一凸部低于所述第二凸部;

[0008] 所述第一凸部上开设有出水孔,所述揭盖上设有与所述出水孔密封配合的密封件;

[0009] 所述揭盖与所述凸起部转动连接,所述密封件卡接到所述出水孔内,使得所述揭盖和所述凸起部拼装成一个整体。

[0010] 优选地,在上述的杯盖中,所述第一凸部上开设有回流孔,所述揭盖设有与所述回流孔密封配合的凸接件。

[0011] 优选地,在上述的杯盖中,所述第一凸部的外侧壁和所述揭盖的内侧壁通过第一卡接件和第一卡接槽卡扣连接。

[0012] 优选地,在上述的杯盖中,所述第一凸部的顶部边缘设有密封圈。

[0013] 优选地,在上述的杯盖中,所述揭盖的外侧壁设有拨动位。

[0014] 优选地,在上述的杯盖中,所述揭盖通过转动配合的转动槽和转轴与第二凸部转动连接。

[0015] 优选地,在上述的杯盖中,于所述揭盖通过翻转叠放在所述第二凸部上时,所述揭盖和所述第二凸部通过第二卡接件和第二卡接槽卡扣连接。

[0016] 优选地,在上述的杯盖中,所述揭盖由透明材料制成。

[0017] 一种咖啡杯,包括杯身设置在所述杯身上的上述的杯盖。

[0018] 优选地,在上述的咖啡杯中,所述杯身包括外壳和内胆;所述内胆安装于所述外壳内。

[0019] 与现有技术相比,本申请的有益效果是:

[0020] 本申请提供的一种杯盖,包括揭盖和主盖;所述主盖的顶部设有凸起部,所述凸起

部的横截面呈阶梯状;所述凸起部包括第一凸部和第二凸部,所述第一凸部低于所述第二凸部;所述第一凸部上开设有出水孔,所述揭盖上设有与所述出水孔密封配合的密封件;所述揭盖与所述凸起部转动连接,所述密封件卡接到所述出水孔内,使得所述揭盖和所述凸起部拼装成一个整体。本申请闲置时,揭盖可以盖合到主盖上,且揭盖可以与主盖形成一个整体,具有良好的整体美观感;在使用时,可以通过转动揭盖使得密封件从出水孔内分离,以便用户通过出水孔喝取饮料;另外,揭盖通过翻转可以叠放在所述第二凸部上,有效地解决了现有技术中存在打开后的揭盖无法得到很好的安置的技术问题;同时,这时揭盖竖起呈一个半包围结构,可以用于阻挡飞沫或唾沫,有利于阻挡病毒的传播,对用户起到一定的防护作用,与现在防止疫情传播的时代相呼应。

[0021] 本申请还提供了一种咖啡杯,咖啡杯包括杯身和上述的杯盖,通过可翻转的揭盖,可以使得打开的揭盖可以堆叠放置在主盖上,使得用户喝咖啡时揭盖可以得到很好的安放,避免揭盖随意丢弃的现象发生;并且可翻转的揭盖可以在用户中途停止喝咖啡时,可以再次密闭咖啡杯,以便用户过后继续饮用咖啡,有效地优化了用户的使用体验。

附图说明

[0022] 为了更清楚地说明本申请实施例或现有技术中的技术方案,下面将对实施例或现有技术描述中所需要使用的附图作简单地介绍,显而易见地,下面描述中的附图仅仅是本申请的实施例,对于本领域普通技术人员来讲,在不付出创造性劳动的前提下,还可以根据提供的附图获得其他的附图。

[0023] 图1为本申请实施例提供的一种咖啡杯的拆解示意图;

[0024] 图2为本申请实施例提供的一种咖啡杯的装配示意图;

[0025] 图3为本申请实施例提供的一种咖啡杯未打开揭盖时的示意图;

[0026] 图4为本申请实施例提供的一种咖啡杯打开揭盖时的示意图;

[0027] 图5为本申请实施例提供的一种咖啡杯打开揭盖时的侧视图;

[0028] 图6为本申请实施例提供的一种杯盖的揭盖的俯视图;

[0029] 图7为本申请实施例提供的一种杯盖的揭盖的仰视图;

[0030] 图8为本申请实施例提供的一种杯盖的揭盖的侧视图;

[0031] 图9为本申请实施例提供的一种杯盖的主盖的侧视图;

[0032] 图10为本申请实施例提供的一种杯盖的主盖的俯视图。

[0033] 图中:

[0034] 1为杯盖、11为主盖、12为揭盖、13为密封圈、14为绳耳、2为凸起部、21为第一凸部、22为第二凸部、31为密封件、32为出水孔、41为凸接件、42为回流孔、51为第一卡接件、52为第一卡接槽、61为第二卡接件、62为第二卡接槽、71为转轴、72为转动槽、8为拨动位、81为手指槽、82为帽沿、9为杯身、91为外壳、92为内胆。

具体实施方式

[0035] 下面将结合本申请实施例中的附图,对本申请实施例中的技术方案进行清楚、完整地描述,显然,所描述的实施例仅仅是本申请一部分实施例,而不是全部的实施例。基于本申请中的实施例,本领域普通技术人员在没有做出创造性劳动前提下所获得的所有其他

实施例，都属于本申请保护的范围。

[0036] 在本申请实施例的描述中，需要说明的是，术语“中心”、“上”、“下”、“左”、“右”、“竖直”、“水平”、“内”、“外”等指示的方位或位置关系为基于附图所示的方位或位置关系，仅是为了便于描述本申请实施例和简化描述，而不是指示或暗示所指的装置或元件必须具有特定的方位、以特定的方位构造和操作，因此不能理解为对本申请实施例的限制。此外，术语“第一”、“第二”、“第三”仅用于描述目的，而不能理解为指示或暗示相对重要性。

[0037] 在本申请实施例的描述中，需要说明的是，除非另有明确的规定和限定，术语“安装”、“相连”、“连接”应做广义理解，例如，可以是固定连接，也可以是可更换连接，或一体地连接，可以是机械连接，也可以是电连接，可以是直接相连，也可以通过中间媒介间接相连，可以是两个元件内部的连通。对于本领域的普通技术人员而言，可以具体情况理解上述术语在本申请实施例中的具体含义。

[0038] 目前市场上采用揭盖的咖啡杯有很多款式，但是现有的咖啡杯揭盖后盖子无法得到很好的安置，导致分离后的盖子往往随意被丢弃，如果将盖子直接结合到咖啡杯上使得咖啡杯的整体效果不够简洁，导致用户使用不方便。而且，揭盖功能单一或者揭盖的设计感弱，均无法给予用户更好的使用效果。另外，本实施例还发现现有的咖啡杯还存在以下缺点：瓶内喝水时造成气压差，无法回流；咖啡杯只能手拿式，带到户外时手无法得到释放；揭盖松动无法安置；容易出现漏水现象；设计意图明显含义却不突出。本实施例提供了一种杯盖，有效地解决了现有技术中存在打开后的揭盖无法得到很好的安置的技术问题。

[0039] 请参阅图1-图10，本申请实施例提供了一种杯盖1，包括揭盖12和主盖11；主盖11的顶部设有凸起部2，凸起部2的横截面呈阶梯状；凸起部2包括第一凸部21和第二凸部22，第一凸部21低于第二凸部22；第一凸部21上开设有出水孔32，揭盖12上设有与出水孔32密封配合的密封件31；揭盖12与凸起部2转动连接，密封件31卡接到出水孔32内，使得揭盖12和凸起部2拼装成一个整体。

[0040] 本实施例提供的杯盖1可以应用于装载咖啡的咖啡杯，也可以应用于装载其他饮料的杯子，本实施例不再一一赘述。

[0041] 更具体地说，第二凸部22远离第一凸部21的侧壁设有绳耳14，可以方便用户利用绳子穿过绳耳14实现挂扣整个杯子的目的，有利于方便用户携带整个杯子，并且带到户外时可以释放双手做其他事情；揭盖12上设有用于安装密封件31的安装孔，密封件31可以为封水硅胶，密封件31向下拉入安装孔中卡住，且密封件31在揭盖12的底部伸出一部分，在合盖时揭盖12上的密封件31可以堵住第一凸部21上的出水口；揭盖12盖合到主盖11时，揭盖12的顶部和第二凸部22的顶部齐平；第一凸部21、第二凸部22和揭盖12的俯视轮廓可以呈类似半圆形状，使得揭盖12和凸起部2拼装成圆柱体或圆台体，使得揭盖12与主盖11浑然一体，有利于保证杯盖1外观的美观性；当然揭盖12和凸起部2也可以拼装成其他形状，本实施例优选圆柱体或圆台体，圆柱体和圆台体可以更方便用户利用第一凸部21的边缘喝饮料。

[0042] 本实施例闲置时，揭盖12可以盖合到主盖11上，且揭盖12可以与主盖11形成一个整体，具有良好的整体美观感；在使用时，可以通过转动揭盖12使得密封件31从出水孔32内分离，以便用户通过出水孔32喝取饮料；另外，揭盖12通过翻转可以叠放在第二凸部22上，有效地解决了现有技术中存在打开后的揭盖12无法得到很好的安置的技术问题；同时，这时揭盖12竖起呈一个半包围结构，可以用于阻挡飞沫或唾沫，有利于阻挡病毒的传播，对用

户起到一定的防护作用，与现在防止疫情传播的时代相呼应。

[0043] 进一步地，在本实施例中，第一凸部21上开设有回流孔42，揭盖12设有与回流孔42密封配合的凸接件41。当用户利用出水孔32喝咖啡时，回流孔42可供外部空气回流进入到杯内，有利于防止水流因压强止流而喝不到咖啡。

[0044] 更具体地说，凸接件41具体可以采用硅胶粒；当揭盖12盖合到主盖11上时，揭盖12底部的凸接件41可以卡接到回流孔42内，实现密闭回流孔42的作用；回流孔42的口径比出水孔32的口径小，而且出水孔32设置于第一凸部21远离第二凸部22的位置上，回流孔42设置在出水孔32靠近第二凸部22的一侧，这样设置使得用户喝咖啡时，咖啡不会从回流孔42流出。

[0045] 进一步地，在本实施例中，第一凸部21的外侧壁和揭盖12的内侧壁通过第一卡接件51和第一卡接槽52卡扣连接。通过第一卡接件51和第一卡接槽52的设置可以有利于将揭盖12扣合到第一凸部21上，使得揭盖12不随意在第一凸部21上摇摆，进而使得密封件31不易从出水孔32内脱出以及凸接件41不易从回流孔42内脱出，从而进一步地提高了揭盖12和主盖11之间的连接稳定性。同时，第一卡接件51和第一卡接槽52扣合时可以发出“哒”声，不仅可以起到提醒用户揭盖12已关闭的作用，而且还可以使得揭盖12闭合具有更好的趣味性。

[0046] 更具体地说，第一卡接件51和第一卡接槽52均设置在第一凸部21(或揭盖12)远离第二凸部22的一侧。可以是在第一凸部21的外侧壁设有第一卡接槽52，揭盖12的内侧壁设有相匹配的第一卡接件51，通过第一卡接件51卡接到第一卡接槽52内，可以实现揭盖12与第一凸部21扣合连接；也可以是在第一凸部21的外侧壁设有第一卡接件51，揭盖12的内侧壁设有相匹配的第一卡接槽52，通过第一卡接件51卡接到第一卡接槽52内，同样可以实现揭盖12与第一凸部21扣合连接。

[0047] 进一步地，在本实施例中，第一凸部21的顶部边缘设有密封圈13。密封圈13可以采用封水硅胶圈，封水硅胶具有良好的贴合性和密封性，当揭盖12盖合在第一凸部21上时，揭盖12的内壁可以通过密封圈13与第一凸部21的顶部边缘紧密贴合，再加上揭盖12通过第一卡接件51和第二卡接槽62与第一凸部21扣合连接，使得揭盖12与第一凸部21之间形成具有良好的密封性的密封结构，可以起到防止漏水的作用。

[0048] 进一步地，在本实施例中，请参阅图8，揭盖12的外侧壁设有拨动位8。揭盖12的外侧壁设有与人体手指相匹配的手指槽81，符合人体工程学，提高用户使用舒适感；揭盖12于手指槽81上方的边缘设有帽沿82，帽沿82可以作为用户拨动揭盖12的拨片，可以增加用户手指与揭盖12的受力面积，手指槽81和拨片的设置共同形成用户拨动揭盖12的拨动位8。通过拨动位8可以方便用户更快捷地打开揭盖12，达到用户喝咖啡的目的。另外，用户可以通过拨动位8简单快捷打开揭盖12，使得第一卡接件51从第一卡接槽52脱离，然后闭合揭盖12时第一卡接件51又可以卡扣到第一卡接槽52上并发出“哒”的声音，一开一闭使得用户开盖变得简单好玩，从而优化用户的使用体验。

[0049] 进一步地，在本实施例中，揭盖12通过转动配合的转动槽72和转轴71与第二凸部22转动连接。揭盖12的两侧和第二凸部22的两侧均通过转动槽72和转轴71转动连接，使得揭盖12可以180°自由旋转，方便揭盖12可以翻转堆叠在第二凸部22上；同时采用转动配合的转动槽72和转轴71可以将转轴71内藏于揭盖12或第二凸部22的内部，避免转轴71凸露于

杯盖1的外表而影响到杯盖1外观的美观性。

[0050] 更具体地说，第二凸部22的两侧均设有第一转动安装块，揭盖12的两侧设有与第一转动安装块相对应的第二转动安装块，第一转动安装块和第二转动安装块内设有转动配合的转动槽72和转轴71。可以是在第二凸部22上设有转动槽72，揭盖12设有相匹配的转轴71，通过转轴71与转动轴转动配合，可以实现揭盖12与第二凸部22转动连接；也可以是在第二凸部22上设有转轴71，揭盖12设有相匹配的转动槽72，通过转轴71与转动轴转动配合，同样可以实现揭盖12与第二凸部22转动连接。

[0051] 进一步地，在本实施例中，于揭盖12通过翻转叠放在第二凸部22上时，揭盖12和第二凸部22通过第二卡接件61和第二卡接槽62卡扣连接。通过第二卡接件61和第二卡接槽62的设置可以将翻转后的揭盖12扣合到第二凸部22上，使得打开后的揭盖12不随意摆动，避免摆动的揭盖12干扰用户喝咖啡，也无需随意丢弃杯盖1，从而实现打开后的揭盖12很好地安放在主盖11上的目的。同时，第二卡接件61和第二卡接槽62扣合时可以发出“哒”声，不仅可以起到提醒用户揭盖12与第二凸部22已完成扣合的作用，而且还可以使得揭盖12翻转具有更好的趣味性。

[0052] 更具体地说，请参阅图4，打开翻转后的揭盖12的正面同样可以与主盖11浑然一体，装饰美观，而且边缘竖起，起到阻挡唾沫飞沫的作用，与现在防止疫情传播的时代相呼应；请参阅图5，打开翻转后的揭盖12的侧面与第二凸部22的侧面完美契合，并且可与第二凸部22的侧面形成台阶结构，同样使得杯盖1的外表具有良好的美观感。可以是在第二凸部22上设有第二卡接槽62，揭盖12上设有相匹配的第二卡接件61，通过第二卡接件61卡接到第二卡接槽62内，可以实现揭盖12与第二凸部22扣合连接；也可以是在第二凸部22上设有第二卡接件61，揭盖12上设有相匹配的第二卡接槽62，通过第一卡接件51卡接到第一卡接槽52内，同样可以实现揭盖12与第二凸部22扣合连接。

[0053] 进一步地，在本实施例中，揭盖12由透明材料制成。透明的揭盖12不仅具有良好的美观性，有利于提高杯盖1整体的美观性，而且还可以配上深色的主盖11，可以起到镜子的作用，用户喝咖啡时，只需要随意瞟一眼，便能优雅的判断出自己需不需要补妆。

[0054] 本实施例还提供了一种咖啡杯，包括杯身9设置在杯身9上的上述的杯盖1。通过可翻转的揭盖12，可以使得打开的揭盖12可以堆叠放置在主盖11上，使得用户喝咖啡时揭盖12可以得到很好的安放，避免揭盖12随意丢弃的现象发生；并且可翻转的揭盖12可以在用户中途停止喝咖啡时，可以再次密闭咖啡杯，以便用户过后继续饮用咖啡，有效地优化了用户的使用体验。

[0055] 进一步地，在本实施例中，杯身9包括外壳91和内胆92；内胆92安装于外壳91内，用于盛放咖啡。外壳91上可以设置有隔热层，通过隔热层的设置不仅可以有效地减少内胆92内部的热量散失，维持咖啡处于适宜的温度上，保证用户可以更好地饮用咖啡，而且还可以避免咖啡的温度直接传达到用户的手中，防止用户烫伤，优化了用户的使用体验。

[0056] 更具体地说，外壳91与内胆92可拆卸连接；另外，内胆92的顶部开口周缘设有外螺纹，主盖11的内壁设有与外螺纹相匹配的内螺纹，杯盖1和杯身9通过螺纹配合连接。

[0057] 本说明书中各个实施例采用递进的方式描述，每个实施例重点说明的都是与其他实施例的不同之处，各个实施例之间相同相似部分互相参见即可。

[0058] 对所公开的实施例的上述说明，使本领域专业技术人员能够实现或使用本申请。

对这些实施例的多种修改对本领域的专业技术人员来说将是显而易见的，本文中所定义的一般原理可以在不脱离本申请的精神或范围的情况下，在其它实施例中实现。因此，本申请将不会被限制于本文所示的这些实施例，而是要符合与本文所公开的原理和新颖特点相一致的最宽的范围。

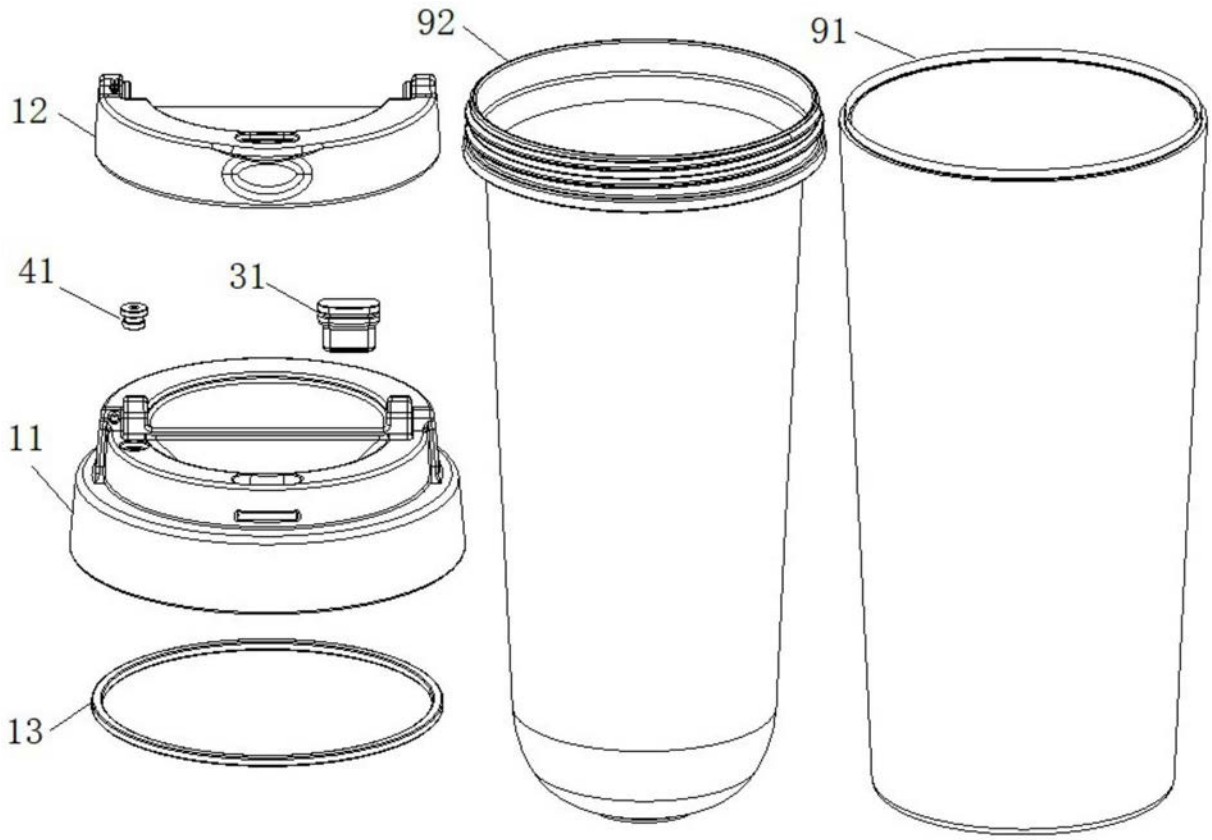

图1

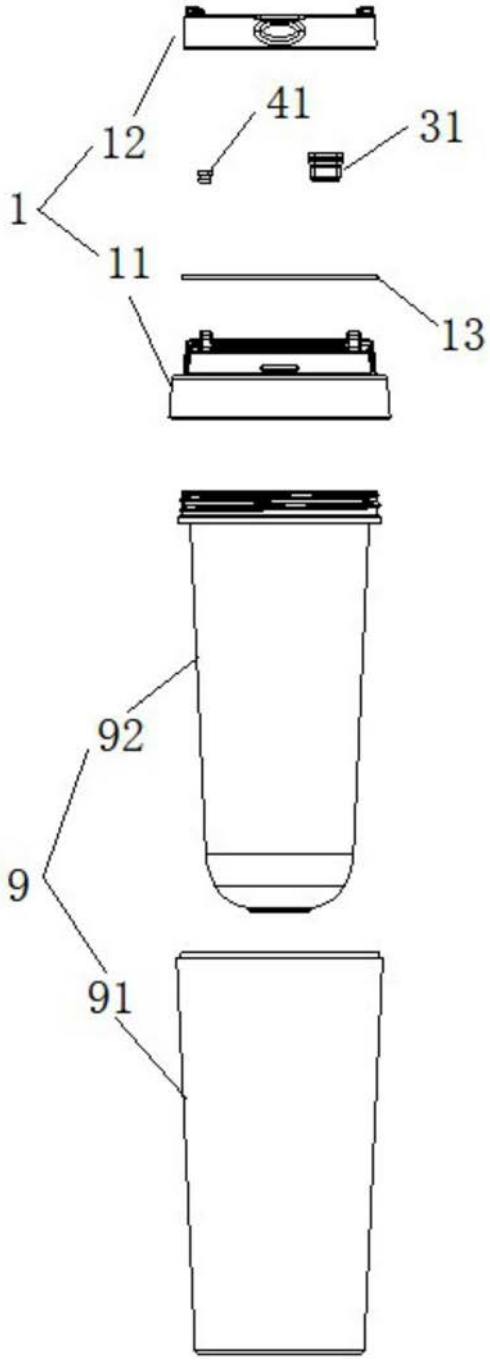

图2

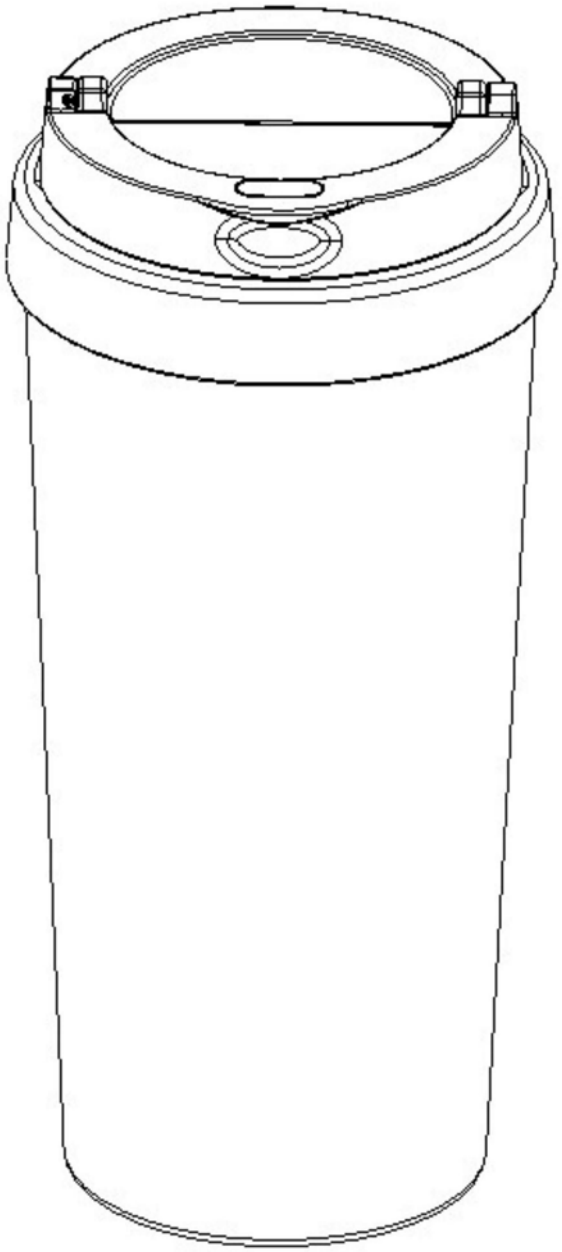

图3

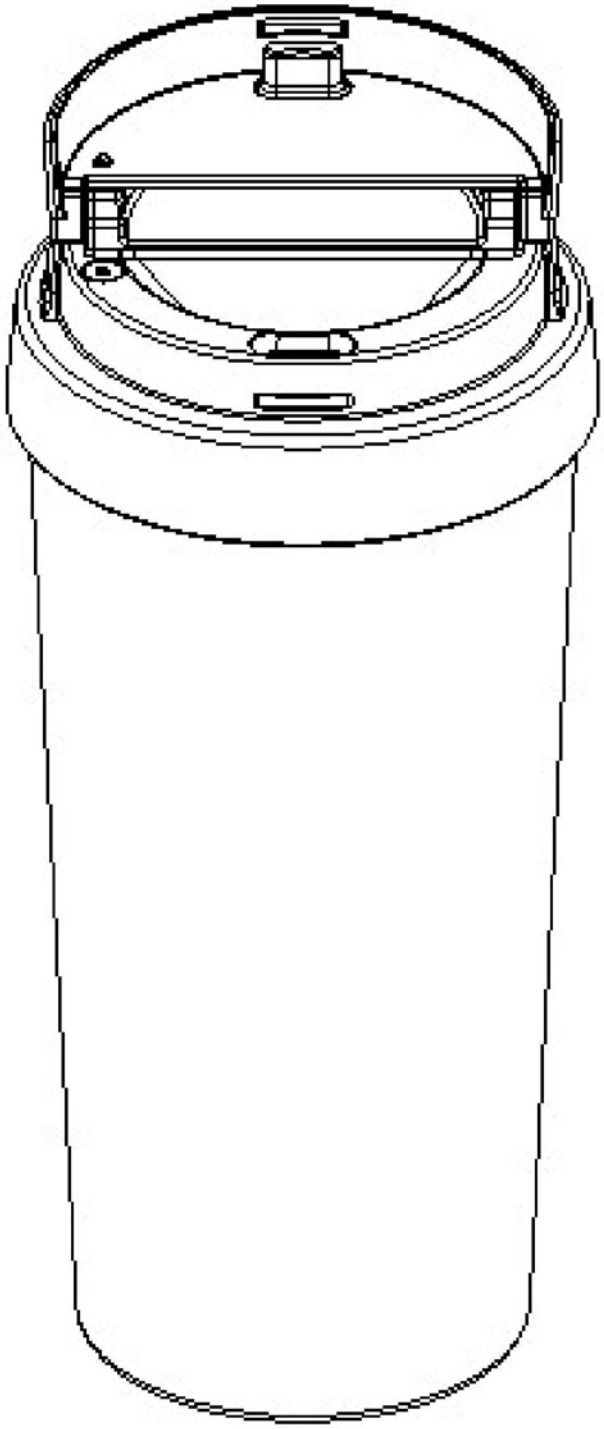

图4

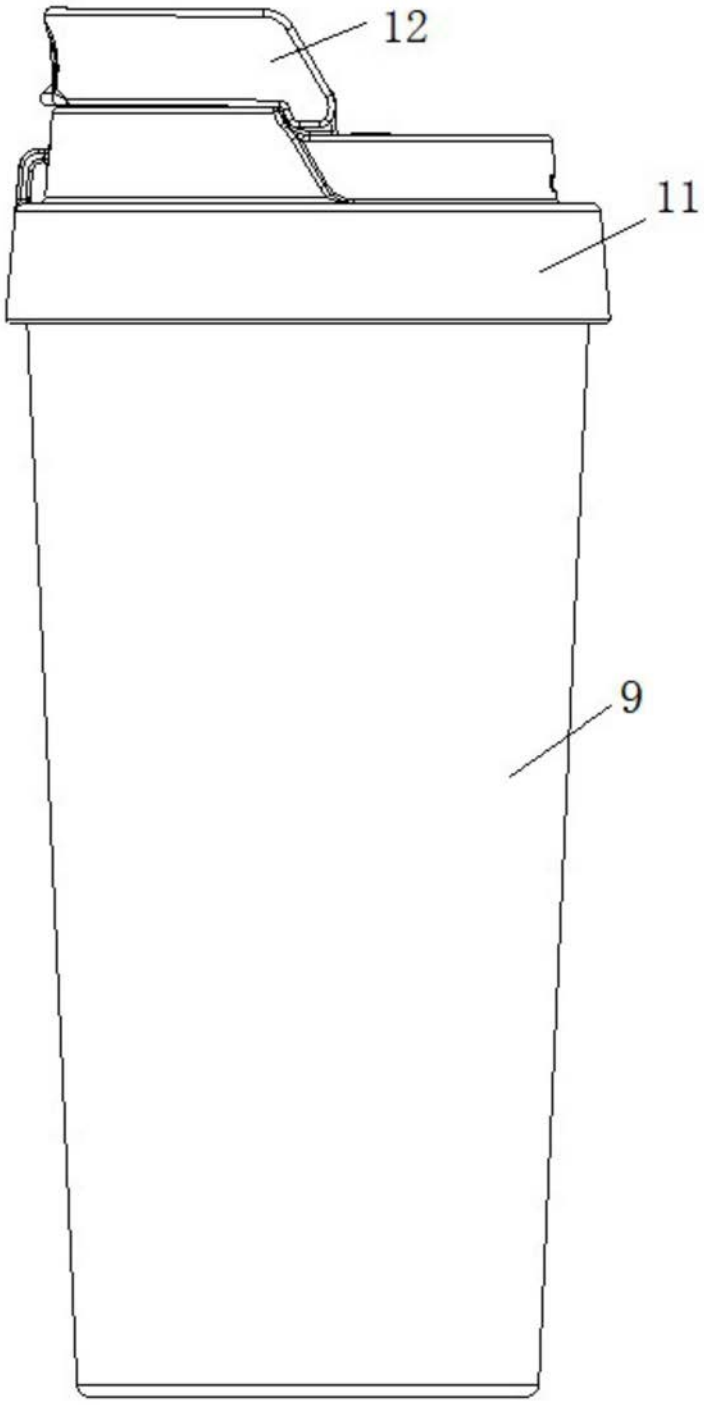

图5

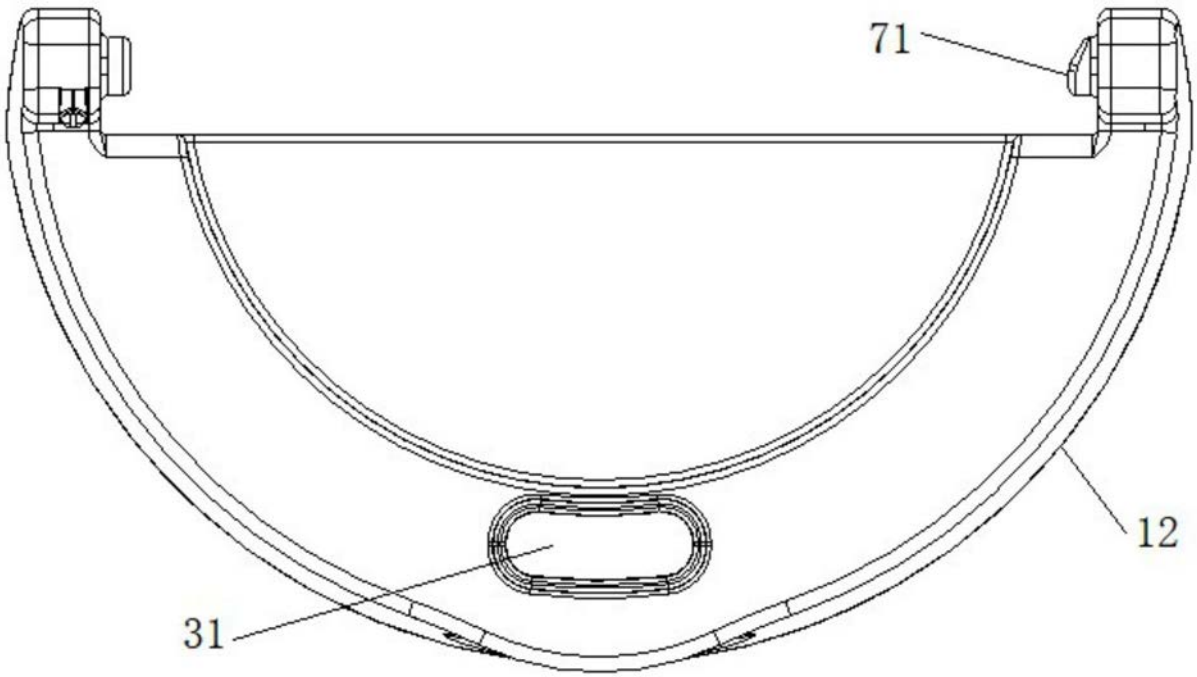

图6

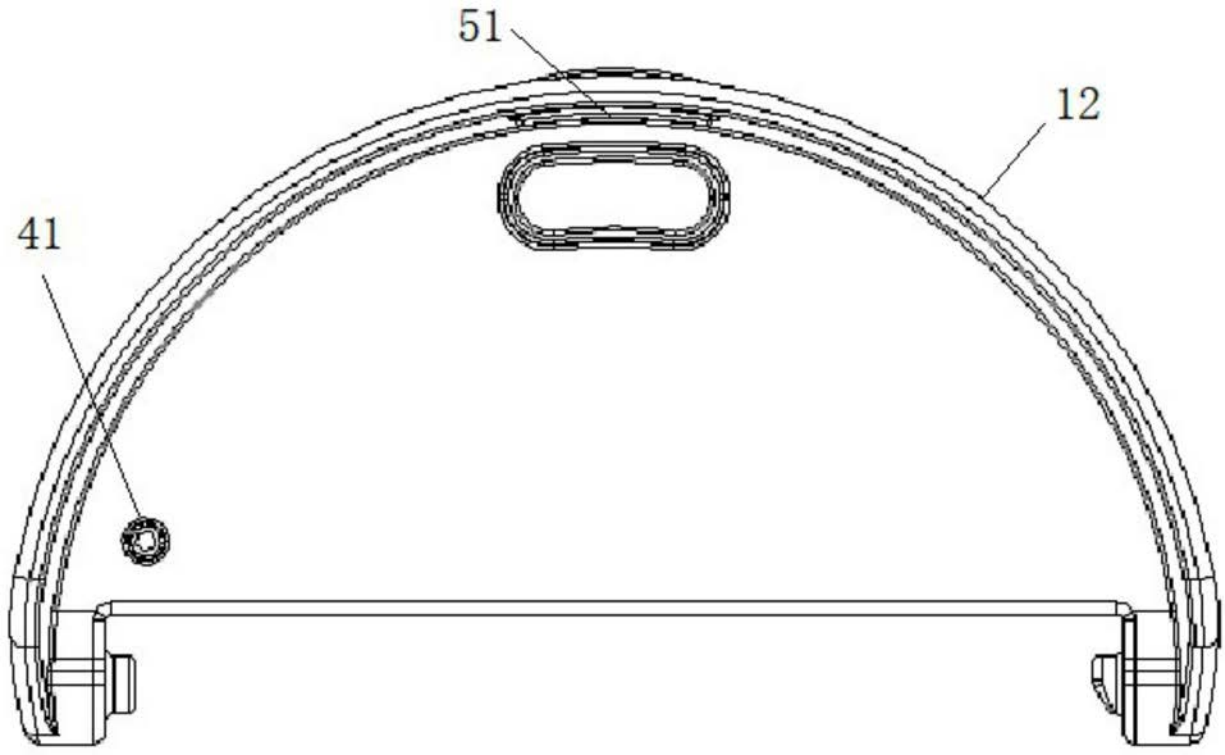

图7

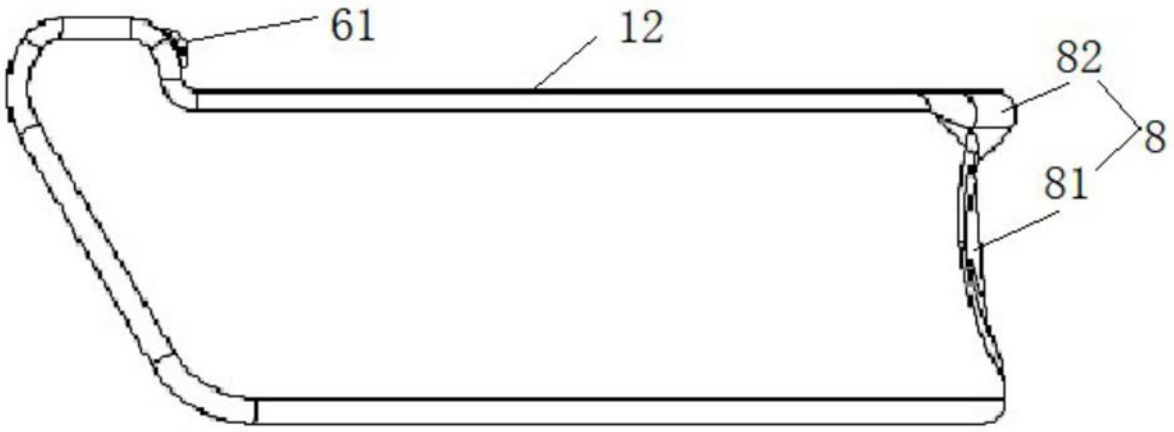

图8

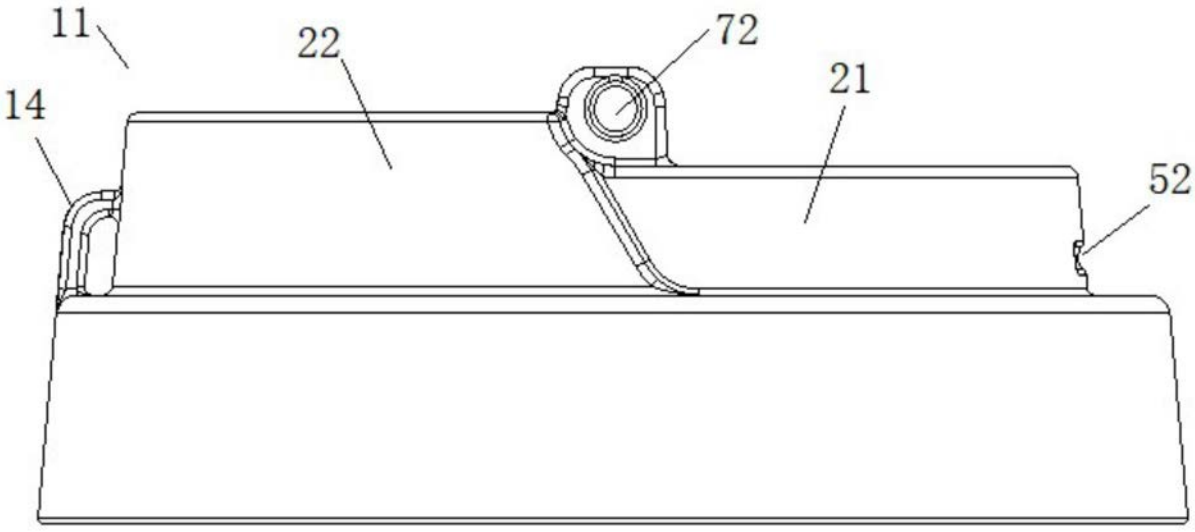

图9

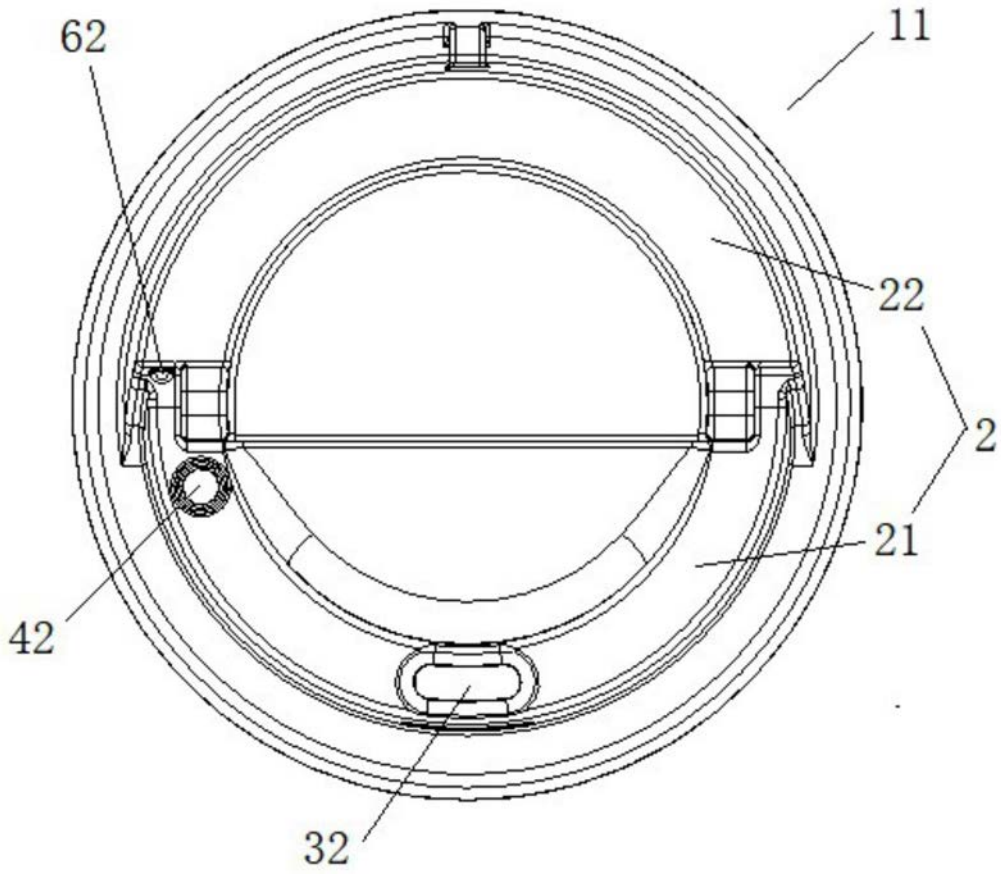

图10