(19)中华人民共和国国家知识产权局

(12)实用新型专利

(10)授权公告号 CN 208002311 U
(45)授权公告日 2018.10.26

(21)申请号 201721642107.1

(22)申请日 2017.11.30

(73)专利权人 中冶建筑研究总院有限公司
地址 100088 北京市海淀区西土城路33号

(72)发明人 任利杰 郭小华 幸坤涛 管亚辉

(74)专利代理机构 北京集智东方知识产权代理有限公司 11578
代理人 陈亚斌 关兆辉

(51)Int.Cl.
A45C 11/24(2006.01)
A45C 13/02(2006.01)

权利要求书1页 说明书3页 附图5页

(54)实用新型名称

一种检测记录专用包

(57)摘要

本实用新型提供了一种检测记录专用包，包括：包体、翻盖和背带；翻盖设置在所述包体的顶部开口处；翻盖上设置有可粘接在包体前侧面上的粘接部；背带的两端分别与所述包体连接；包体的内后壁上依次设置有用于放置笔筒的笔筒收纳部、用于放置相机的相机收纳部以及用于放置卷尺的卷尺收纳部；包体的内前壁上设置有两层分别用于放置图纸和记录夹的图纸收纳部和记录夹收纳部；包体内的两个侧壁上分别设置有用于放置手电的手电收纳部和用于放置瓶体的瓶体收纳部。应用本实用新型可以更为方便、安全地携带各种所需的检测仪器，有效地防止各种测量仪器在携带过程中与资料、记录纸、图纸之间互相磨损、记录纸图纸污损，降低仪器的测量精度。

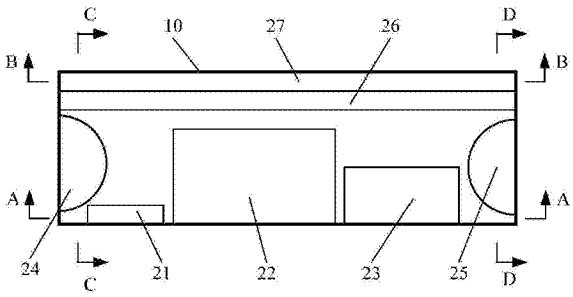

CN 208002311 U

1.一种检测记录专用包，其特征在于，该检测记录专用包包括：包体、翻盖和背带；

所述翻盖设置在所述包体的顶部开口处；所述翻盖上设置有可粘接在包体前侧面上的粘接部；所述背带的两端分别与所述包体连接；

所述包体的内后壁上依次设置有用于放置笔筒的笔筒收纳部、用于放置相机的相机收纳部以及用于放置卷尺的卷尺收纳部；所述包体的内前壁上设置有两层分别用于放置图纸和记录夹的图纸收纳部和记录夹收纳部；所述包体内的两个侧壁上分别设置有用于放置手电的手电收纳部和用于放置瓶体的瓶体收纳部。

2.根据权利要求1所述的检测记录专用包，其特征在于：

所述各个收纳部均采用硬质材料制成。

3.根据权利要求1所述的检测记录专用包，其特征在于：

所述检测记录专用包的面料为各种防水布、纤维、皮革或塑料。

4.根据权利要求1所述的检测记录专用包，其特征在于：

所述背带的两端分别与所述包体的后外侧面连接；

或者，所述背带的两端分别与所述包体的两个侧面连接。

5.根据权利要求1所述的检测记录专用包，其特征在于：

所述粘接部为魔术贴。

一种检测记录专用包

技术领域

[0001] 本申请涉及检测技术领域，尤其涉及一种检测记录专用包。

背景技术

[0002] 在建筑结构现场进行检测时，技术人员需要携带一些必需的工具、图纸、资料、记录纸。但是，由于现有技术中没有用于携带检测用具的专用记录包，因此技术人员一般都是将一些常用的工具、资料、记录纸、图纸等检测用具随意地放进各种拉杆箱、简易的袋子、市场上购买的各种非专用的工具包中，因此很容易造成工具与资料、记录纸、图纸之间互相磨损、记录纸和/或图纸污损，从而降低检测仪器的测量精度，使得记录数据不清晰，图纸发生破损，给后期的数据处理和计算带来极大的不便，甚至会导致错误。

[0003] 现场检测技术人员一般需要携带以下的检测用具：图纸、资料、记录纸、笔、相机、手电、钢卷尺等。

[0004] 在进行现场检测时，技术人员通常是根据实际需要和自己的喜好各自采用相应的携带方式。例如，使用拉杆箱、简易手袋、市场上购买的各种工具包来进行携带。

[0005] 但是，上述携带方式也存在很多问题。例如，如果使用常用的拉杆箱作为工具包，由于拉杆箱的体积较大，因此很难适合每个现场，例如，难以适用于高空、狭小的现场。再例如，如果使用简易手袋作为工具包，则由于简易手袋易破损、损耗快，因此很容易导致所携带的检测仪器之间的相互摩擦。而且，由于从市场上购买的其它的各种工具包由于并不是针对检测仪器和记录纸而制作的，所以并不适合放置所需携带的检测仪器和记录纸。此外，由于检测仪器中的一些工具(例如，相机、手电等)和记录纸容易破损，因此如果直接放置在工具包中而不进行任何防护，则很容易对上述工具和记录纸造成破坏或污损。

[0006] 综上可知，由于现有技术中并未提供一种专门针对检测工具和记录纸的专用包，因此目前只能使用各种非专用的记录包来携带检测仪器和记录纸、图纸和资料，从而存在上述的各种问题。所以，亟待提出一种专门供检测技术人员使用的专用检测记录包。

实用新型内容

[0007] 有鉴于此，本实用新型提供了一种检测记录专用包，从而可以更为方便、安全地携带各种所需的检测仪器，有效地防止各种测量仪器在携带过程中与资料、记录纸、图纸之间互相磨损、记录纸图纸污损，降低仪器的测量精度。

[0008] 本实用新型的技术方案具体是这样实现的：

[0009] 一种检测记录专用包，该检测记录专用包包括：包体、翻盖和背带；

[0010] 所述翻盖设置在所述包体的顶部开口处；所述翻盖上设置有可粘接在包体前侧面上的粘接部；所述背带的两端分别与所述包体连接；

[0011] 所述包体的内后壁上依次设置有用于放置笔筒的笔筒收纳部、用于放置相机的相机收纳部以及用于放置卷尺的卷尺收纳部；所述包体的内前壁上设置有两层分别用于放置图纸和记录夹的图纸收纳部和记录夹收纳部；所述包体内的两个侧壁上分别设置有用于放

置手电的手电收纳部和用于放置瓶体的瓶体收纳部。

[0012] 较佳的，所述各个收纳部均采用硬质材料制成。

[0013] 较佳的，所述检测工具专用包的面料为各种防水布、纤维、皮革或塑料。

[0014] 较佳的，所述背带的两端分别与所述包体的后外侧面连接；

[0015] 或者，所述背带的两端分别与所述包体的两个侧面连接。

[0016] 较佳的，所述粘接部为魔术贴。

[0017] 如上可见，通过使用上述的检测记录专用包，可以更为方便、安全地携带各种所需的检测仪器。而且，由于在上述的检测记录专用包中，为各种检测仪器或记录纸专门设置了相应的收纳部，且各个收纳部的尺寸与所需收纳的检测仪器或记录纸的尺寸相符，因此使得各种检测仪器或记录纸均可被收纳在各自单独的且大小适宜的收纳空间中，而且由于各个收纳部之间基本不会接触，因此可以有效地避免各种检测仪器和记录纸之间的相互磨损和碰撞，避免了检测仪器在携带过程中发生损坏。而且，由于检测仪器与相应的记录纸是完全分开存放的，因此也完全避免了仪器污损记录纸等资料的可能性。此外，检测人员完全可以根据实际应用环境的需要，携带所需的检测仪器，并通过背带将上述检测记录专用包斜挎在身上或背在背上，因此可以适用于不同检测现场的需求，方便灵活，降低了携带工具在高空、狭小空间、攀爬作业时的危险，可以有效地提高安全性，提高检测效率。

附图说明

[0018] 图1为本实用新型实施例中的检测记录专用包的俯视剖面示意图。

[0019] 图2为图1的A-A剖面示意图。

[0020] 图3为图1的B-B剖面示意图。

[0021] 图4为图1的C-C剖面示意图。

[0022] 图5为图1的D-D剖面示意图。

[0023] 图6为本实用新型实施例中的检测记录专用包的侧视图。

[0024] 图7为本实用新型实施例中的检测记录专用包的立体示意图。

具体实施方式

[0025] 为使本实用新型的技术方案及优点更加清楚明白，以下结合附图及具体实施例，对本实用新型作进一步详细的说明。

[0026] 图1为本实用新型实施例中的检测记录专用包的俯视剖面示意图。图2～图5分别为图1的A-A、B-B、C-C、D-D剖面示意图。图6为本实用新型实施例中的检测记录专用包的侧视图。图7为本实用新型实施例中的检测记录专用包的立体示意图。如图1～7所示，本实用新型实施例中的检测记录专用包包括：包体10、翻盖20和背带(图中未示出)；

[0027] 所述翻盖20设置在所述包体10的顶部开口处；所述翻盖20上设置有可粘接在包体10前侧面上的粘接部201；所述背带的两端分别与所述包体10连接(图中未示出)；

[0028] 所述包体10的内后壁上依次设置有用于放置笔筒的笔筒收纳部21、用于放置相机的相机收纳部22以及用于放置卷尺的卷尺收纳部23；所述包体10的内前壁上设置有两层分别用于放置图纸和记录夹的图纸收纳部26和记录夹收纳部27；所述包体10内的两个侧壁上分别设置有用于放置手电的手电收纳部24和用于放置瓶体(例如，矿泉水瓶)的瓶体收纳部

25。

[0029] 在本实用新型的技术方案中，上述各个收纳部的尺寸大小均等于或略大于所收纳的物品的尺寸大小，从而可以很好地收纳所需携带的各种的检测仪器或记录纸。

[0030] 由于在上述的检测记录专用包中，为各种检测仪器或记录纸专门设置了相应的收纳部，且各个收纳部的尺寸与所需收纳的检测仪器或记录纸的尺寸相符，因此使得各种检测仪器或记录纸均可被收纳在各自单独的且大小适宜的收纳空间中，而且由于各个收纳部之间基本不会接触，因此可以有效地避免各种检测仪器或记录纸之间的相互磨损和碰撞，避免了检测仪器在携带过程中发生损坏。而且，由于检测仪器与相应的图纸是完全分开存放的，因此也完全避免了仪器污损图纸等资料的可能性。此外，检测人员完全可以根据实际应用环境的需要，携带所需的检测仪器，并通过背带将上述检测记录专用包斜挎在身上或背在背上，因此可以适用于不同检测现场的需求，方便灵活，降低了携带工具在高空、狭小空间、攀爬作业时的危险，可以有效地提高安全性，提高检测效率。

[0031] 另外，较佳的，在本实用新型的一个具体实施例中，所述各个收纳部均采用硬质材料制成，从而可以对所收纳的检测仪器或记录纸形成有效的支撑和/或保护。

[0032] 另外，较佳的，在本实用新型的一个具体实施例中，所述检测记录专用包的面料可以是各种防水布、纤维、皮革、塑料等硬质材料，从而可以进一步对所收纳的检测仪器或记录纸形成有效的支撑和/或保护。

[0033] 另外，较佳的，在本实用新型的一个具体实施例中，所述背带的两端分别与所述包体的后外侧面连接；或者，所述背带的两端分别与所述包体的两个侧面连接。

[0034] 另外，较佳的，在本实用新型的一个具体实施例中，所述背带可以设置为两种形式：双肩背形式或斜挎形式。

[0035] 另外，较佳的，在本实用新型的一个具体实施例中，所述粘接部可以是魔术贴，也可以是其它形式的粘接件。

[0036] 综上所述，由于在上述的检测记录专用包中，为各种检测仪器或记录纸专门设置了相应的收纳部，且各个收纳部的尺寸与所需收纳的检测仪器或记录纸的尺寸相符，因此使得各种检测仪器或记录纸均可被收纳在各自单独的且大小适宜的收纳空间中，而且由于各个收纳部之间基本不会接触，因此可以有效地避免各种检测仪器或记录纸之间的相互磨损和碰撞，避免了检测仪器在携带过程中发生损坏。而且，由于检测仪器与相应的图纸是完全分开存放的，因此也完全避免了仪器污损图纸等资料的可能性。此外，检测人员完全可以根据实际应用环境的需要，携带所需的检测仪器，并通过背带将上述检测记录专用包斜挎在身上或背在背上，因此可以适用于不同检测现场的需求，方便灵活，降低了携带工具在高空、狭小空间、攀爬作业时的危险，可以有效地提高安全性，提高检测效率。

[0037] 以上所述仅为本实用新型的较佳实施例而已，并不用以限制本实用新型，凡在本实用新型的精神和原则之内，所做的任何修改、等同替换、改进等，均应包含在本实用新型保护的范围之内。

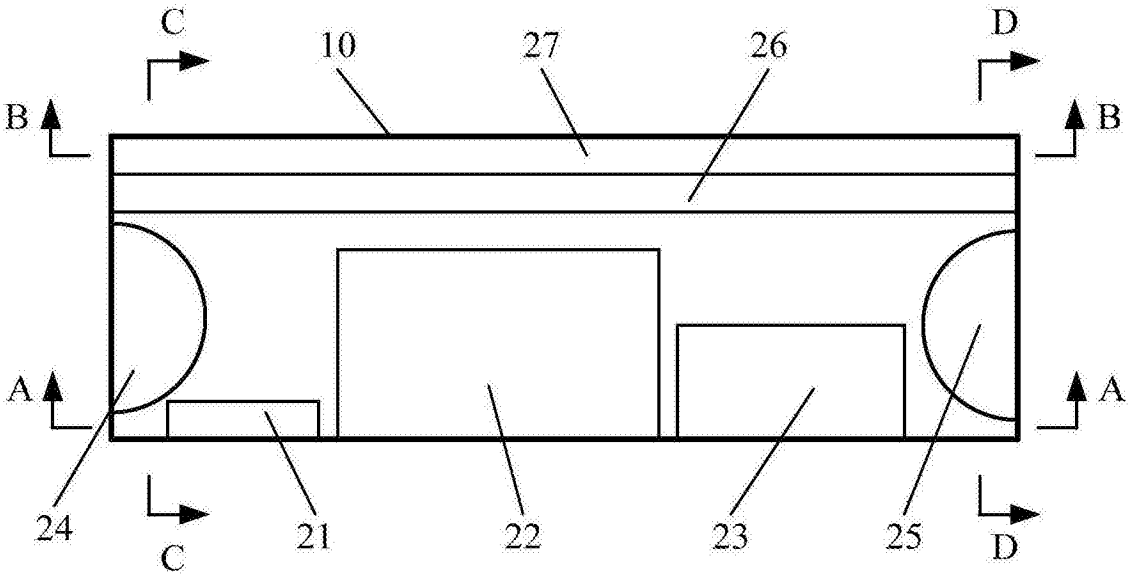

图1

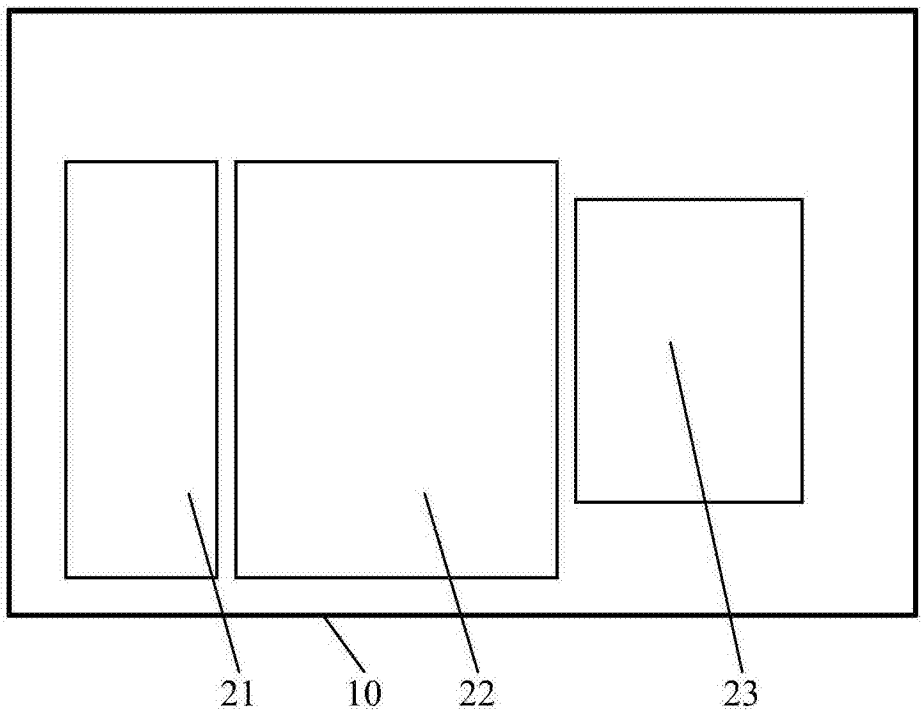

图2

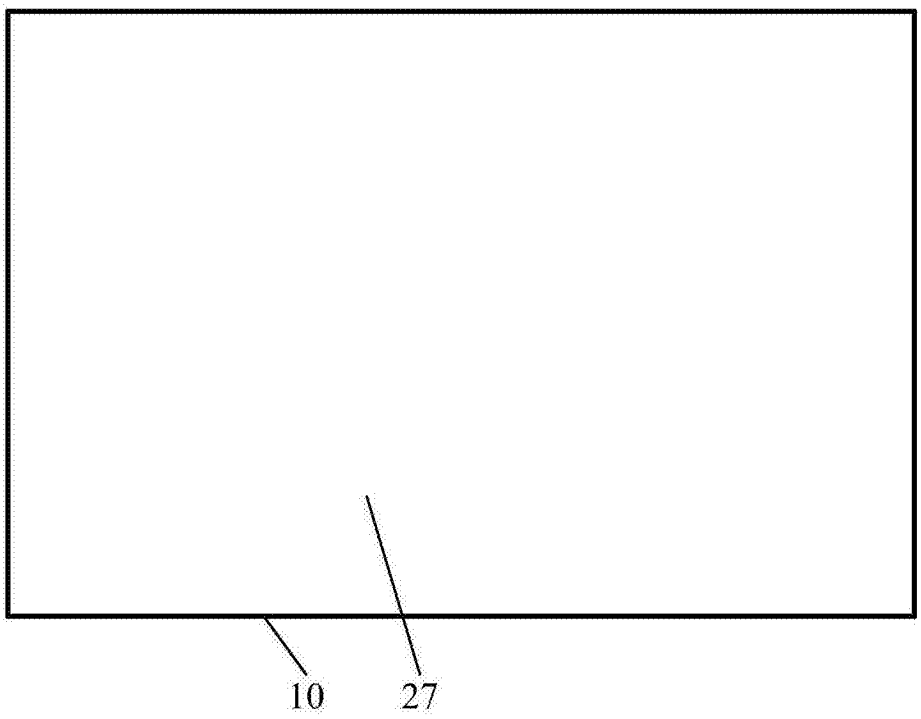

图3

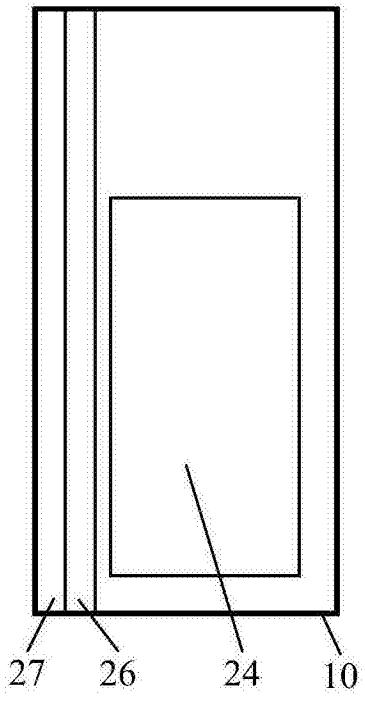

图4

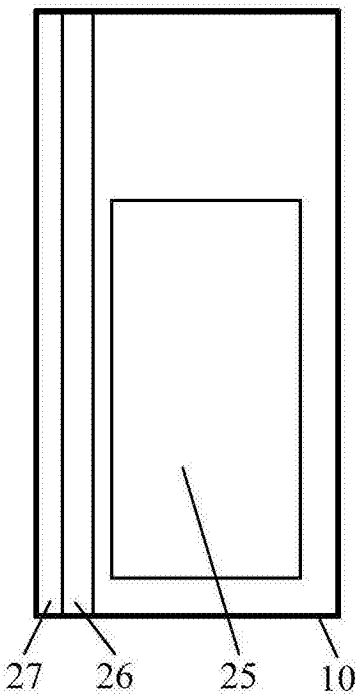

图5

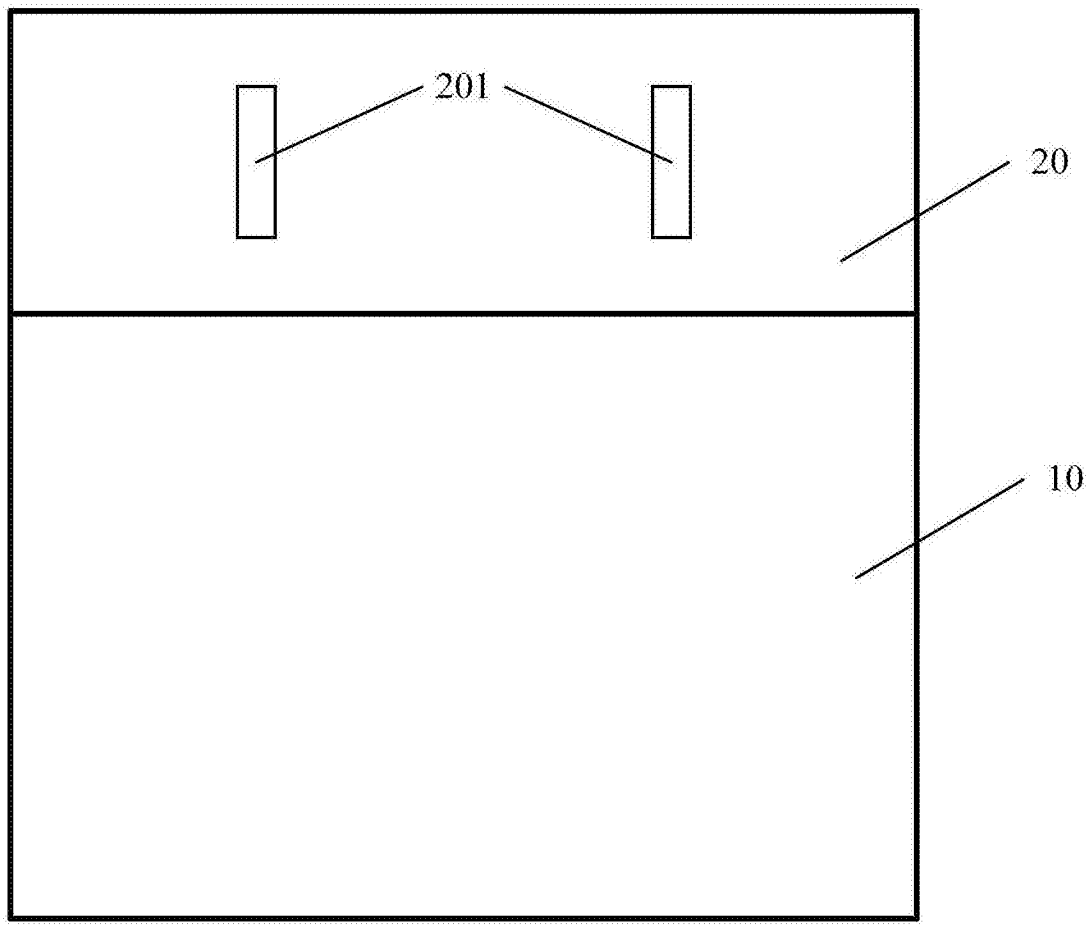

图6

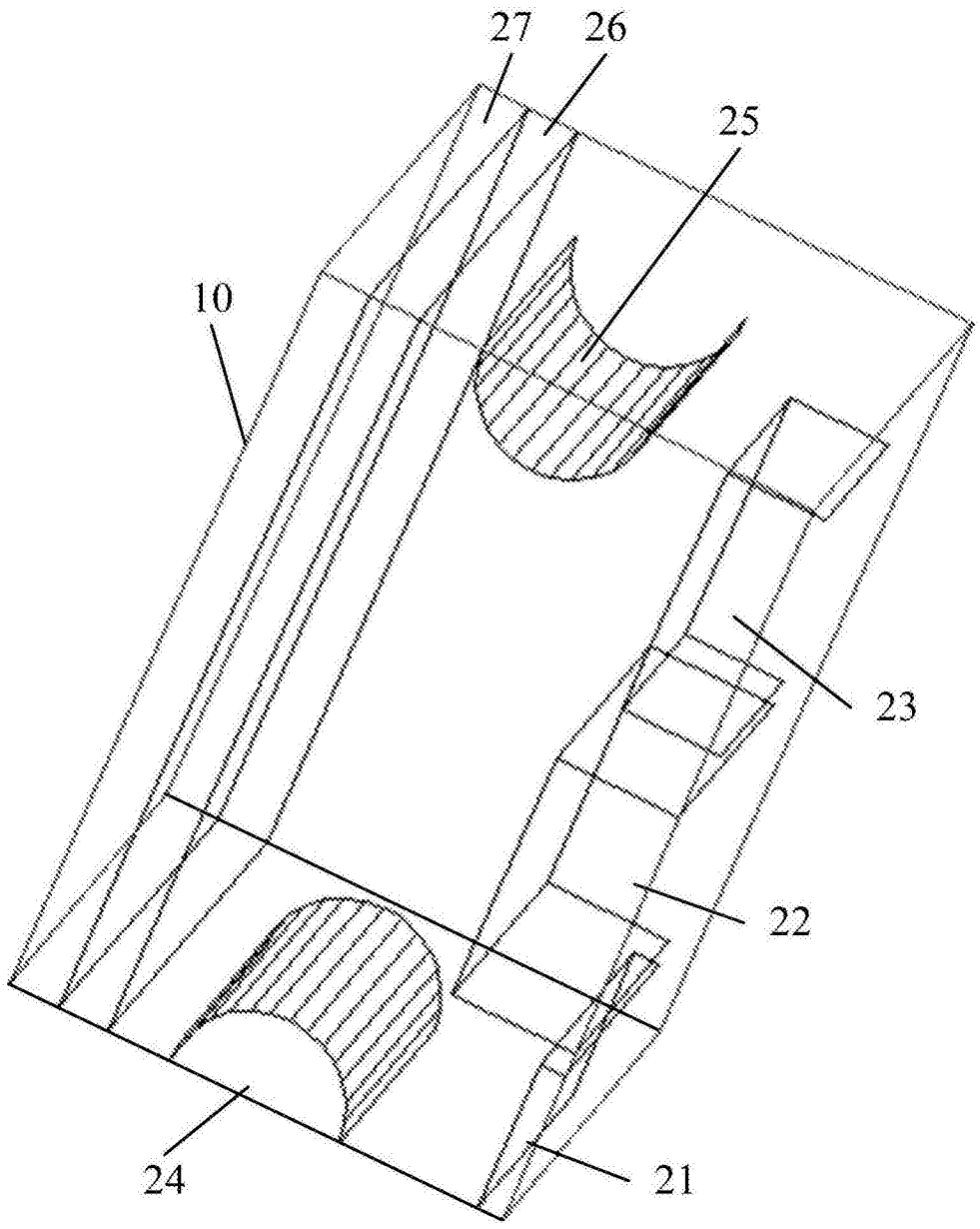

图7