(19)中华人民共和国国家知识产权局

(12)实用新型专利

(10)授权公告号 CN 201967407 U
(45)授权公告日 2011.09.14

(21)申请号 201120007788.0

(22)申请日 2011.01.12

(73)专利权人 浙江虹越花卉有限公司
地址 310000 浙江省杭州市凯旋路 226 号联合业务综合楼 1 楼

(72)发明人 江胜德 黄焱 肖乐希

(74)专利代理机构 杭州裕阳专利事务所（普通合伙） 33221
代理人 应圣义

(51)Int.Cl.
A01G 9/02(2006.01)
A01G 27/06(2006.01)

权利要求书 1 页 说明书 3 页 附图 3 页

(54)实用新型名称

无土自浇水可视水位花盆

(57)摘要

本实用新型涉及一种花盆，公开了一种无土自浇水可视水位花盆，包括内盆和外盆，内盆和外盆深浅与口径不一，内盆借助盆缘稳固置于外盆的盆缘上，内盆盆底和外盆盆底之间借助高度差形成储水空间，内盆底部设有透水孔和自吸水材料放置管，内盆底部设置有至少三个支脚。本实用新型所提供的花盆，具有构思新颖、结构科学合理、使用简单方便等优点，在为植物生长提供良好生长环境的同时，又节约了人力和物力，具有很高的实用性。

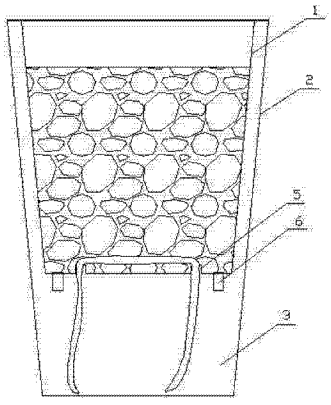

CN 201967407 U

1. 无土自浇水可视水位花盆，包括内盆（1）和外盆（2），内盆（1）和外盆（2）深浅与口径不一，内盆（1）借助盆缘稳固置于外盆（2）的盆缘上，内盆（1）盆底和外盆（2）盆底之间借助高度差形成储水空间（3），内盆（1）底部设有透水孔（4）和自吸水材料放置管（5），其特征在于：所述的内盆（1）底部设置有至少三个支脚（6）。

2. 根据权利要求 1 所述的无土自浇水可视水位花盆，其特征在于：所述的外盆（2）盆壁上设置有可观察储水空间（3）内水位的透明可视区域（7）。

3. 根据权利要求 2 所述的无土自浇水可视水位花盆，其特征在于：所述的可视区域（7）正对储水空间（3），储水空间（3）最上端与透明可视区域（7）的最上端持平。

4. 根据权利要求 1 所述的无土自浇水可视水位花盆，其特征在于：所述的自吸水材料放置管（5）的管壁上缘与内盆（1）盆底之间形成一定高度差。

5. 根据权利要求 1 所述的无土自浇水可视水位花盆，其特征在于：所述的自吸水材料放置管（5）内设置有自吸水材料。

6. 根据权利要求 5 所述的无土自浇水可视水位花盆，其特征在于：所述的自吸水材料为棉布、纤维编织布、纤维编织带中的任何一种。

7. 根据权利要求 1 所述的无土自浇水可视水位花盆，其特征在于：所述的内盆（1）内设置有栽培介质层。

8. 根据权利要求 7 所述的无土自浇水可视水位花盆，其特征在于：所述的栽培介质层为虹彩石层。

9. 根据权利要求 1 所述的无土自浇水可视水位花盆，其特征在于：所述的支脚（6）的数量为四个。

无土自浇水可视水位花盆

技术领域

[0001] 本实用新型涉及一种花盆，尤其涉及了一种无土自浇水可视水位花盆。

背景技术

[0002] 随着国内生活水平和人居环境的改善，人们对园艺产品的需求与日俱增，对生活环境的美化和绿化要求逐步提高，但在养护过程中存在这样一个问题：对于放置在室内桌面上的花盆，若选择普通花盆，有可能在浇水过程中造成桌面积水。另一方面，植物需要经常浇水施肥，对于主人而言，可能因为外出或遗忘而造成植物缺水缺肥萎蔫或死亡。然而，这些问题都是可以通过对传统花盆的改造升级及创新而得以克服的。简言之，如果我们改变传统花盆底部渗水的结构，改变植物的栽培介质，同时给植物生长环境增加自浇水功能和储水空间，并能让主人随时直观的观测到储水空间的储水情况，就不必担心植物因缺水而出现不健康状况。

发明内容

[0003] 本实用新型针对现有技术中花盆底部渗水、需经常浇水的缺点，提供了一种结构简单，能自动为植物提供水分和营养，并能直观准确地显示盆内储水情况的无土自浇水可视水位花盆。

[0004] 为了解决上述技术问题，本实用新型通过下述技术方案得以解决：

[0005] 无土自浇水可视水位花盆，包括内盆和外盆，内盆和外盆深浅与口径不一，内盆借助盆缘稳固置于外盆的盆缘上，内盆盆底和外盆盆底之间借助高度差形成储水空间，内盆底部设有透水孔和自吸水材料放置管，内盆底部设置有至少三个支脚。

[0006] 作为优选，所述的外盆盆壁上设置有可观察储水空间内水位的透明可视区域。

[0007] 作为优选，所述的可视区域正对储水空间，储水空间最上端与透明可视区域的最上端持平。

[0008] 作为优选，所述的自吸水材料放置管的管壁上缘与内盆盆底之间形成一定高度差。

[0009] 作为优选，所述的自吸水材料放置管内设置有自吸水材料。

[0010] 作为优选，所述的自吸水材料为棉布、纤维编织布、纤维编织带中的任何一种，储水空间里的水分，通过内盆底部的自吸水材料，源源不断地为植物生长提供所需水分。

[0011] 作为优选，所述的内盆内设置有栽培介质层，栽培介质层中所含的缓释肥，最长肥效可达 12 个月。

[0012] 作为优选，所述的栽培介质层为虹彩石层。

[0013] 作为优选，所述的支脚的数量为四个。

[0014] 较之于传统花盆，本实用新型所提出的无土自浇水可视水位花盆，该实用新型具有内盆和外盆。内盆用于直接给植物提供生长环境，其底部的透水孔，保证盆内介质不存在多余积水，给植物浇水时，多余的水分会通过透水孔流入储水空间，与此同时，还可增加植

物根系与外界空气的交流，保障植物更好的生长。

[0015] 当需要清洗花盆外盆，拿出内盆时，内盆底部的四个支脚可以保证其能稳固地置于平面，不必担心出现因内盆底部放有自吸水材料而不能平稳站立的问题。

[0016] 平时只需通过外盆的透明可视区域，便可知植物是否缺水，以便及时为植物补充水分。

[0017] 本实用新型由于采用了以上技术方案，具有显著的技术效果：

[0018] 本实用新型所提供的花盆，具有构思新颖、结构科学合理、使用简单方便等优点，在为植物生长提供良好生长环境的同时，又节约了人力和物力，具有很高的实用性。

附图说明

[0019] 图 1 是本实用新型的外盆结构示意图。

[0020] 图 2 是本实用新型的内部结构示意图。

[0021] 图 3 是本实用新型的内盆结构示意图。

[0022] 图 4 是图 3 的俯视图。

具体实施方式

[0023] 下面结合附图 1 至图 4 与实施例对本实用新型作进一步详细描述：

[0024] 实施例 1

[0025] 无土自浇水可视水位花盆，如图 1 至图 4 所示，包括内盆 1 和外盆 2，内盆 1 和外盆 2 深浅与口径不一，内盆 1 借助盆缘稳固置于外盆 2 的盆缘上，内盆 1 盆底和外盆 2 盆底之间借助高度差形成储水空间 3，内盆 1 底部设有透水孔 4 和自吸水材料放置管 5，内盆 1 底部设置有四个支脚 6。

[0026] 外盆 2 盆壁上设置有可观察储水空间 3 内水位的透明可视区域 7。

[0027] 可视区域 7 正对储水空间 3，储水空间 3 最上端与透明可视区域 7 的最上端持平。

[0028] 自吸水材料放置管 5 的管壁上缘与内盆 1 盆底之间形成一定高度差。

[0029] 自吸水材料放置管 5 内设置有自吸水材料，自吸水材料为棉布、纤维编织布、纤维编织带中的任何一种。

[0030] 内盆 1 内设置有栽培介质层，栽培介质层为虹彩石层。

[0031] 具体操作过程举例如下：

[0032] 将植物种植于内盆，将内盆搁置于外盆，浇水时，过量的水会从内盆底部的透水孔留入储水空间储存起来。为避免经常浇水，可一次性将水浇至外盆透明可视区域的最上端，最大限度的延长浇水间隔时间。放置在内盆底部自吸水材料放置孔的自吸水材料，通过与储水空间内水的直接接触，源源不断地吸收水分，使内盆里的介质保持湿润状态，为植物提供生长所需的水分。介质内所含的缓释肥，可保证植物营养所需，最长 12 个月不用施肥。

[0033] 当从外盆的透明可视区域看到储水空间内水分不足时，便可通过介质向植物浇水，直到储水空间水位达到透明可视区域的最上端。亦可将内盆取出，直接向储水空间加水，加到储水空间最上端，然后将内盆重新置于外盆。

[0034] 本实用新型所提供的花盆，具有构思新颖、结构科学合理、使用简单方便等优点，在为植物生长提供良好生长环境的同时，又节约了人力和物力，具有很高的实用性。

[0035] 总之，以上所述仅为本实用新型的较佳实施例，凡依本实用新型申请专利范围所作的均等变化与修饰，皆应属本实用新型专利的涵盖范围。

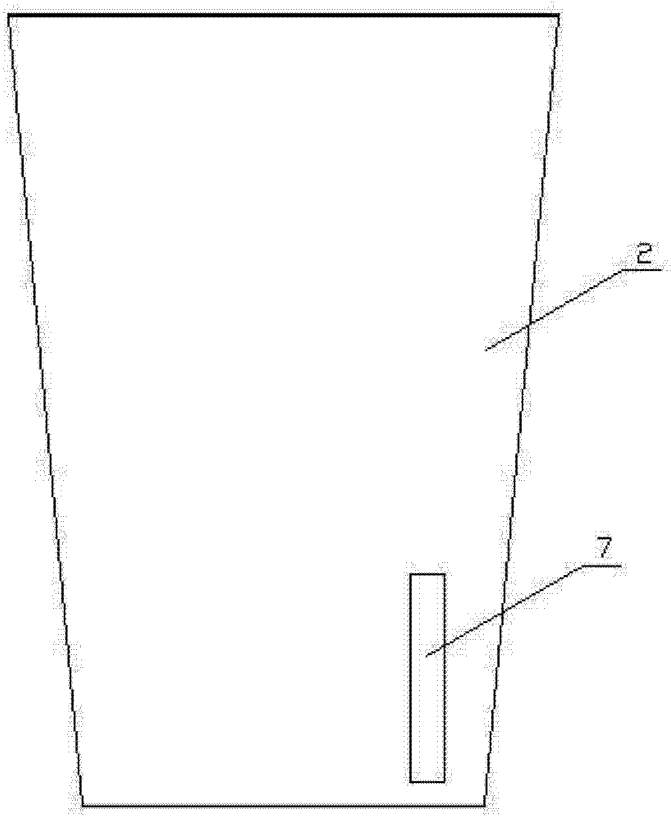

图 1

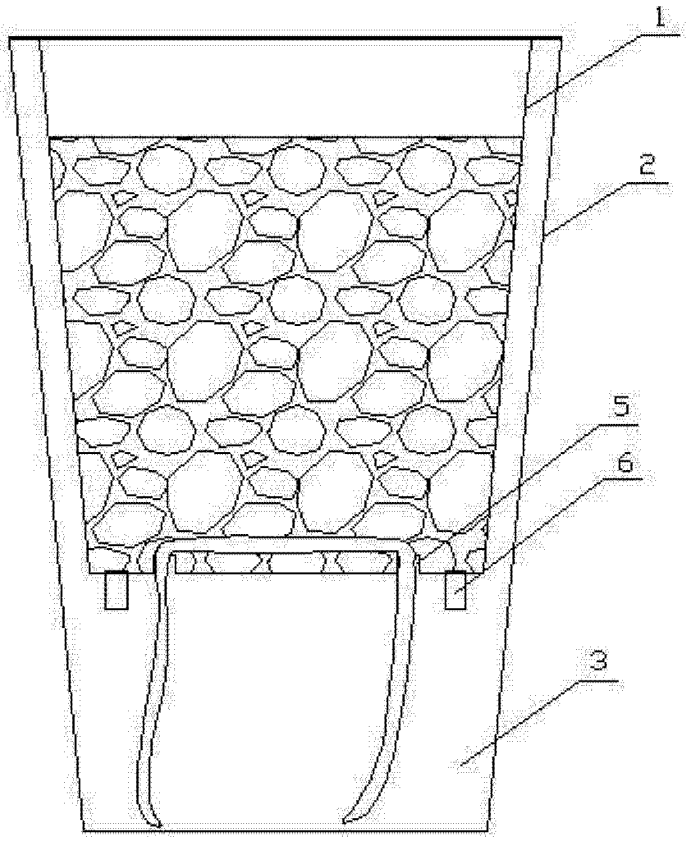

图 2

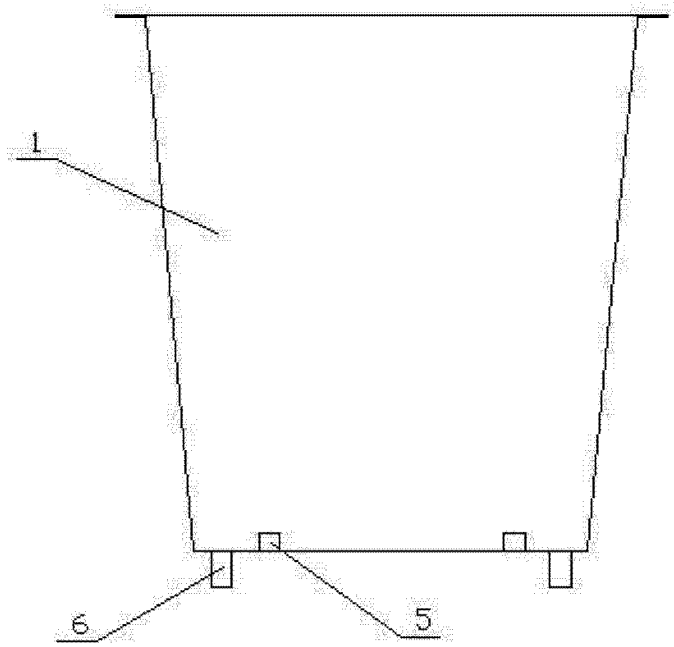

图 3

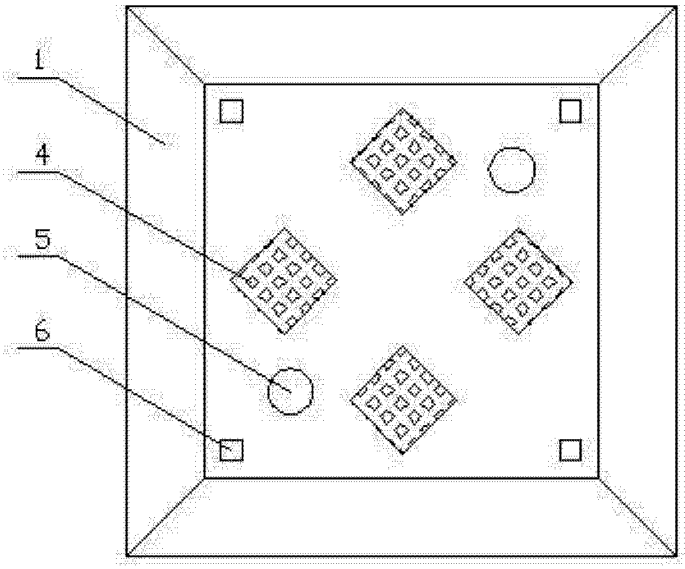

图 4