(19)中华人民共和国国家知识产权局

(12)实用新型专利

(10)授权公告号 CN 202445933 U
(45)授权公告日 2012.09.26

(21)申请号 201220035216.8

(22)申请日 2012.02.03

(73)专利权人 岑柳勋
地址 315322 浙江省慈溪市新浦镇双庆浦村红星（慈溪市柳勋机械厂）

(72)发明人 岑柳勋

(51)Int.Cl.
A47K 1/02(2006.01)

权利要求书 1 页 说明书 1 页 附图 1 页

(54)实用新型名称

设有挂钩的浴室柜

(57)摘要

本实用新型公开了一种设有挂钩的浴室柜，包括柜体、台板和台盆，台板设于柜体的上面，台盆内嵌于台板内，所述台盆的盆沿置于台板上面，在台盆后面的台板上设有水龙头，在柜体的前部下侧设有挂架，在挂架的左侧和右侧分别设有第一挂钩和第二挂钩，在柜体的左部下侧设有第三挂钩和第四挂钩。本实用新型具有设计合理，外形美观和方便实用的优点。

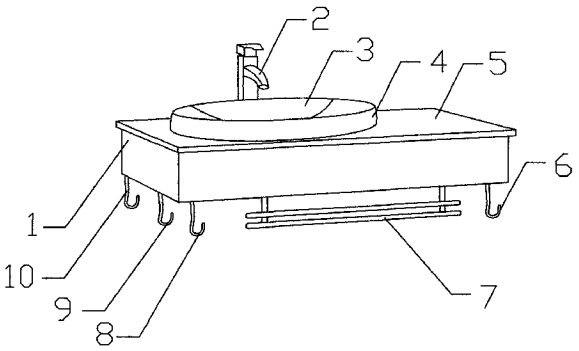

CN 202445933 U

1. 一种设有挂钩的浴室柜，包括柜体、台板和台盆，其特征在于台板设于柜体的上面，台盆内嵌于台板内，所述台盆的盆沿置于台板上面，在台盆后面的台板上设有水龙头，在柜体的前部下侧设有挂架，在挂架的左侧和右侧分别设有第一挂钩和第二挂钩，在柜体的左部下侧设有第三挂钩和第四挂钩。

设有挂钩的浴室柜

技术领域

[0001] 本实用新型涉及一种洁具用品，具体的说是一种设有挂钩的浴室柜。

背景技术

[0002] 目前市场上的一些浴室柜，其设计不合理、结构复杂、美观性较差。

发明内容

[0003] 本实用新型的目的是设计出一种设有挂钩的浴室柜。

[0004] 本实用新型要解决的是现有一些浴室柜，设计不合理、结构复杂、美观性较差的问题。

[0005] 本实用新型的技术方案是：它包括柜体、台板和台盆，台板设于柜体的上面，台盆内嵌于台板内，所述台盆的盆沿置于台板上面，在台盆后面的台板上设有水龙头，在柜体的前部下侧设有挂架，在挂架的左侧和右侧分别设有第一挂钩和第二挂钩，在柜体的左部下侧设有第三挂钩和第四挂钩。

[0006] 本实用新型具有设计合理、美观性好的优点。

附图说明

[0007] 图 1 是本实用新型的结构示意图。

具体实施方式

[0008] 下面结合附图及实施例对本实用新型作进一步说明。

[0009] 如图所示，本实用新型包括柜体 1、台板 5 和台盆 3，台板 5 设于柜体 1 的上面，台盆 3 内嵌于台板 5 内，所述台盆 3 的盆沿 4 置于台板 5 上面，在台盆 3 后面的台板 5 上设有水龙头 2，在柜体 1 的前部下侧设有挂架 7，在挂架 7 的左侧和右侧分别设有第一挂钩 8 和第二挂钩 6，在柜体 1 的左部下侧设有第三挂钩 10 和第四挂钩 9。

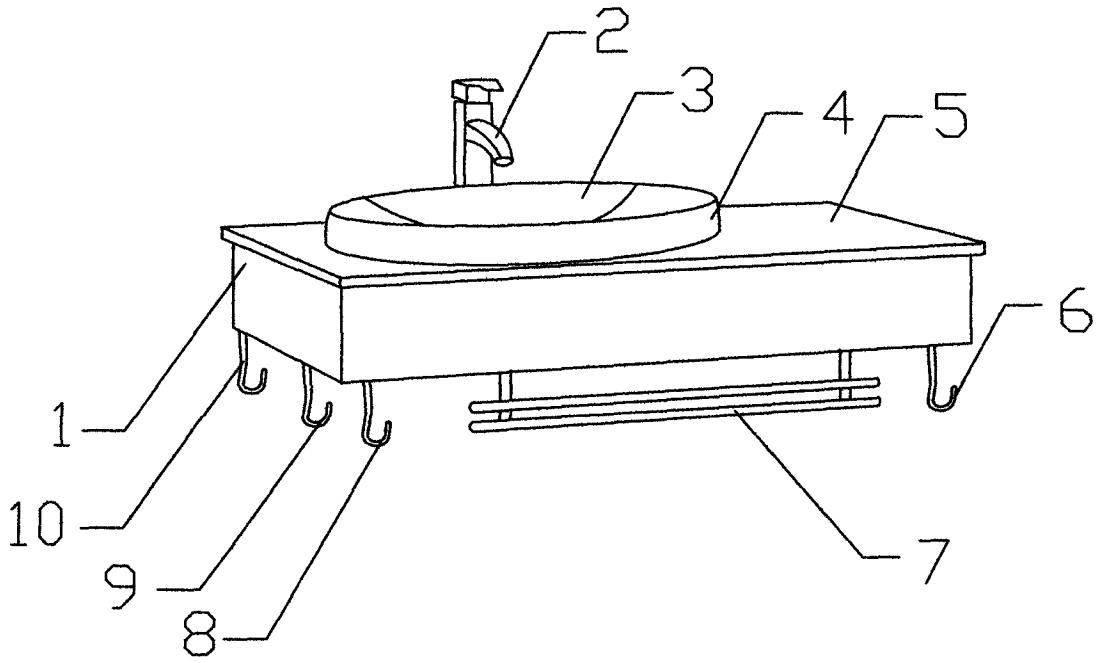

图 1