M592858

(19)中華民國智慧財產局

(12)新型說明書公告本　**(11)證書號數：TW M592858 U**

(45)公告日： 中華民國 109 (2020) 年 04 月 01 日

(21)申請案號：109200721　(22)申請日： 中華民國 109 (2020) 年 01 月 17 日

(51)Int. Cl.：　***B65D21/02　(2006.01)***

(71)申請人：聯府塑膠股份有限公司(中華民國)　(TW)

苗栗縣銅鑼鄉銅鑼村自強路 18 號

(72)新型創作人：許木川 (TW)

(74)代理人：王智彥

申請專利範圍項數：10 項　　圖式數：16　　共 37 頁

(54)名稱

置物盒

(57)摘要

一種置物盒，包含：一外盒體、一內盒體、一隔板、一蓋體；外盒體具有一第一開口並形成一端開放式的第一容置空間；內盒體具有一第二開口並形成一端開放式的第二容置空間，於內盒體的側壁具有多個孔洞，且內盒體的長、寬、高皆小於外盒體，第二容置空間的容積小於第一容置空間，內盒體可容納於外盒體中；隔板可完全置入第二容置空間；蓋體可遮蔽第一開口。

指定代表圖：

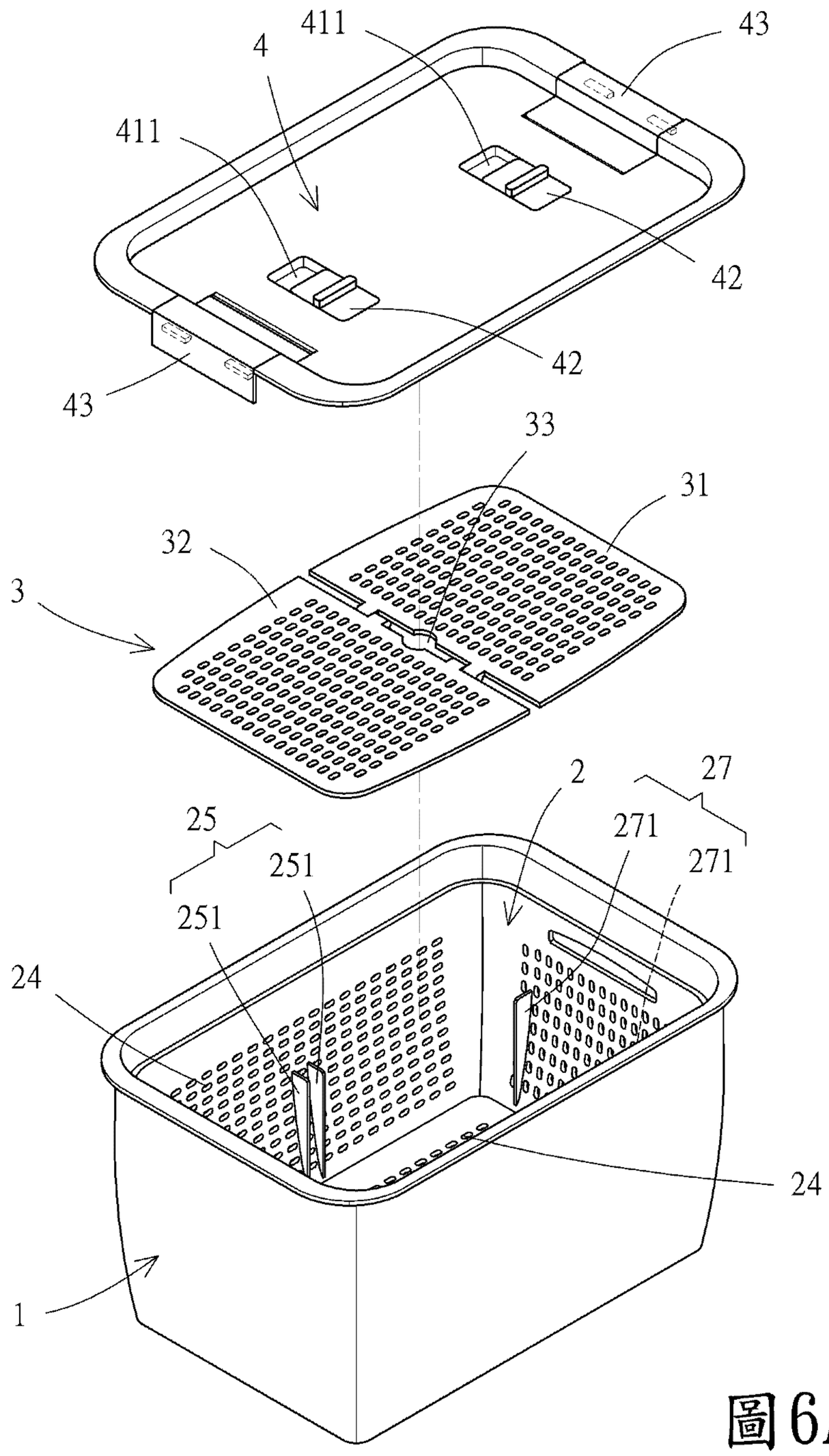

圖6A

符號簡單說明：

1:外盒體

2:內盒體

24:孔洞

25:第一凸肋組

251:凸肋

27:第三凸肋組

271:凸肋

3:隔板

31:第一分隔板

32:第二分隔板

33:穿孔

4:蓋體

411:凹入區域

42:滑蓋

43:扣合件

公告本

M592858

【新型摘要】

【中文新型名稱】　　置物盒

【中文】

一種置物盒，包含：一外盒體、一內盒體、一隔板、一蓋體；外盒體具有一第一開口並形成一端開放式的第一容置空間；內盒體具有一第二開口並形成一端開放式的第二容置空間，於內盒體的側壁具有多個孔洞，且內盒體的長、寬、高皆小於外盒體，第二容置空間的容積小於第一容置空間，內盒體可容納於外盒體中；隔板可完全置入第二容置空間；蓋體可遮蔽第一開口。

【指定代表圖】　　圖6A

【代表圖之符號簡單說明】

1：外盒體

2：內盒體

24：孔洞

25：第一凸肋組

251：凸肋

27：第三凸肋組

271：凸肋

3：隔板

31：第一分隔板

32：第二分隔板

33：穿孔

4：蓋體

411：凹入區域

42：滑蓋

43：扣合件

【新型說明書】

【中文新型名稱】　　置物盒

【技術領域】

【0001】本案是關於一種置物盒，特別是關於一種具有分隔、透氣以及排水功能的置物盒。

【先前技術】

【0002】消費者使用置物盒的用途多變，有些人會利用盒體來盛裝洗滌後的食材。然而未被瀝乾完全的食材夾帶著多餘的水分，導致這些水分會被殘存於置物盒中，致使細菌或黴菌滋生於容器中，造成消費者很可能在後續的使用上意外地將這些細菌或黴菌吃下肚的問題。

【0003】此外，若將置物盒用以存放食材，考慮各食材保存之不同特性（例如：有些建議密封保存；有些建議通風保存），若置物盒單純以蓋體覆蓋本體，成一封閉空間，恐影響一些食材的保鮮性。

【0004】再者，考慮置物盒可能需同時放置不同類型的食材，若盒體只採單一空間，不同的食材會在同時洗滌的過程中混雜，消費者尚需額外耗時以作區隔，造成生活上之不便。

【新型內容】

【0005】鑒於上述的問題，本案提供一種置物盒，包含：一外盒體、一內盒體、一隔板、一蓋體。外盒體具有一第一開口、一側壁並形成一端開放式的一第

一容置空間；內盒體具有一第二開口、一側壁並形成一端開放式的一第二容置空間，於內盒體的側壁具有多個孔洞，且內盒體的長、寬、高皆小於外盒體，第二容置空間的容積小於第一容置空間，內盒體可容納於外盒體中；隔板可完全置入第二容置空間；蓋體可遮蔽第一開口。

【0006】在一實施例中，隔板更包含：一第一分隔板，其中一側具有一第一缺口；一第二分隔板，其中一側具有一第二缺口，第一分隔板與第二分隔板可轉動地樞接，第一缺口與第二缺口共同形成一穿孔；以及其中，當第一分隔板和第二分隔板處同一平面時，穿孔之孔徑不大於5公分。

【0007】在一實施例中，孔洞孔徑不大於5公分。

【0008】在一實施例中，內盒體具有一第一凸肋組及一第二凸肋組，第一凸肋組及第二凸肋組皆具有至少二互相平行的凸肋；又第一凸肋組及第二凸肋組也互相平行，並分別位於內盒體的不相鄰側壁。

【0009】在一實施例中，互相平行的凸肋之間具有一間隙，該些間隙不大於3公分；當第一分隔板與第二分隔板以相疊合並置入間隙時，則隔板與內盒體底部呈現介於45度至90度的夾角，用以分隔第二容置空間。

【0010】在一實施例中，內盒體更包含第三凸肋組，第三凸肋組具有至少二互相平行的凸肋，第三凸肋組與第一凸肋組平行，且第三凸肋組靠近第二開口的一端與和第一凸肋組及第二凸肋組靠近第二開口的一端等高；以及其中，當隔板水平置放於凸肋靠近第二開口之一端時，則隔板與內盒體底部呈互相平行，用以分隔第二容置空間。

【0011】在一實施例中，置物盒，更包含：設置於蓋體遠離第一容置空間一側的一透氣結構，透氣結構具有一凹入區域，凹入區域的底部具有至少一透氣孔。

【0012】在一實施例中，蓋體更包含一滑蓋，滑蓋具有一彈性凸部及一撥動部；凹入區域的側邊具有至少二凹部，凹部之間有一限位部，滑蓋可在凹入區域的範圍內滑動；以及其中，當滑蓋自凹入區域的一端移動至另一端，則彈性凸部隨之從凹部移動至另一凹部；以及當透氣孔沒有被滑蓋遮蔽時，即能發揮透氣的功能。

【0013】在一實施例中，蓋體更包含至少二扣合件，扣合件具有一定位部，扣合件與蓋體可轉動地樞接。

【0014】在一實施例中，置物盒更包含：一塞件；外盒體遠離第一開口的一側具有一出水孔，塞件可拆卸地嵌入於出水孔並完全密封出水孔；以及其中，當塞件未嵌入出水孔時，即能發揮排水的功能。

【0015】綜上所述，本案藉由在習知的外盒體內部設置具有孔洞的內盒體，使用者能夠利用具有孔洞的內盒體洗滌蔬果，並且將洗滌完成的蔬果直接地放入外盒體。

【0016】除此之外，藉由在外盒體的底部設置了出水孔及塞件，使用者能夠將蔬果置放於內盒體中，且將內盒體更同時地置放於外盒體中，進而使用者能夠額外地浸泡或是加入蔬果清潔劑且浸泡這些蔬果，待清洗完成後即可直接地將塞件拔除以使水或是清洗液直接地流出內盒體及外盒體。另外，更設置有能夠使殘存的水分離開外盒體及內盒體的透氣結構，以及設置有能夠調整透氣程度或透氣開關的滑蓋，提供不同選擇性的保存方法，進而解決不必要水分殘存於盒中

的困擾及避免消費者很可能在後續的使用上，意外地將這些細菌或黴菌吃下肚的問題。

【0017】更重要的是，本案亦藉由設置有可折疊的隔板及在內盒體設置有第一凸肋組及第二凸肋組，使得隔板能夠安插於第一凸肋組及第二凸肋組，進而達成一個置物盒便能承裝兩部分或兩種的蔬果。除此之外，由於還設置有能夠與第一凸肋組及第二凸肋組搭配使用的第三凸肋組及第四凸肋組，使用者能夠藉由將隔板同時抵頂第一至第四凸肋組的一端，形成能夠將兩部分或兩種的蔬果做垂直方向上的區隔，以達成區隔物品、增進物品拿取便利性之目的。

【圖式簡單說明】

【0018】

圖1為本案一實施例的立體示意圖。

圖2為本案一實施例未組合狀態的示意圖。

圖3為本案一實施例兩個置物盒相堆疊的剖面示意圖。

圖4為本案一實施例未組合狀態的示意圖。

圖5為本案一實施例組合狀態的剖面示意圖。

圖6A為本案一實施例未組合狀態的示意圖。

圖6B為本案一實施例組合狀態的剖面示意圖。

圖7為本案一實施例隔板的示意圖。

圖8A為本案一實施例隔板置入置物盒的做動示意圖。

圖8B為圖8A隔板置入置物盒後的剖面圖。

圖9為本案一實施例組合狀態的剖面示意圖。

圖10A為圖9中c部分的放大詳圖。

圖10B為圖10A塞件未嵌入出水孔時的示意圖。

圖11為本案一實施例蓋體的爆炸示意圖。

圖12A為圖11中a1部分的放大詳圖。

圖12B為圖11中a2部分的放大詳圖。

圖13為本案一實施例蓋體的俯視示意圖。

圖14A～圖14B為本案一實施例滑蓋的做動示意圖。

圖15A為圖14A中沿d-d線段的截面示意圖。

圖15B為圖14B中沿e-e線段的截面示意圖。

圖16A～圖16B為本案一實施例扣合件與蓋體的做動示意圖。

【實施方式】

【0019】以下將參照相關圖式說明本案較佳實施例的置物盒，其中相同的元件將以相同的參照符號加以說明。

【0020】需要說明的是，本案各實施例中所有方向性用語（例如：上、下、左、右、前、後等）僅用於解釋某一特定狀態（如所附的各圖式所示）中各部件之間的相對位置關係、運動情況等，如果特定狀態發生改變時，則方向性用語也會隨之改變。

【0021】如圖1及圖2所示，本案置物盒9，包含：一外盒體1及一蓋體4；外盒體1可被蓋體4完全的覆蓋，且外盒體1與蓋體4可相結合或分離。置物盒9的材質可選自例如但不限於聚丙烯之塑料。置物盒9的用途可例如但不限於儲存生鮮

食材（例如但不限於：蔬果、肉類等）或熟食（例如但不限於餅乾、經烹調的食材等）、分裝物品、洗滌蔬果等。

【0022】如圖3所示，使用者能夠視需求將多個置物盒以堆疊的方式整理，至於使用者如何擺置物盒9，本案不對此作限制。

【0023】如圖4所示，本案置物盒9，包含：一外盒體1、一內盒體2及一蓋體4。外盒體1可例如但不限於呈現四方體，上端具有四方形的一第一開口11、第一開口11的四個邊緣鄰接一側壁12並形成一端開放式的第一容置空間13。

【0024】內盒體2同樣呈現四方體（或其他與外盒體1對應的形體），具有一第二開口21、第二開口21的四個邊緣鄰接一側壁22並形成一端開放式的第二容置空間23，內盒體2的側壁22具有多個孔洞24，形成一籃體。該些孔洞24的孔徑介於0.1 公分至3 公分、較佳地是介於0.5 公分至1.5 公分或不大於5 公分。

【0025】如圖5及圖6A所示，內盒體2的長、寬、高皆小於外盒體1，亦指第二容置空間23的容積小於第一容置空間13，如此一來，內盒體2可完整地容納於外盒體1之中，以確保蓋體4能夠將內盒體2完全地密封於第一容置空間13中。

【0026】值得一提的是，綜合內盒體2成籃體之結構以及內盒體2可置入外盒體1的狀態，當使用者把洗滌後尚未瀝乾之蔬果置於內盒體2中，蔬果所夾帶的多餘水分，可以經由內盒體2之孔洞24，從籃體的內側直接流向至外盒體1中。

【0027】圖5為圖4各組件（蓋體4、內盒體2、外盒體1）組裝完成後置物盒9以長邊連線（如圖6的b-b連線）之剖面示意圖。如圖4及圖5所示，其中內盒體2更具有一第一凸肋組25、一第二凸肋組26、一第三凸肋組27、及一第四凸肋組28。

【0028】需要說明的是，在本實施例中內盒體2是呈現前後對稱及左右對稱，故圖式中無法直接看見的元件、部位、結構得省略，惟實際的實施或應用是否係前後對稱或左右對稱，本案不對此作限制。

【0029】在一些實施例中，第一凸肋組25、第二凸肋組26、第三凸肋組27、及第四凸肋組28各皆具有至少二互相平行的凸肋251、261、271、281。如圖5所示，第一凸肋組25及第二凸肋組26(未繪示)靠近第二開口21的一端與和第三凸肋組27及第四凸肋組28靠近第二開口21的一端皆等高。

【0030】如圖5所示，第一凸肋組25及第二凸肋組26（未繪示）的該些互相平行的凸肋251與凸肋251、以及凸肋261與凸肋261之間分別具有一間隙252、262，該些間隙252、262可例如但不限於不大於3 公分，較佳地是介於1 公分至2 公分之間，其用途將於後段作說明。

【0031】如圖6A所示，置物盒9更包含一隔板3；隔板3更包含：一第一分隔板31、及一第二分隔板32。第一分隔板31與第二分隔板32可轉動地樞接。

【0032】承前述提及，各凸肋組25、26、27、28靠近第二開口21的一端皆等高。如圖6B所示，當隔板3水平置放於這些凸肋組25、26（未繪示）、27、28靠近第二開口21之一端（上側）時，隔板3與內盒體2底部呈互相平行，可用以橫向地分隔第二容置空間23。

【0033】如圖7所示，第一分隔板31其中一側具有一第一缺口311；第二分隔板32其中一側具有一第二缺口321。當第一分隔板31、及一第二分隔板32不互相重疊時（圖7中左圖），第一缺口311與第二缺口321共同形成一穿孔33。當第一分隔板31和第二分隔板32處同一平面（即夾角為180 度）時，穿孔33之孔徑不大

於5公分，使得使用者能夠把手指穿過而輕鬆地勾取置放於內盒體2的隔板3，將隔板3自內盒體2中取出。

【0034】請一併參照圖8A以及前述圖4、圖5及圖6A，第一凸肋組25及第二凸肋組26分別具有一間隙252、262。且因隔板3的第一分隔板31與第二分隔板32可轉動地樞接。當第一分隔板31與第二分隔板32彼此重疊時，隔板3形成一長度（圖8A中隔板3的下側邊緣至第一缺口311或第二缺口321的距離），此長度不大於內盒體2的深度（即第二容置空間23的高），隔板3的厚度（第一分隔板31的厚度與第二分隔板32的厚度加總）不大於間隙252或間隙262，較佳地隔板3能夠緊密地、同時地嵌合於第一凸肋組25及第二凸肋組26。

【0035】圖8B為圖8A各組件（外盒體1、內盒體2、隔板3、及蓋體4）組裝後沿長邊中線（如圖13中的b-b線段）的剖面圖。如圖8B所示，當第一分隔板31與第二分隔板32以相疊合之形態置入間隙252、262時，隔板3與內盒體2底部呈現介於45度至90度的夾角，可用以縱向或斜向地分隔第二容置空間23。

【0036】如圖6B及圖8B所示，藉由第一凸肋組25、第二凸肋組26、及隔板3的設置，隔板3得以不同形態置入內盒體2，而有不同的分隔效果，讓消費者有更多元的空間利用，也達成區隔物品、增進物品拿取便利性之目的。

【0037】請一併參照圖9～圖10B及圖2，置物盒9更包含一塞件5。外盒體1遠離第一開口11的一側具有一出水孔14；塞件5可拆卸地嵌入於出水孔14並完全密封出水孔；當塞件5未嵌入出水孔14時，即能發揮排水的功能。使用者能夠將蔬果置放於內盒體2中，且將內盒體2更同時地置放於外盒體1中，進而使用者能夠額外地浸泡或是加入蔬果清潔劑且浸泡這些蔬果，待清洗完成後即可直接地將塞件5拔除以使水或是清洗液直接地流出內盒體2及外盒體1。如此一來，使用

者將可以省去市面常見的瀝水籃，尚需分離內、外籃來排水或尚需以手掌阻擋洗滌物，讓水沿盒角開口流洩之步驟。

【0038】在本實施例中，塞件5又作為一對稱結構，外盒體1設有兩個出水孔14，塞件5兩端皆設有密合用的材質，塞件5為一軟性結構，可彈性作彎折，因此，塞件5還可以選擇地只讓一端出水孔14或二端出水孔14同時進行排水。

【0039】如圖11、圖12A～圖12B所示，蓋體4更包含一透氣結構41、一滑蓋42、及一扣合件43；透氣結構41包含一凹入區域411、及位於凹入區域411底部之透氣孔412。

【0040】在本實施例中，透氣孔412偏位於凹入區域411底部的單一側，約占凹入區域411底部1/3的面積，但本案不限於此。每一個透氣孔412的形狀可例如但不限於是圓形、方形或三角形等。

【0041】如圖12A所示，凹入區域411的長側邊具有至少二凹部413，凹部413之間有一限位部414。

【0042】如圖12B所示，滑蓋42具有一彈性凸部421及一撥動部422。

【0043】請一併參照圖14A～圖14B、圖15A～圖15B、及圖11、圖12A~圖12B，滑蓋42可在凹入區域411的範圍內滑動，當滑蓋42自凹入區域411的一端移動至另一端，則彈性凸部421隨之從凹部413移動至另一凹部413。此外，凹部413之間的限位部414，可作為防止滑蓋42輕易地滑動至任一側的止擋件，以避免滑蓋42毫無限制地、過於輕易地作移動。

【0044】如圖14A、及圖15A所示，當滑蓋42移動至如前述凹入區域411具有透氣孔412的一側（圖14A中凹入區域411的下側；圖15A中凹入區域411的左側），

滑蓋42會遮蔽透氣孔412，而有阻隔氣體流通之效果，如此可作為存放需要密封保存的食材（例如但不限於容易受潮軟化的餅乾）之用途。

【0045】如圖14B及圖15B所示，當滑蓋42移動至如前述凹入區域411未具有透氣孔412的一側（圖14BA中凹入區域411的上側；圖15B中凹入區域411的右側），未被滑蓋42遮蔽的透氣孔412，即能發揮透氣之功能，如此可例如但不限於裝置建議通風保存的食材。

【0046】承上述，藉由透氣結構41及滑蓋42的設置，不僅提供不同選擇性的保存方法，進而也解決不必要水分殘存於置物盒9中，避免細菌或黴菌茲生，所產生的後續問題（例如消費者食用後影響健康）。

【0047】請一併參照圖16A～圖16B以及圖11、及圖13，扣合件43位於蓋體4非相鄰邊的兩側；蓋體4更包含至少二扣合件43，扣合件43更具有一定位部431，定位部431樞接於蓋體4上的定位結構44，讓扣合件43得與蓋體4可轉動地樞接；扣合件43的用途在於當蓋體4蓋上外盒體1後，加以跟外盒體1作卡合。

【0048】綜上所述，本案是一個具有外盒體和內盒體的置物盒，藉由內盒體作成籃體及外盒體設有出水孔的巧思，可讓消費者在洗滌蔬果後，直接進行排水動作。

【0049】另外，更設置有能夠使殘存水分離開置物盒的透氣結構，藉由滑蓋的裝置，能調整透氣程度或保存方式的透氣與否，提供不同選擇性的保存方法，也進而改善不必要水分殘留，後續可能茲生細菌或黴菌的問題。

【0050】最後，本案亦藉由設置有可折疊的隔板及多個凸肋組，供給更多元的空間分隔，達成區隔物品、增進物品拿取便利性之目的。

【0051】以上所述僅為舉例性，而非為限制性者。任何未脫離本案的精神與範疇，而對其進行的等效修改或變更，均應包含於後附的申請專利範圍中。

【符號說明】

1：外盒體

11：第一開口

12：側壁

13：第一容置空間

14：出水孔

2：內盒體

21：第二開口

22：側壁

23：第二容置空間

24：孔洞

25：第一凸肋組

26：第二凸肋組

27：第三凸肋組

28：第四凸肋組

251、261、271、281：凸肋

252、262、272、282：間隙

3：隔板

31：第一分隔板

311：第一缺口

32：第二分隔板

321：第二缺口

33：穿孔

4：蓋體

41：透氣結構

411：凹入區域

412：透氣孔

413：凹部

414：限位部

42：滑蓋

421：彈性凸部

422：撥動部

43：扣合件

431：定位部

44：定位結構

5：塞件

9：置物盒

【新型申請專利範圍】

【請求項1】　一種置物盒，包含：

一外盒體，具有一第一開口、一側壁並形成一端開放式的一第一容置空間；

一內盒體，具有一第二開口、一側壁並形成一端開放式的一第二容置空間，於該內盒體的側壁具有多個孔洞，且該內盒體的長、寬、高皆小於該外盒體，該第二容置空間的容積小於該第一容置空間，該內盒體可容納於該外盒體中；

一隔板，該隔板可完全置入該第二容置空間；

一蓋體，該蓋體可遮蔽該第一開口。

【請求項2】　如申請專利範圍第1項所述之置物盒，其中該隔板更包含：

一第一分隔板，其中一側具有一第一缺口；

一第二分隔板，其中一側具有一第二缺口，該第一分隔板與該第二分隔板可轉動地樞接，該第一缺口與該第二缺口共同形成一穿孔；以及

其中，當該第一分隔板和第二分隔板處同一平面時，該穿孔之孔徑不大於5公分。

【請求項3】　如申請專利範圍第1項所述之置物盒，其中該些孔洞孔徑不大於5公分。

【請求項4】　如申請專利範圍第1項所述之置物盒，其中該內盒體具有一第一凸肋組及一第二凸肋組，該第一凸肋組及該第二凸肋組皆具有至少二互相平行的凸肋；又該第一凸肋組及該第二凸肋組也互相平行，並分別位於該內盒體的不相鄰側壁。

【請求項5】　如申請專利範圍第4項所述之置物盒，其中該些互相平行的凸肋之間具有一間隙，該些間隙不大於3公分；當該第一分隔板與該第二分隔板

以相疊合並置入該間隙時，則該隔板與該內盒體底部呈現介於45度至90度的夾角，用以分隔該第二容置空間。

【請求項6】　如申請專利範圍第4項所述之置物盒，其中該內盒體更包含第三凸肋組，該第三凸肋組具有至少二互相平行的凸肋，該第三凸肋組與該第一凸肋組平行，且該第三凸肋組靠近該第二開口的一端與和該第一凸肋組及第二凸肋組靠近該第二開口的一端等高；以及

其中，當該隔板水平置放於該些凸肋靠近該第二開口之一端時，則該隔板與該內盒體底部呈互相平行，用以分隔該第二容置空間。

【請求項7】　如申請專利範圍第1項所述之置物盒，更包含：設置於該蓋體遠離該第一容置空間一側的一透氣結構，該透氣結構具有一凹入區域，該凹入區域的底部具有至少一透氣孔。

【請求項8】　如申請專利範圍第7項所述之置物盒，其中該蓋體更包含一滑蓋，該滑蓋具有一彈性凸部及一撥動部；該凹入區域的側邊具有至少二凹部，該些凹部之間有一限位部，該滑蓋可在該凹入區域的範圍內滑動；以及

其中，當該滑蓋自該凹入區域的一端移動至另一端，則該彈性凸部隨之從該凹部移動至另一該凹部；以及當該些透氣孔沒有被該滑蓋遮蔽時，即能發揮透氣的功能。

【請求項9】　如申請專利範圍第1項所述之置物盒，其中該蓋體更包含至少二扣合件，該些扣合件皆具有一定位部，該些扣合件與該蓋體可轉動地樞接。

【請求項10】　如申請專利範圍第1項所述之置物盒，其中更包含：一塞件；該外盒體遠離該第一開口的一側具有一出水孔，該塞件可拆卸地嵌入於該出水孔並完全密封該出水孔；以及

其中，當該塞件未嵌入該出水孔時，即能發揮排水的功能。

【新型圖式】

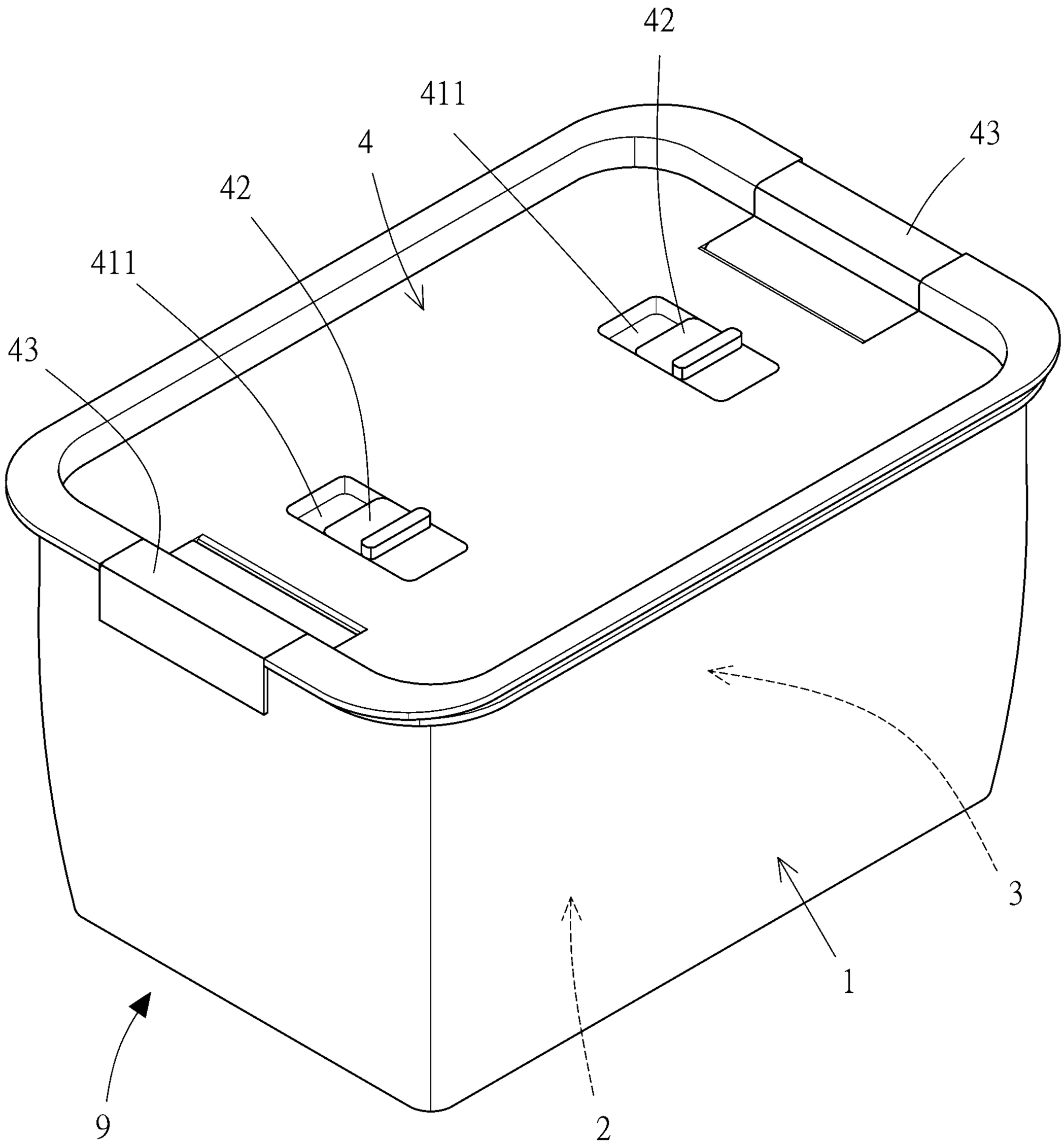

圖1

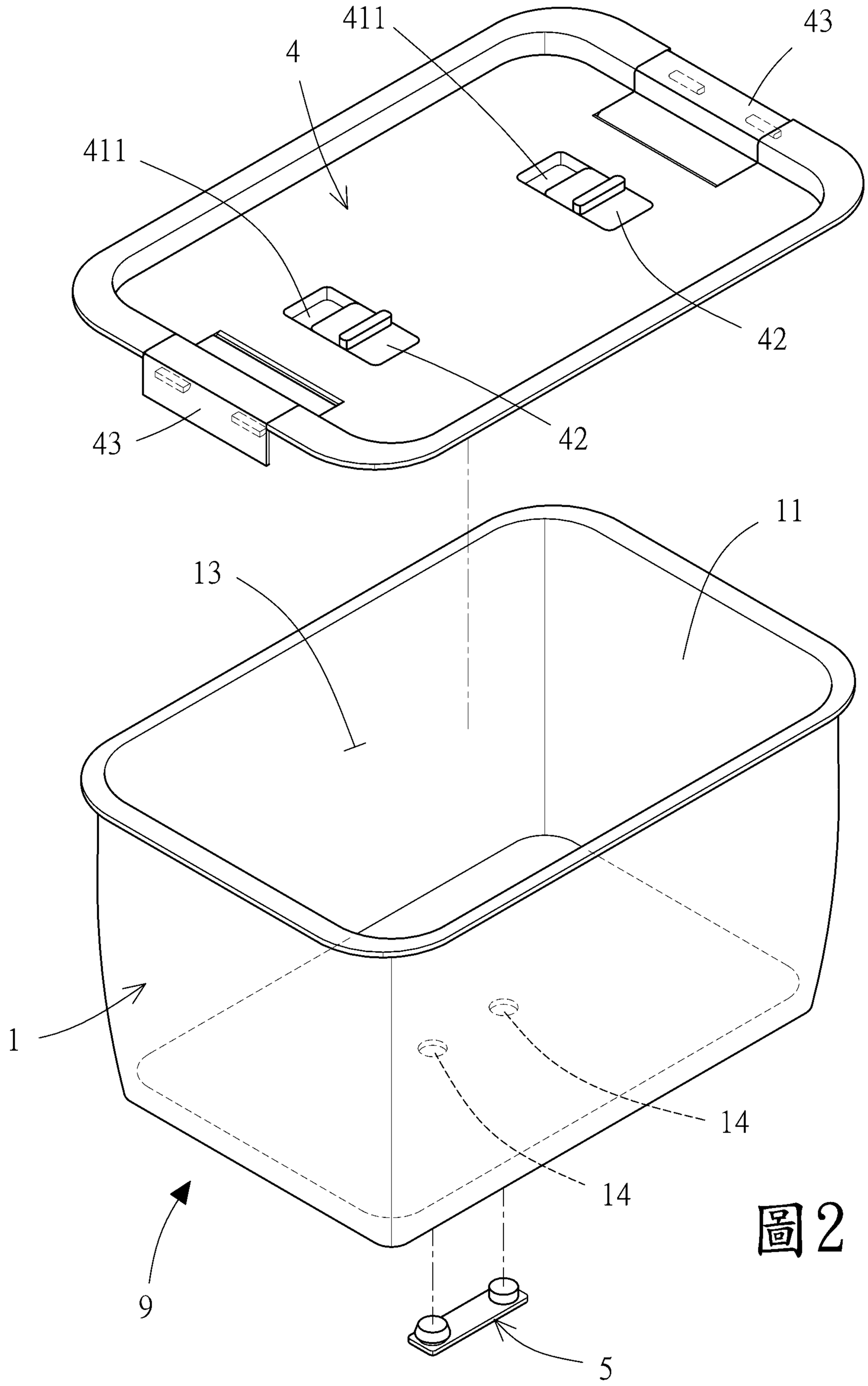

圖2

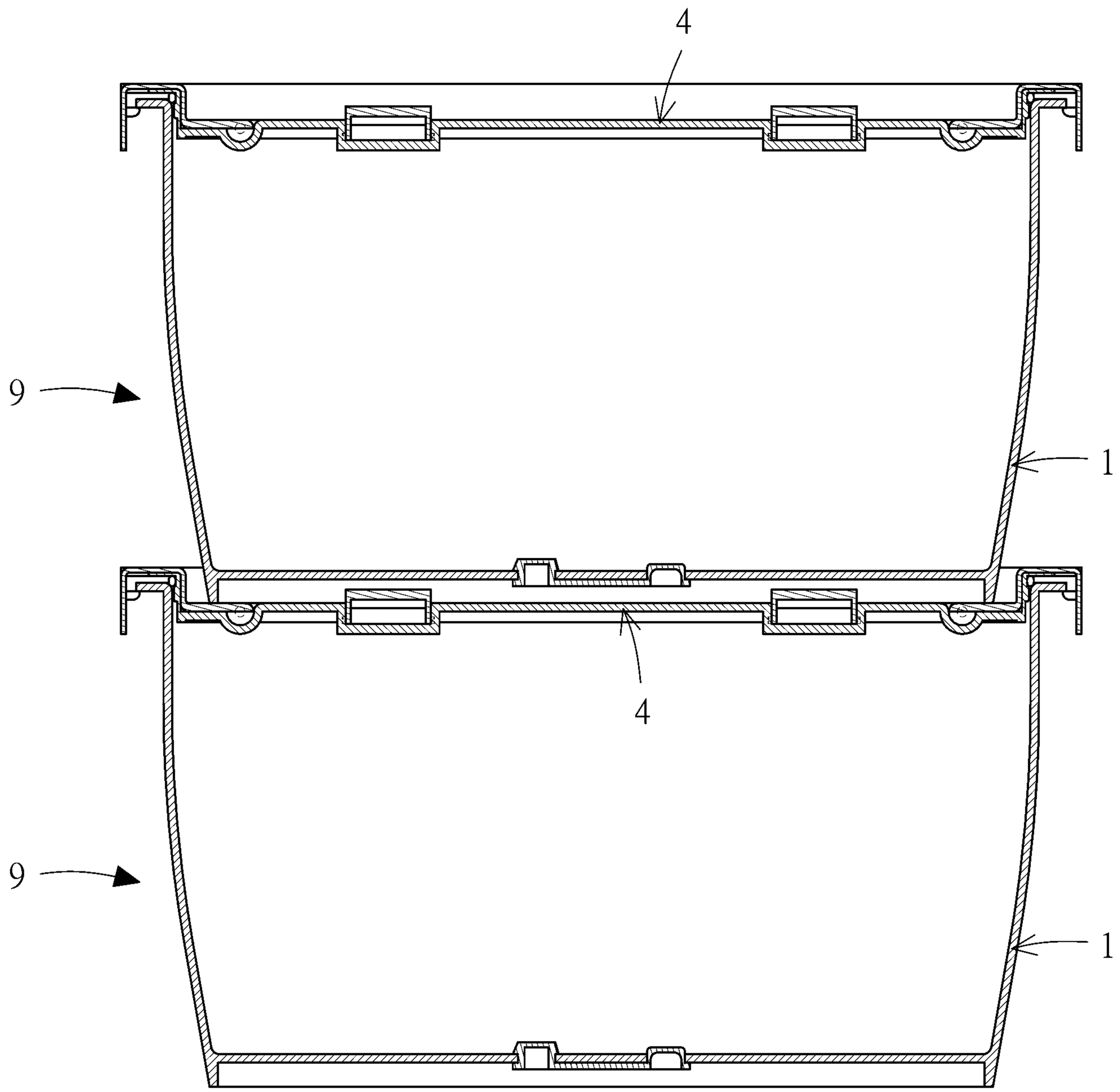

圖3

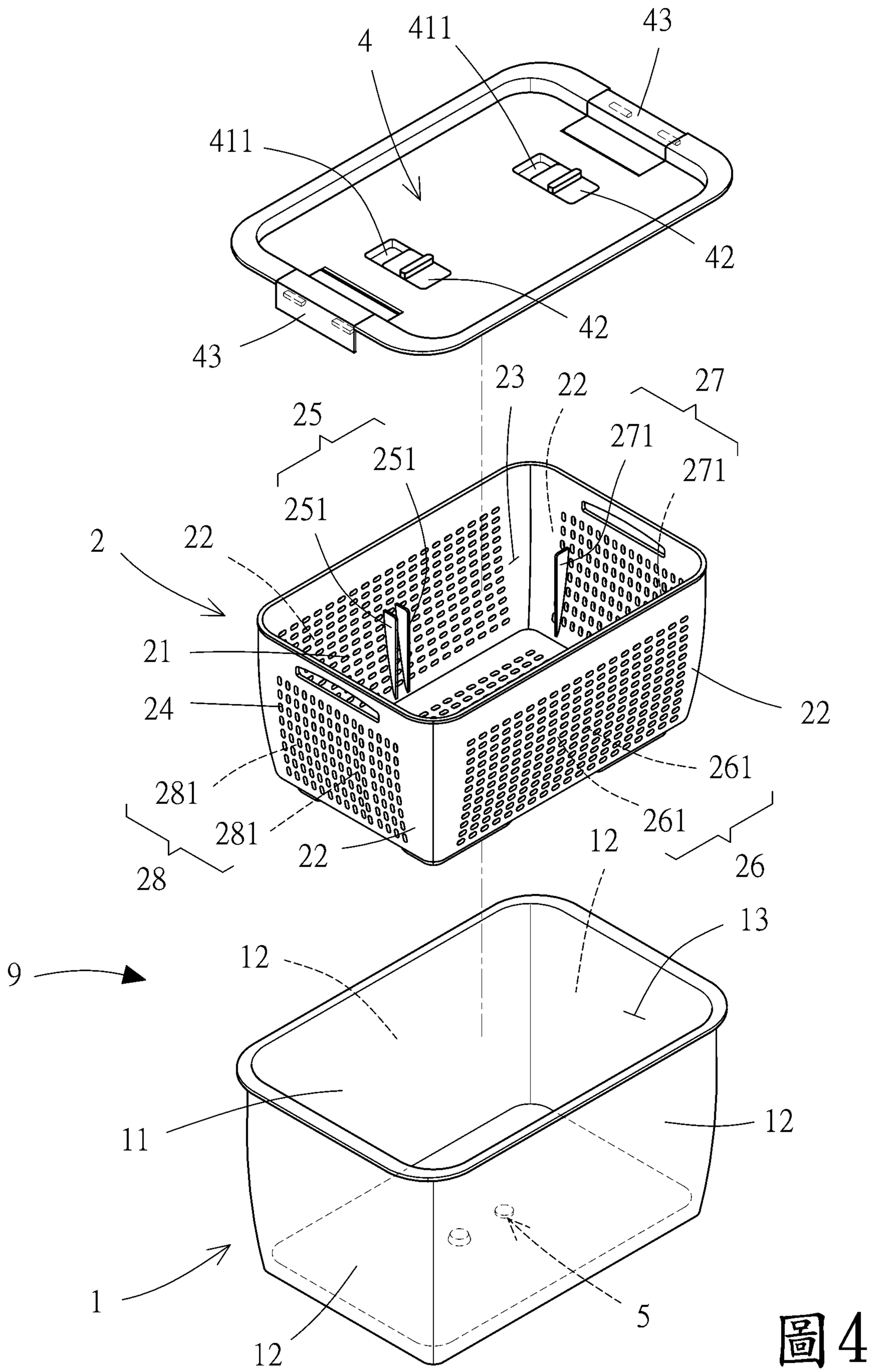
4
411
43
411
42
42
43
23
22
27
25
271
251
271
251
2
22
21
24
22
281
261
281
261
22
12
28
26
13
9
12
11
12
1
5
12

圖4

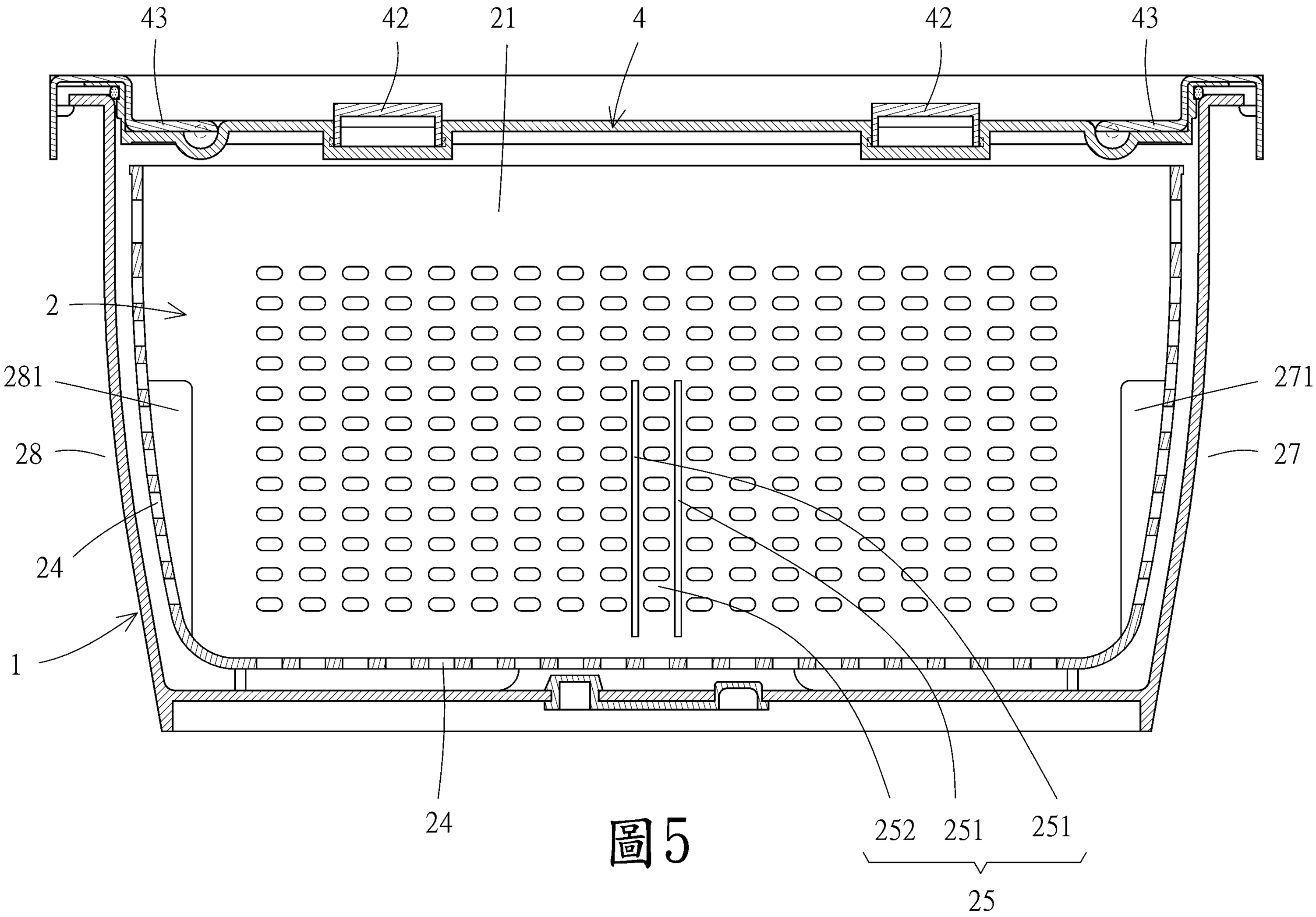

圖5

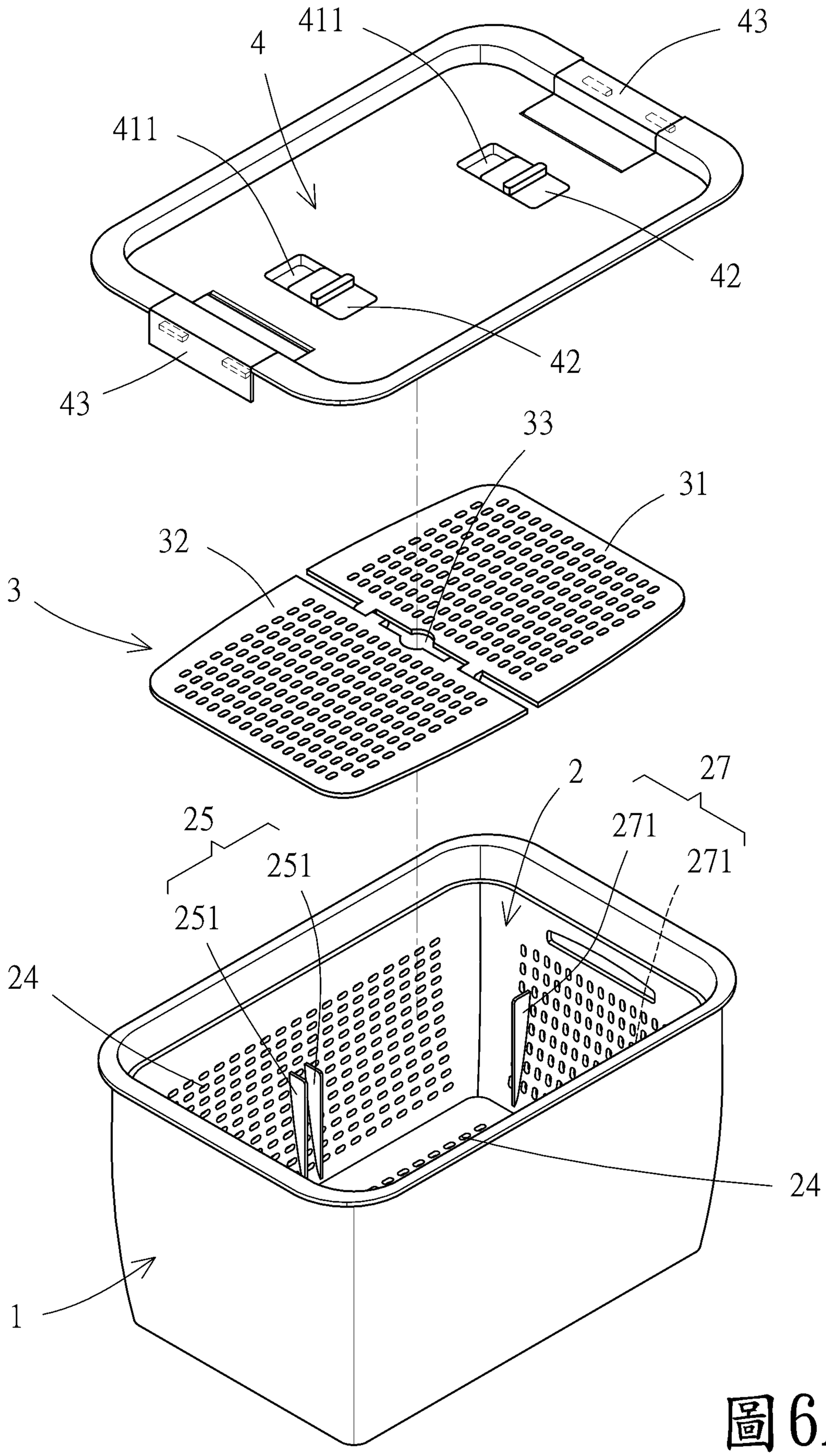

圖6A

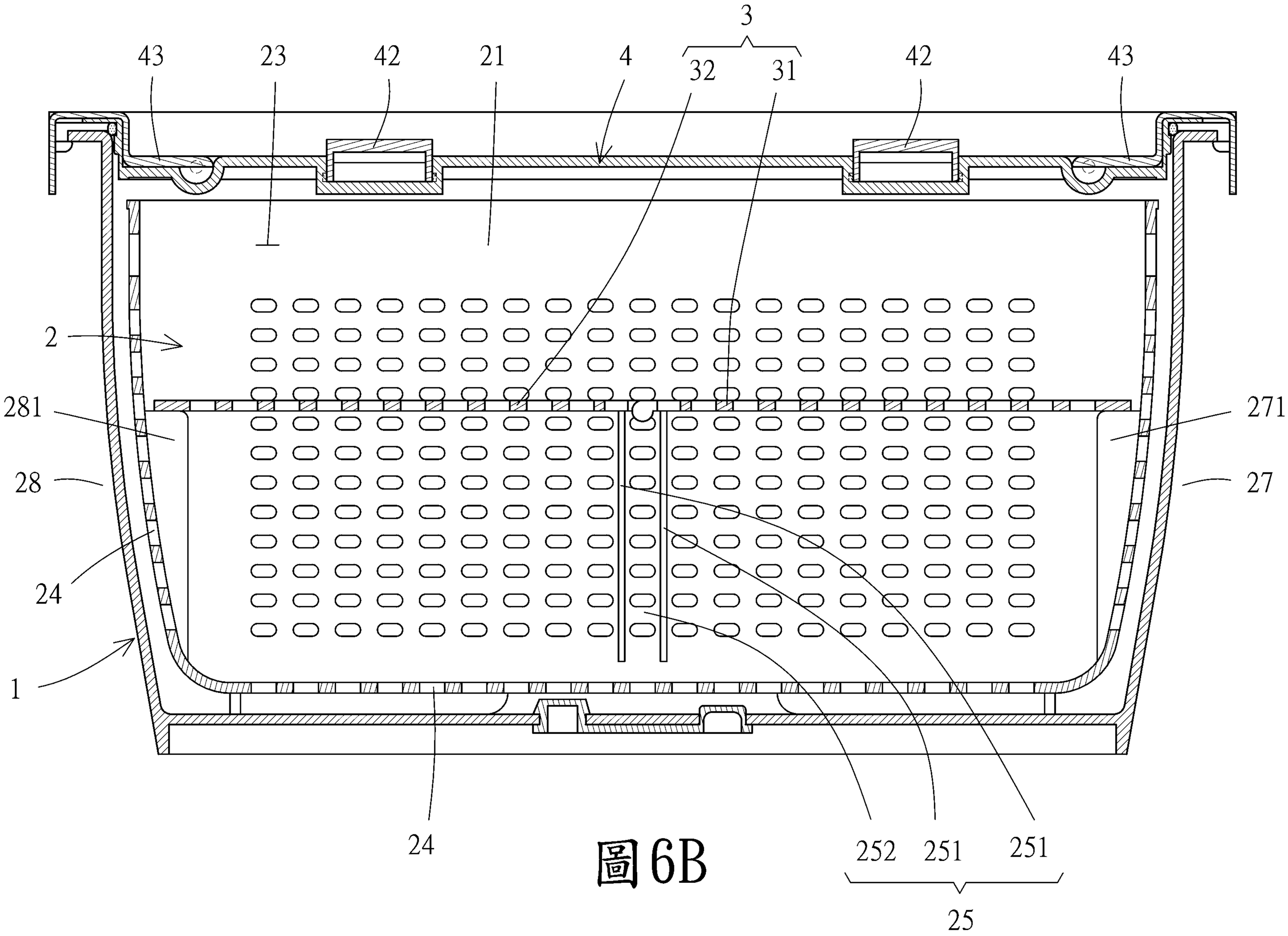

圖6B

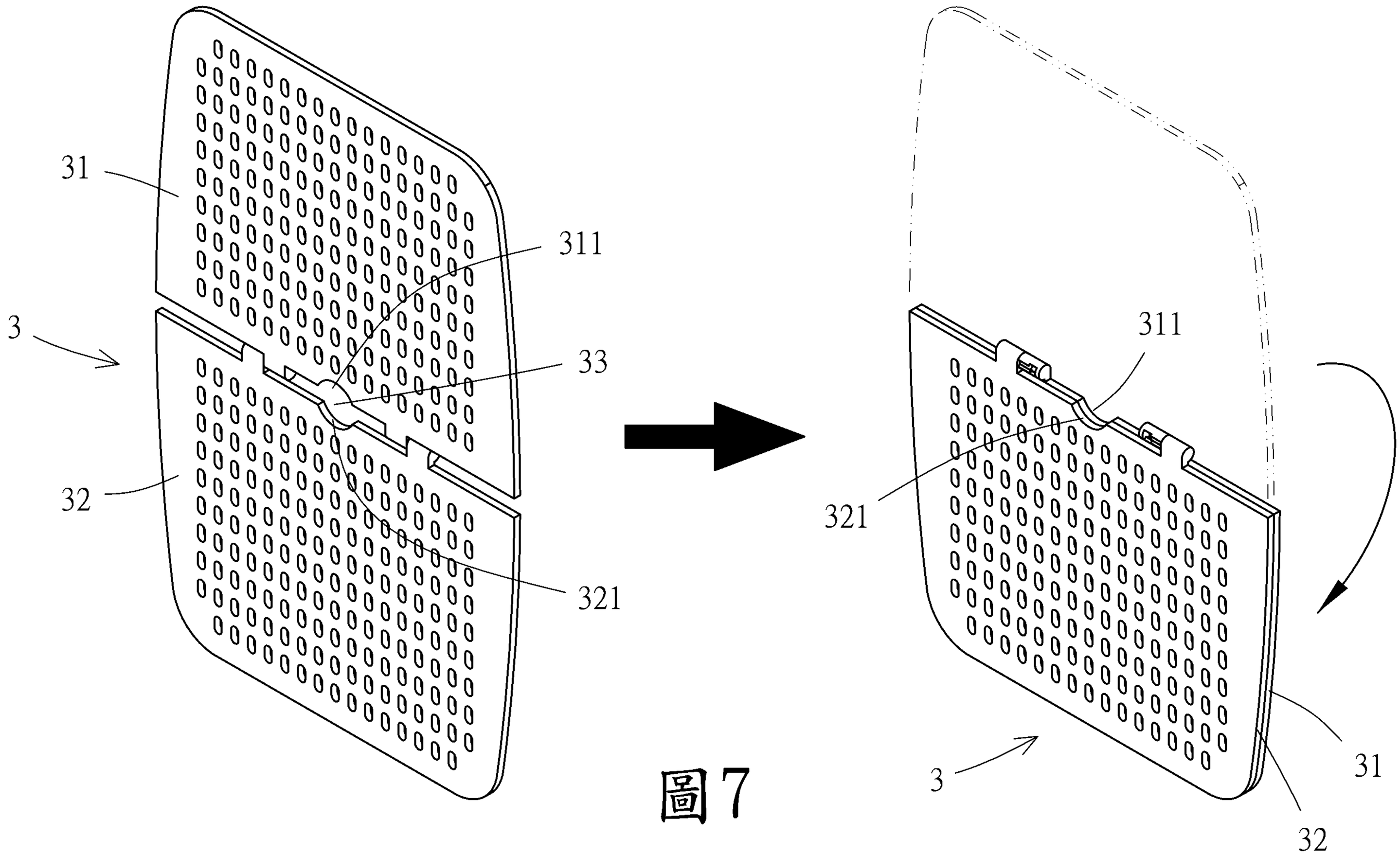

圖7

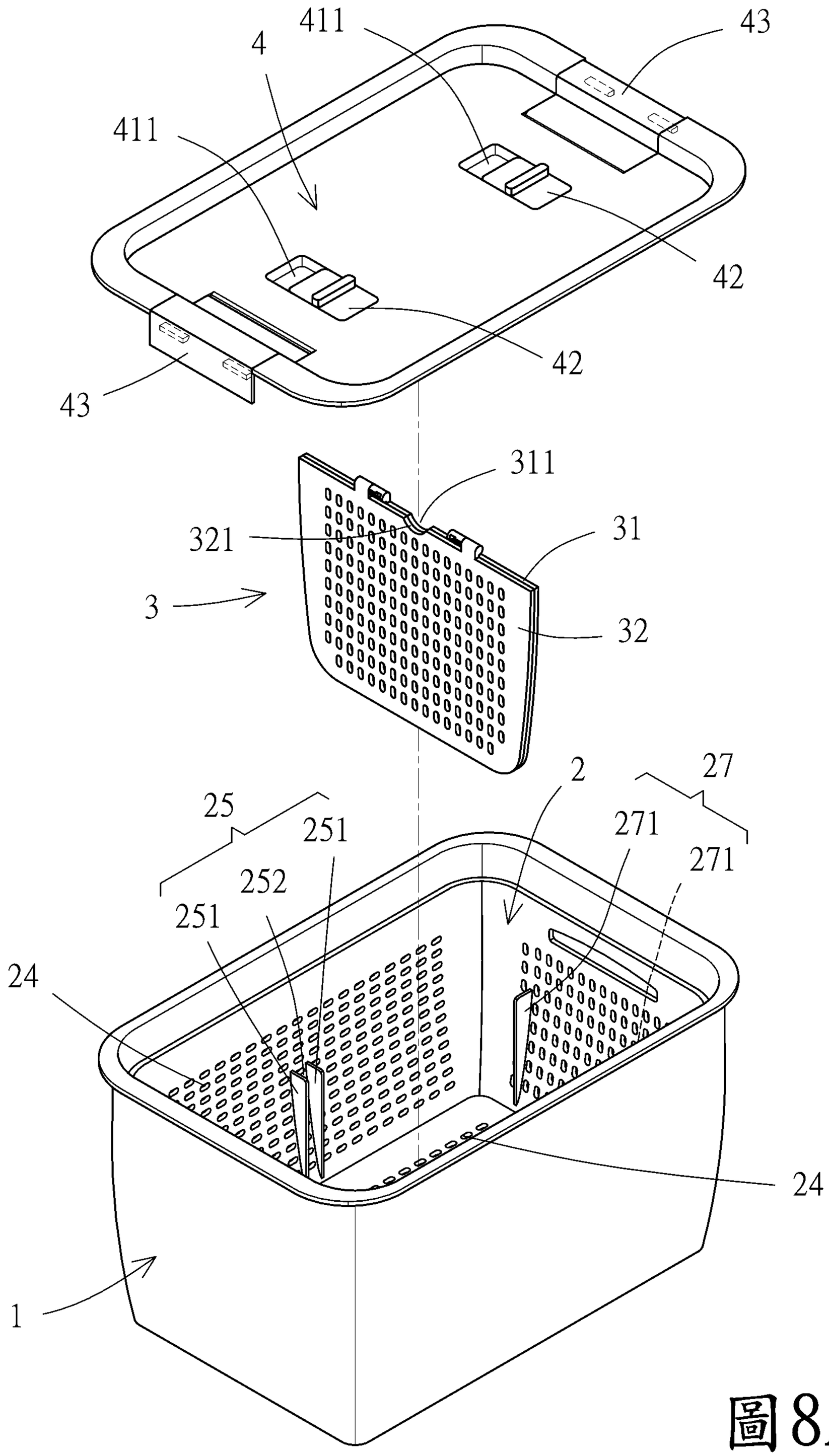
411
43
4
411
42
42
43
311
321
31
3
32
2
27
25
271
251
271
252
251
24
24
1

圖8A

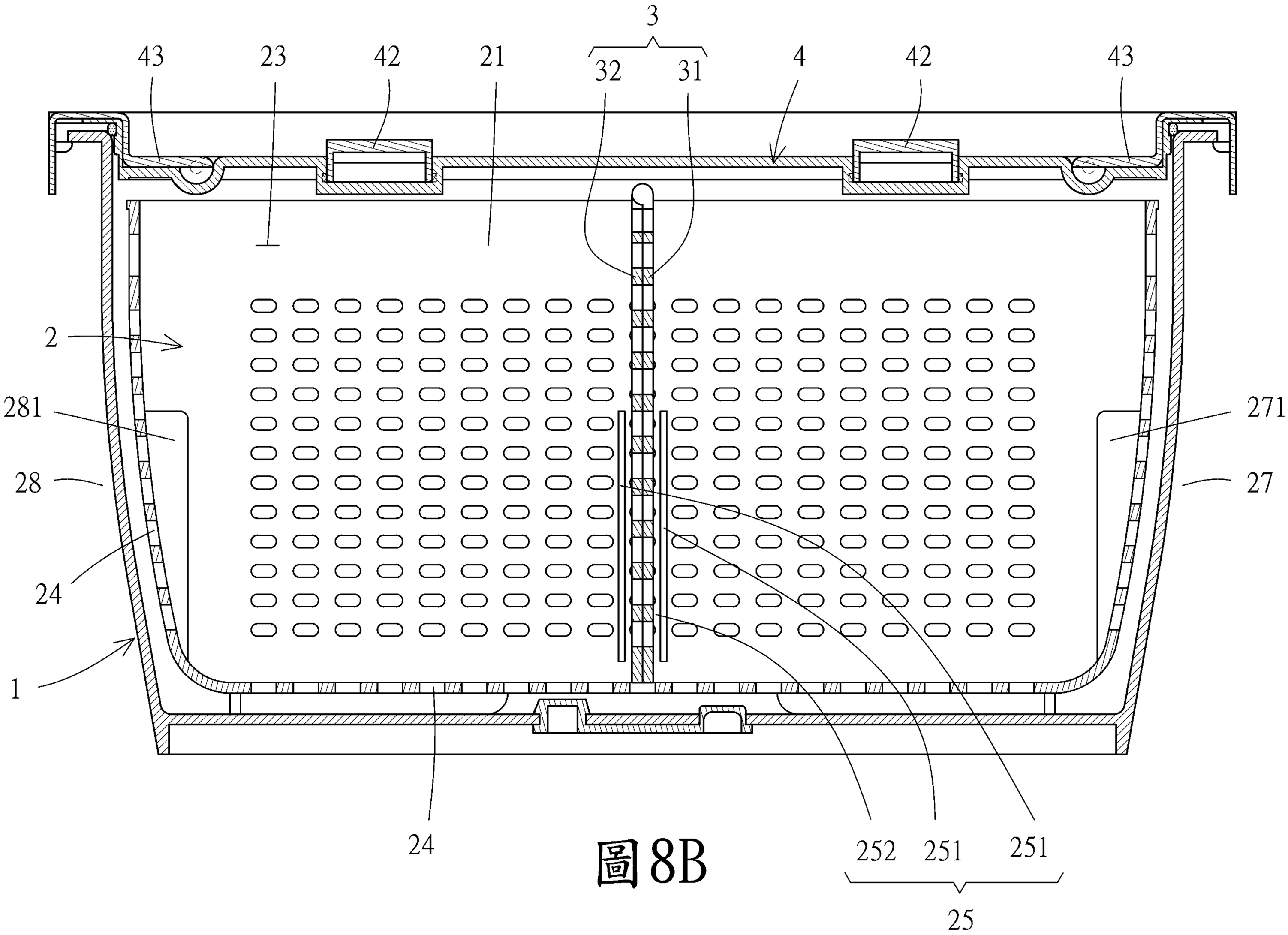

圖8B

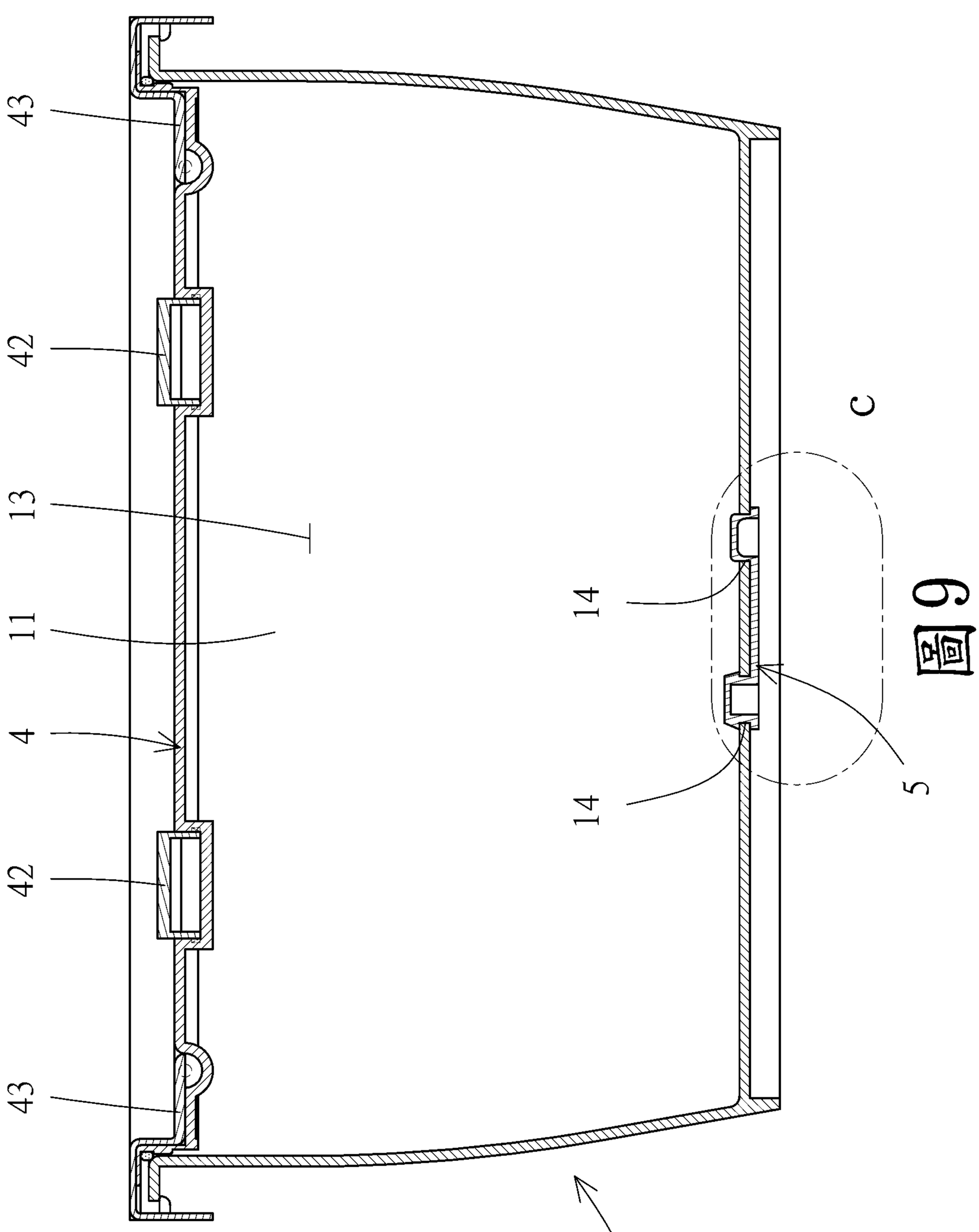

圖9

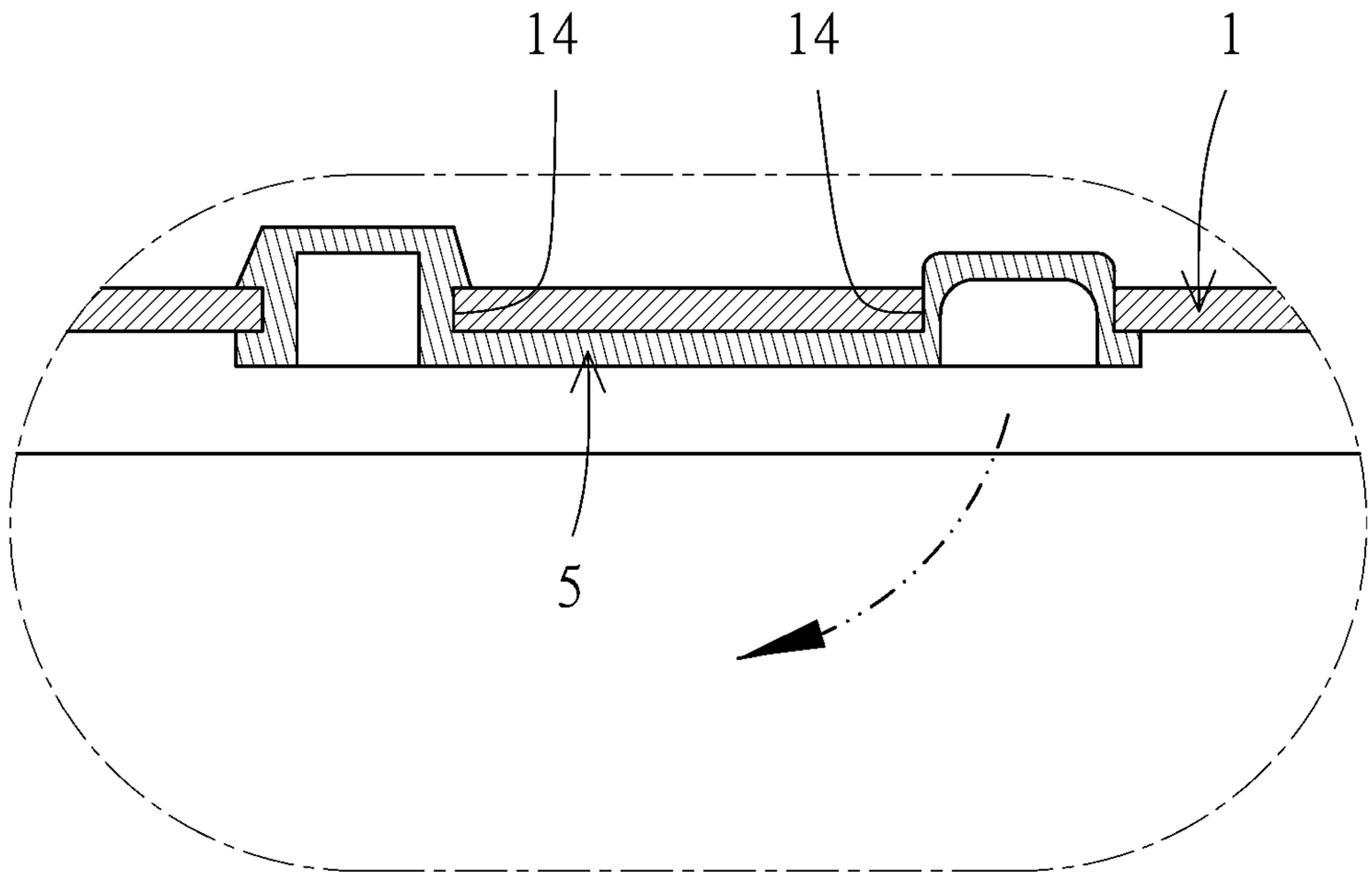

圖10A

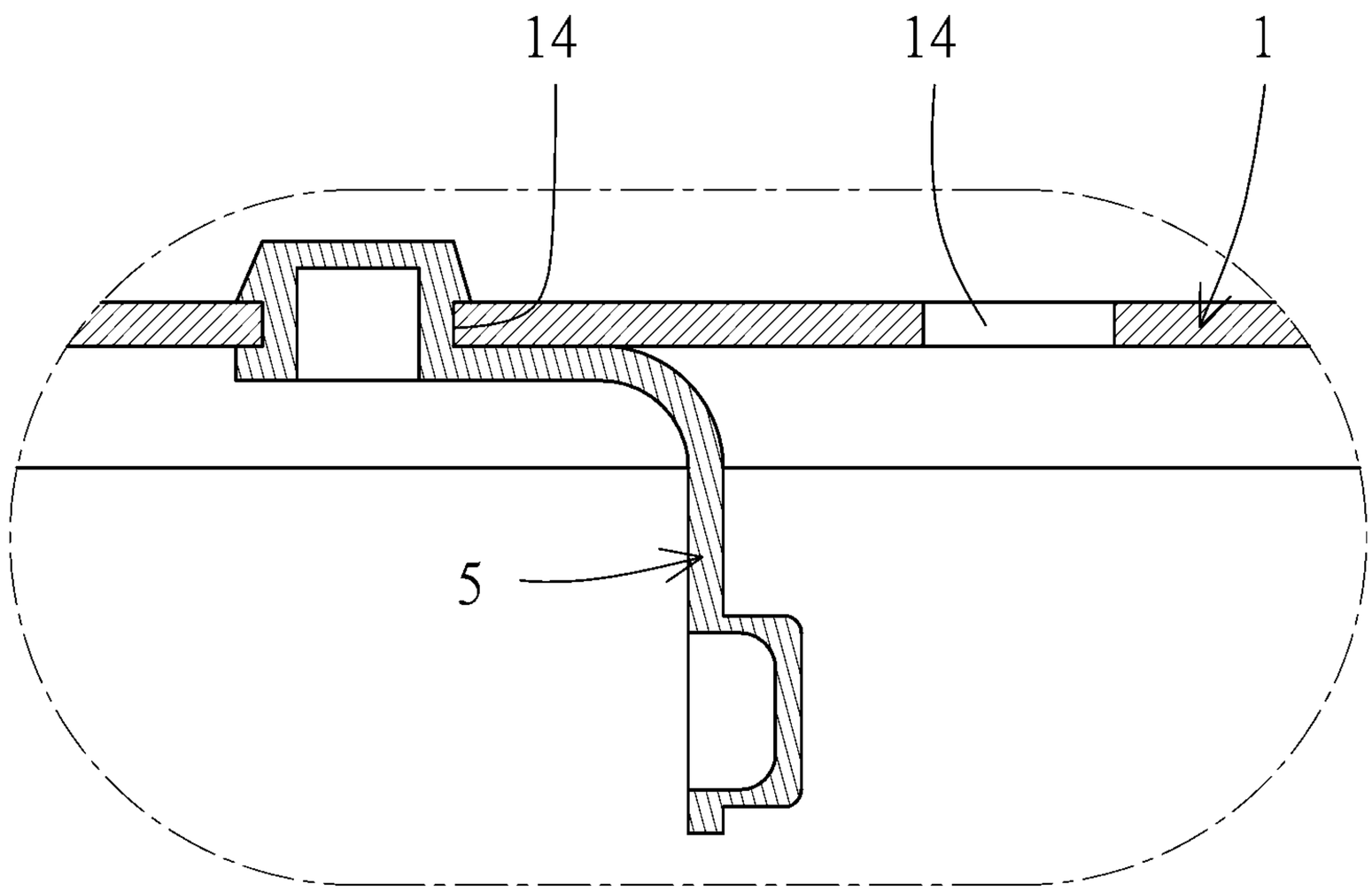

圖10B

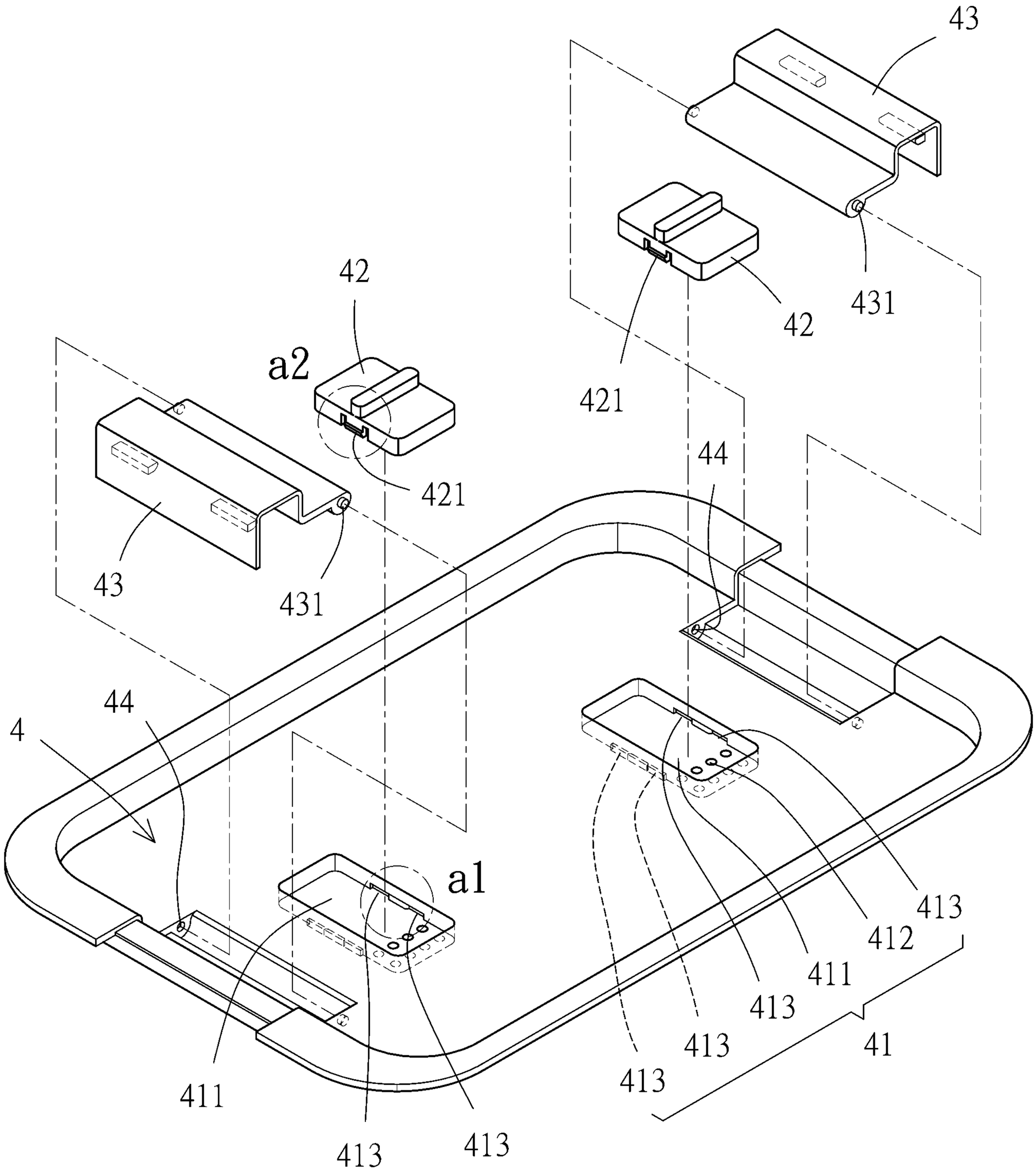
43
42
431
421
a2
42
421
44
43
431
4
44
a1
413
412
411
413
413
41
413
411
413
413

圖11

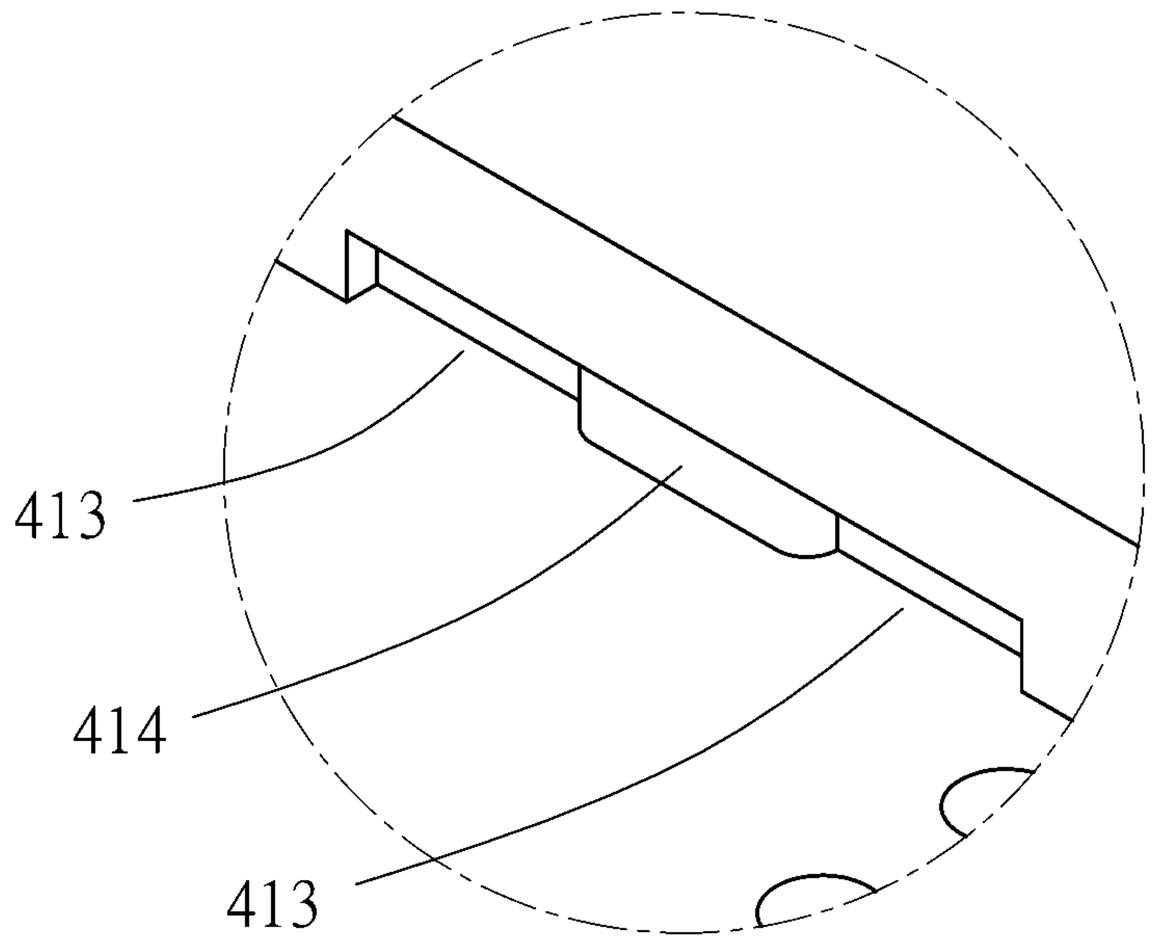

圖12A

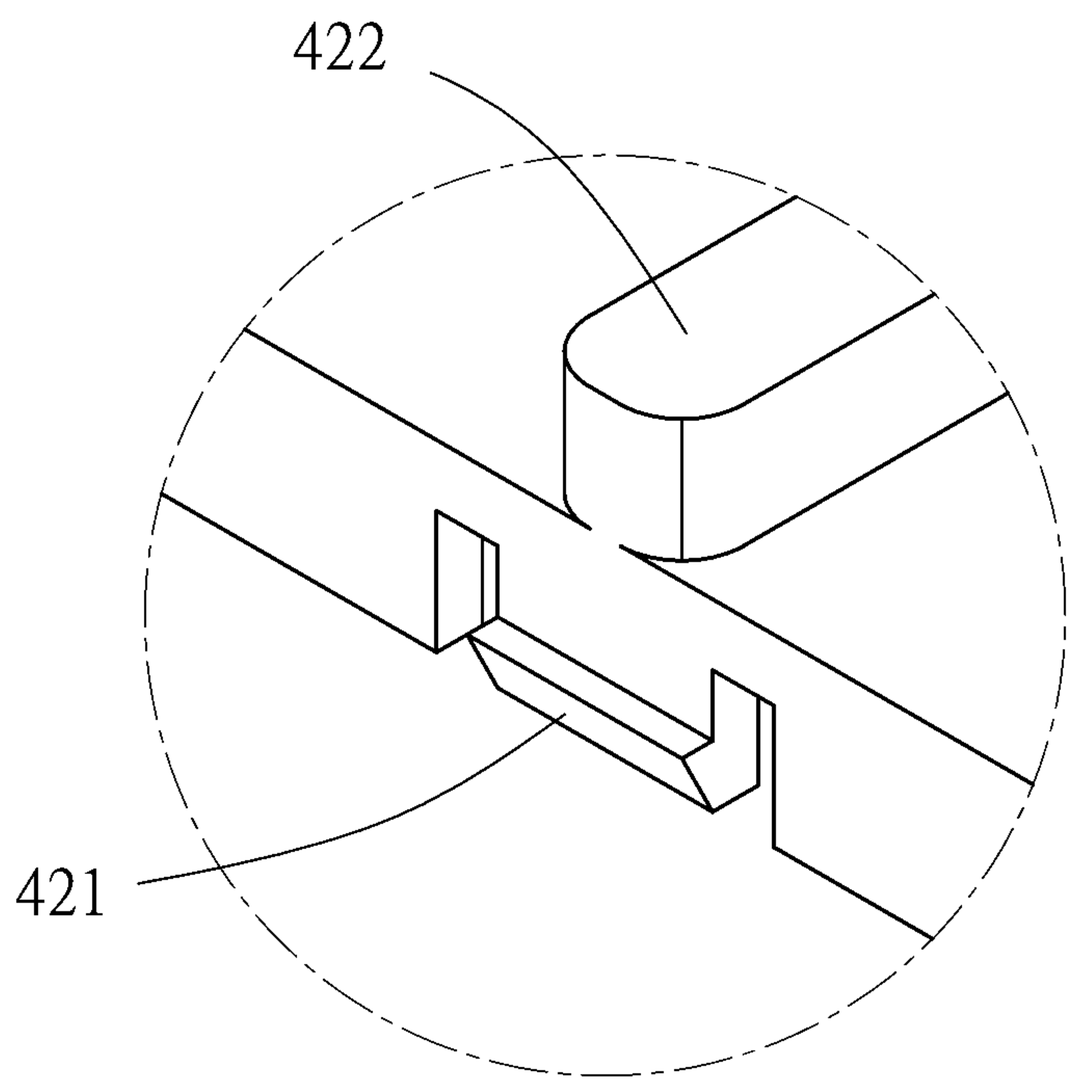

圖12B

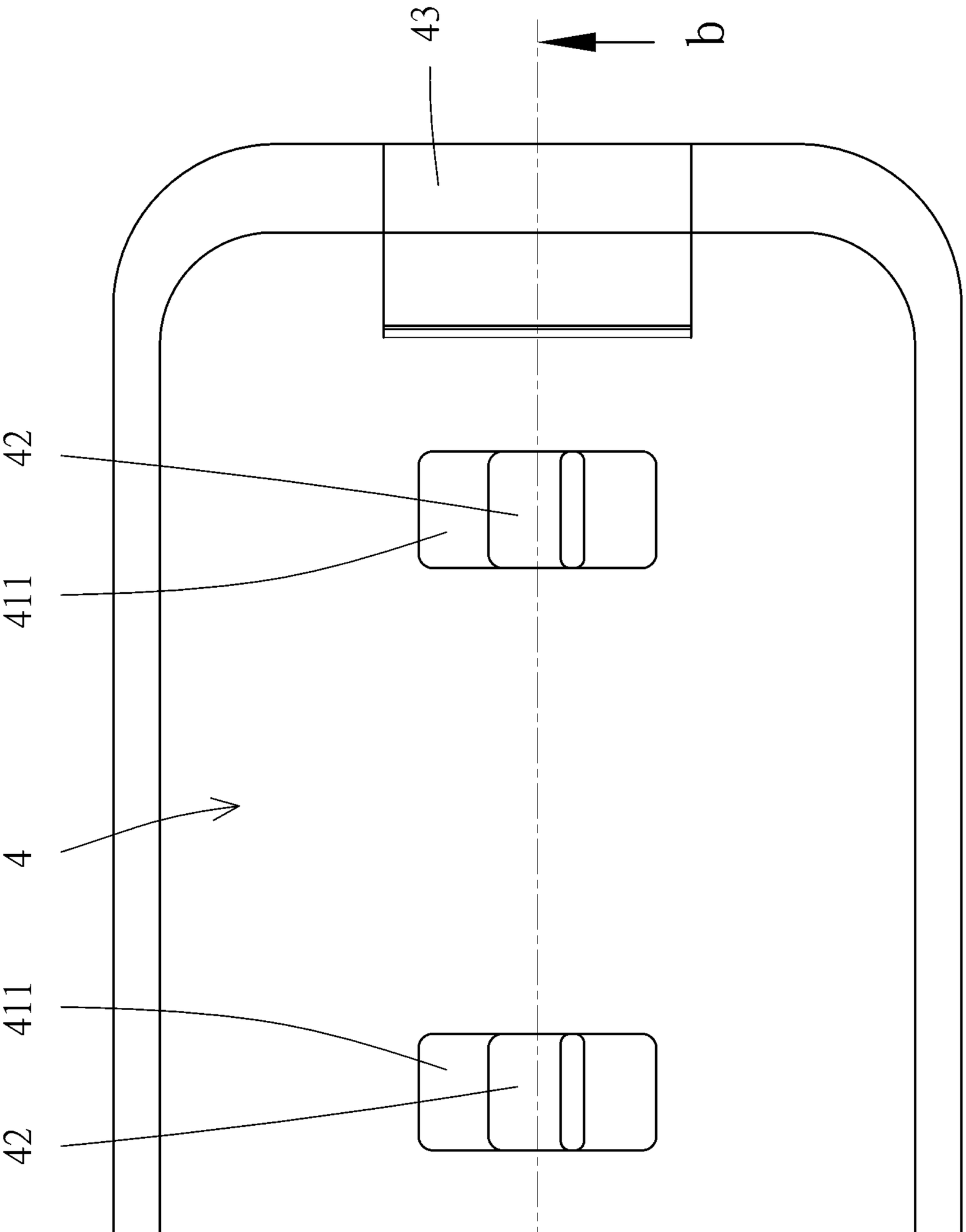

圖13

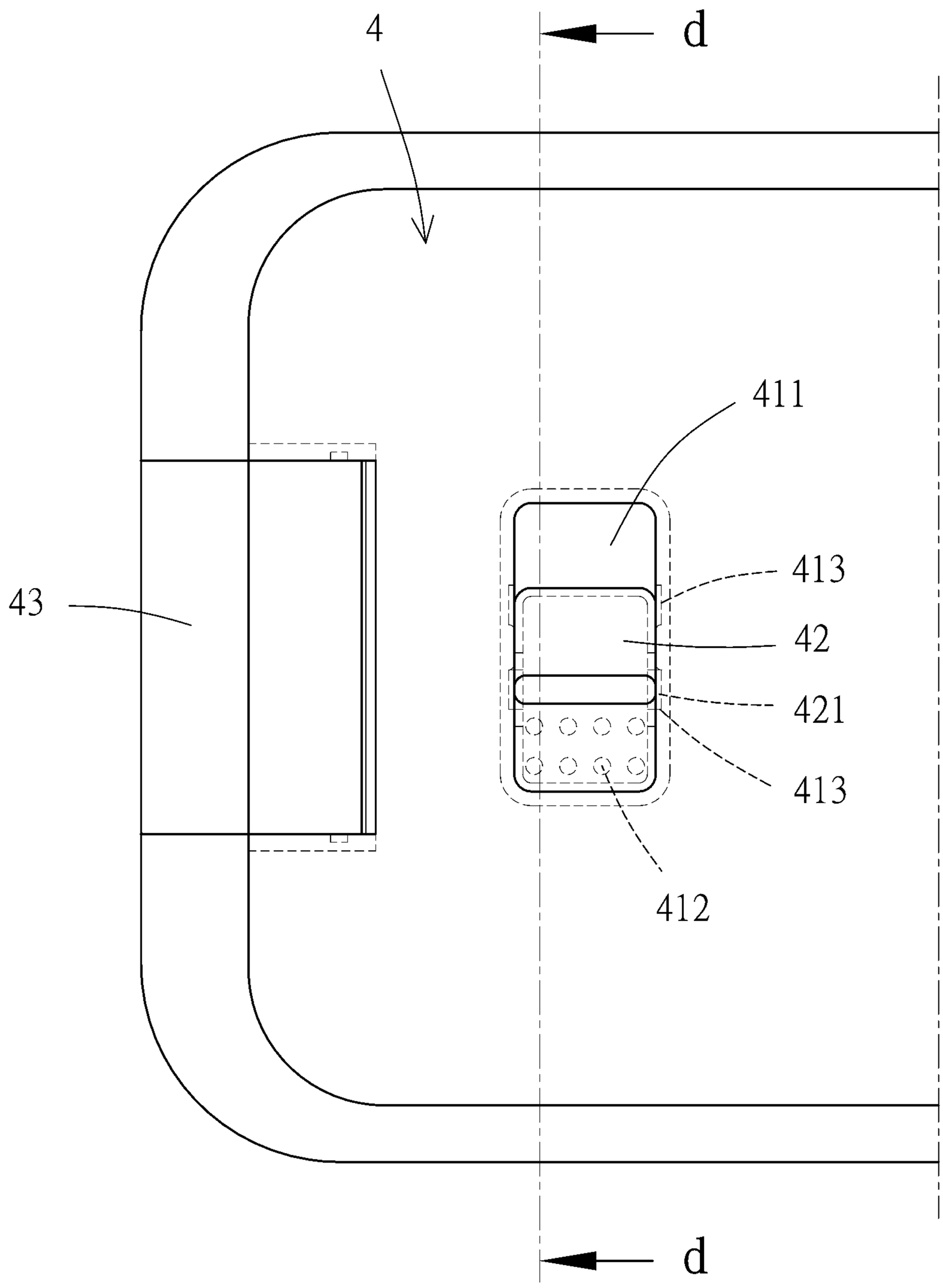

圖14A

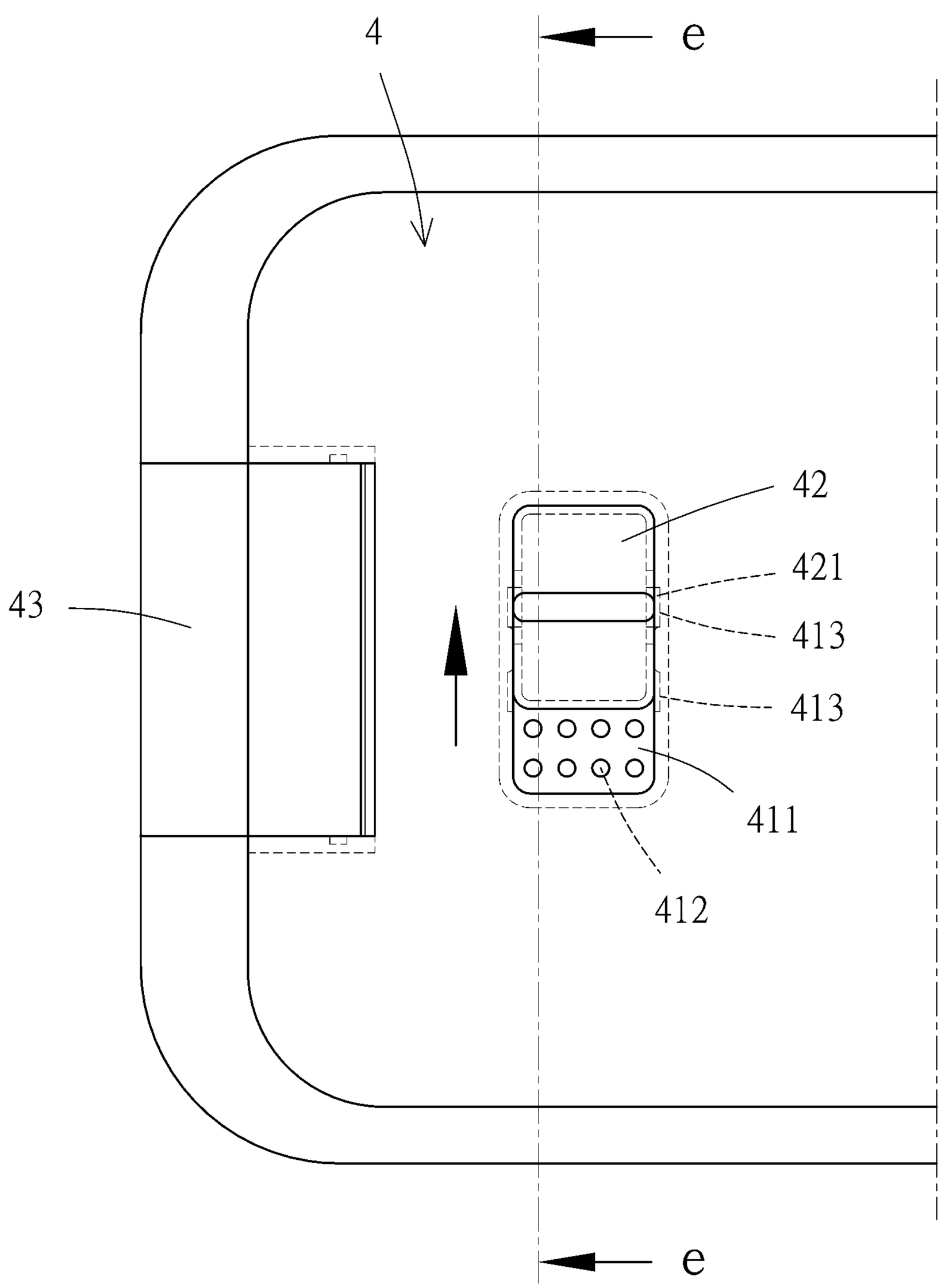

圖14B

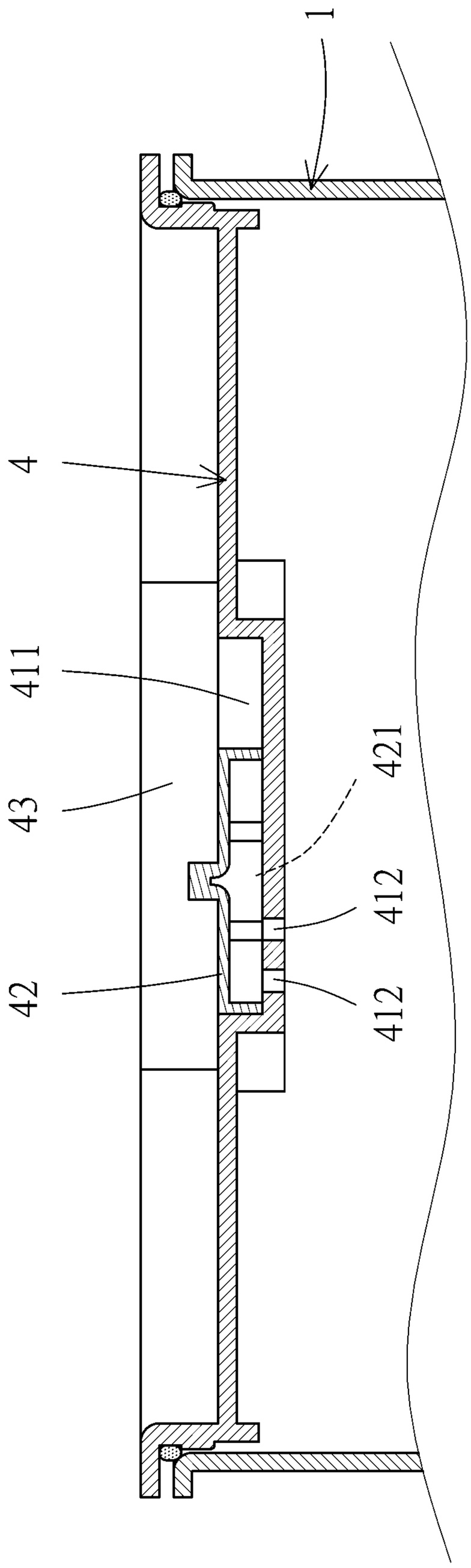

圖15A

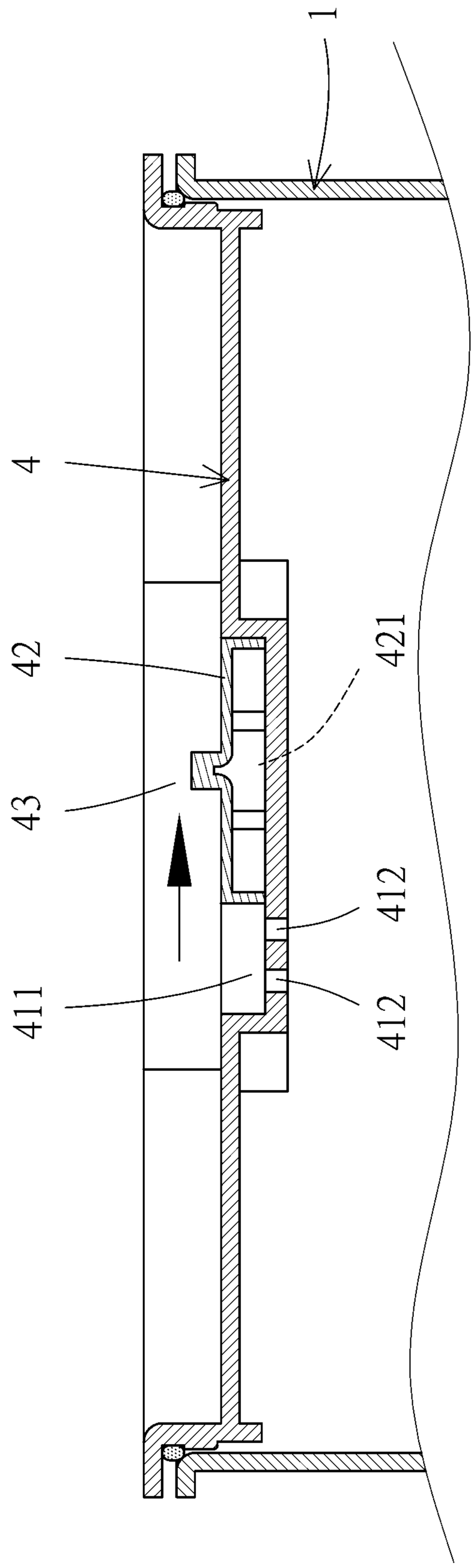

圖15B

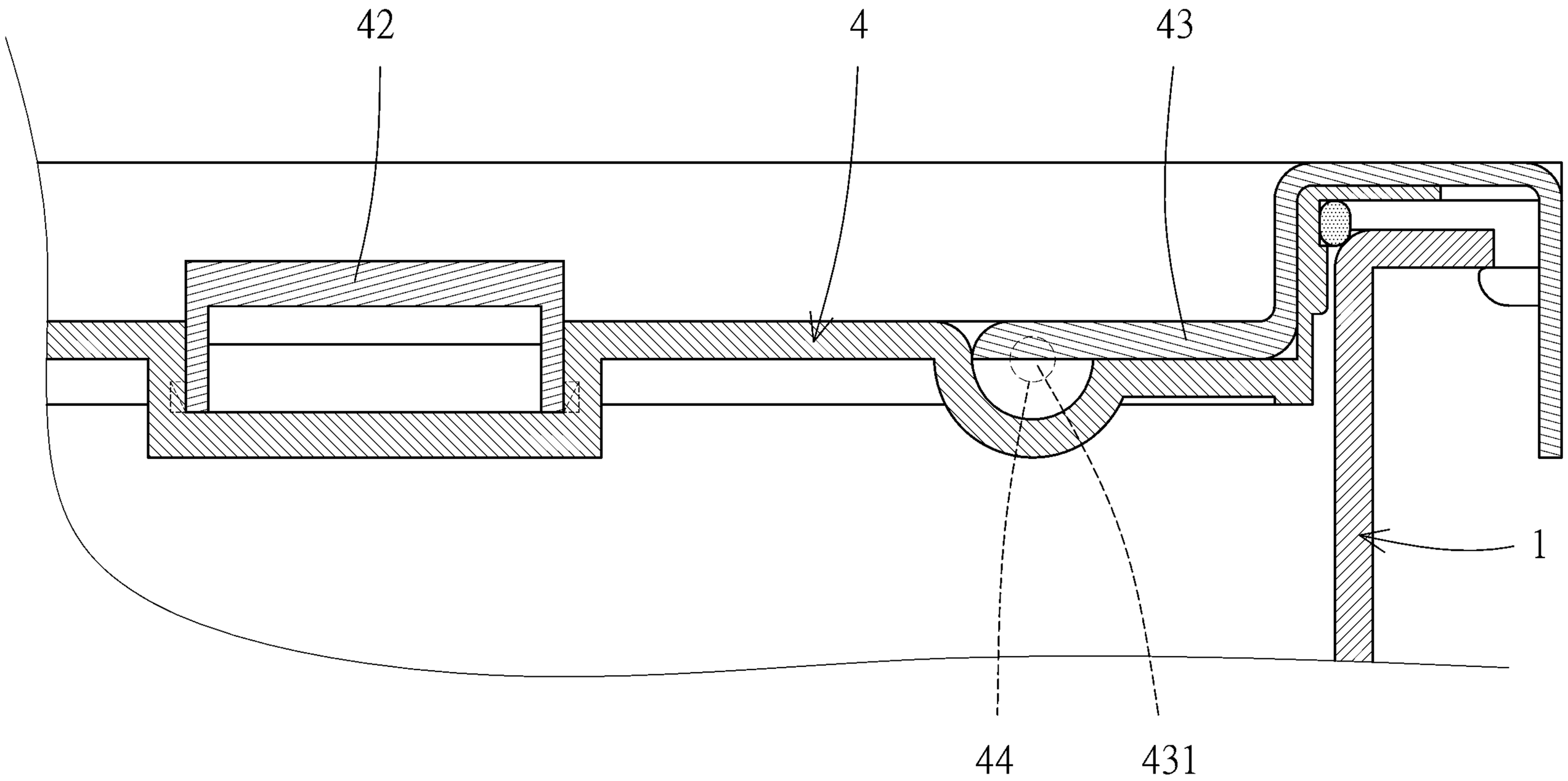

圖16A

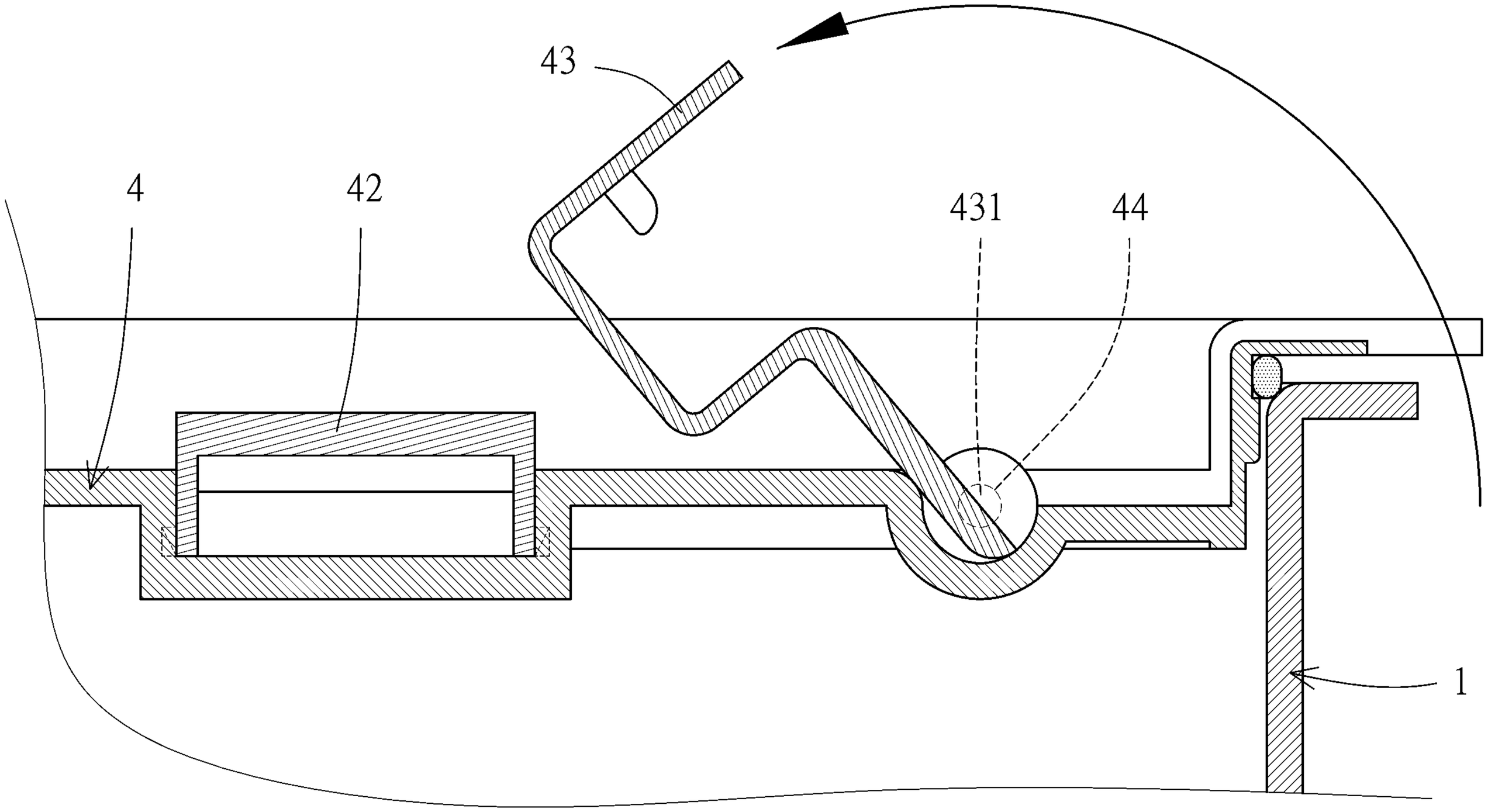

圖16B