M282980
公告本

新型專利說明書

（本說明書格式、順序及粗體字，請勿任意更動，※記號部分請勿填寫）

※ 申請案號：M421307S

※ 申請日期：94.8.1　　※IPC 分類：C09J7/00

一、新型名稱：（中文/英文）

可自動化黏貼之雙面膠帶

二、申請人：（共1人）

姓名或名稱：（中文/英文）

立可生有限公司

代表人：（中文/英文）游黃達

住居所或營業所地址：（中文/英文）

桃園縣大園鄉五權村五青路340巷14號

國　籍：（中文/英文）中華民國/TW

三、創作人：（共1人）

姓　名：（中文/英文）

游黃欣

國　籍：（中文/英文）中華民國/TW

四、聲明事項：

☐ 主張專利法第九十四條第二項☐第一款或☐第二款規定之事實，其事實發生日期為：　年　月　日。

☐ 申請前已向下列國家（地區）申請專利：

【格式請依：受理國家（地區）、申請日、申請案號　順序註記】

☐ 有主張專利法第一百零八條準用第二十七條第一項國際優先權：

☐ 無主張專利法第一百零八條準用第二十七條第一項國際優先權：

☑ 主張專利法第一百零八條準用第二十九條第一項國內優先權：

【格式請依：申請日、申請案號　順序註記】

2005/6/30；94211043

八、新型說明：

【新型所屬之技術領域】

本創作係關於一種膠帶，尤指一種可藉由自動化方式使膠帶黏貼於固定物上之可自動化黏貼之雙面膠帶。

【先前技術】

習知之雙面膠帶主要係由一膜片、兩膠質層及一離型紙所組成。其中，兩膠質層分別塗佈於膜片之上、下表面，使膜片之雙面均具有黏性。雙面油光離型紙再向已塗佈膠質層之膜片貼合，並進行捲繞，以形成一膠帶捲。

請參閱第一圖及第二圖，分別為習知之雙面膠帶裁切時之示意圖及撕取時之示意圖。習知之雙面膠帶１為一連續之長條狀，故使用時，使用者需藉由剪刀或刀片才可將膠帶裁切成適合之長度，方便性有限。另外，因為膜片１１和離型紙１２兩者係整體對齊貼合，使用者在撕取時，需努力辨別膜片１１及離型紙１２，以將其分離，既耗時且傷眼力。

第三圖為習知之雙面膠帶呈整張狀態之示意圖。此種雙面膠帶２之離型紙２２及膜片２１均呈整張狀態，離型紙２２向已塗佈膠質層之膜片２１貼合後，再於其上設有複數條分斷線２３。此類雙面膠帶２，因為長度多為使用者需求之規格，故只要延著分斷線２３，將所需之膠帶條由整張中撕取即可。可免去如前一類習知之雙面膠帶１需利用利刃裁切之不便。但雙面膠帶２之形體呈整張水平

狀，較佔空間。且此種雙面膠帶２之膜片２１和離型紙２２兩者亦整體對齊黏合，在撕取時仍然需要耗費相當之眼力及時間。

另，習知之雙面膠帶，因為其膜片為一連續長條體，黏貼時需藉由刀刃裁切，或是其形體呈水平狀，離型紙位於膜片之上下兩側，皆無法僅藉助自動化設備直接向下壓合與固定物黏貼，有違現今施工自動化之趨勢。

因此，如何研發出一種可自動化黏貼之雙面膠帶，以解決習知技術的不便之處，將是本創作所欲積極探討之處。

【新型內容】

有鑑於上述習知方式之各項缺憾，創作人有感其未臻於完善，遂竭其心智悉心研究克服，憑其從事該項產業多年之累積經驗，進而研發出一種可自動化黏貼之雙面膠帶，可利用機器設備自動將雙面膠帶黏貼於固定物上。

本創作之主要目的在提供一種可自動化黏貼之雙面膠帶，其膜片呈斷續設計，使膜片成為許多小段，藉此，可利用自動化機器設備將雙面膠帶向下壓合，使膜片之小段與固定物黏貼，以達到自動化黏貼之目的。

根據以上所述之目的，本創作提出一種可自動化黏貼之雙面膠帶，包括，一膜片，係呈斷續設計，每隔適當長度設有一間距；兩膠質層，係分別設於該膜片之上、下表面；一離型紙，係與膜片上表面該膠質層貼合，使該離型紙位於膜片上方，該離型紙採連續設計；藉此，可利用自

動化機器設備將雙面膠帶向下壓合，使膜片之小段與固定物黏貼，以達到自動化黏貼之目的。

【實施方式】

為使　貴審查委員充分瞭解本創作之目的、特徵及功效，茲藉由下述具體之實施例，並配合所附之圖式，對本創作做一詳細說明，說明如后：

第四圖為本創作之側視圖，由其參照第五圖之立體圖，可以很明顯看出，本創作一種可自動化黏貼之雙面膠帶４，包括，一膜片４１，係呈斷續設計，每隔適當長度具有一間距４１１，適當長度可依使用者需求設定；兩膠質層４２，係分別設於膜片４１之上、下表面，膠質層４２可以塗佈或黏貼方式固定於膜片４１之表面，使兩表面皆具有黏性；一離型紙４３，採連續設計，離型紙４３與膜片４１上表面之膠質層４２貼合，使該離型紙４３位於膜片４１上方，離型紙４３與膜片４１貼合後，可捲繞成滾筒狀，捲繞時膜片４１係位於離型紙４３之內側。

另請參閱第六圖、第七圖及第八圖，其分別為本創作以自動化機器設備黏貼於固定物上之步驟一圖、步驟二圖及步驟三圖。本創作之可自動化黏貼之雙面膠帶４可作為物體與物體之間的黏合介面，其適用於背光模組、膝上型輕便電腦及其他任何需要黏合介面之領域。如圖所示，膜片４１間距４１１之無黏膠區域，使膜片４１由固定長度之複數小段所組合。故可利用自動化機器設備４４帶動可

自動化黏貼之雙面膠帶４，使其自動黏合於固定物上。其藉由自動化機器設備４４將雙面膠帶４拉出，將膜片４１之一小段與固定物對齊（如第六圖所示），當自動化機器設備４４之壓合部４４１向下與固定物壓合時，即可使膜片４１黏貼於固定物上（如第七圖所示），當自動化機器設備４４之壓合部４４１向上移時，膜片４１已黏貼於固定物上，且離型紙４３已和膜片４１分開。自動化機器設備４４即可將雙面膠帶４再向外側拉出一適當長度，使一段膜片４１與新置之固定物對齊，再重覆執行自動化黏貼動作。

如上段所述，本創作可自動化黏貼之雙面膠帶４係可纏繞，故可解決習知雙面膠帶為整張，較佔空間之困擾。另外，本創作之膜片４１設有間距４１１，使膜片４１呈複數小段，當自動化機器設備４４向下壓合時，僅有膜片４１之其中一小段黏貼於固定物上，間距４１１之設計，解決習知需利用刀刃裁切雙面膠帶之問題。尤有甚者，間距４１１之設計，使膜片４１和離型紙４３非為整體重疊狀態，故可改進習知雙面膠帶離型紙難以撕除之困擾。除此之外，本創作之膜片４１由固定長度之複數小段所組合，故可利用自動化機器設備４４將此小段壓合於固定物上，達到自動化黏貼之目的。

本創作在上文中已以較佳實施例揭露，然熟習本項技術者應理解的是，該實施例僅用於描繪本創作，而不應解讀為限制本創作之範圍。應注意的是，舉凡與該實施例等效之變化與置換，均應設為涵蓋於本創作之範疇內。因此，

本創作之保護範圍當以下文之申請專利範圍所界定者為準。

【圖式簡單說明】

第一圖為習知雙面膠帶裁切時之示意圖。

第二圖為習知雙面膠帶撕取時之示意圖。

第三圖為習知雙面膠帶呈整張狀態之示意圖。

第四圖為本創作之側視圖。

第五圖為本創作之立體圖。

第六圖為本創作以自動化機器設備黏貼於固定物上之步驟一圖。

第七圖為本創作以自動化機器設備黏貼於固定物上之步驟二圖。

第八圖為本創作以自動化機器設備黏貼於固定物上之步驟三圖。

【主要元件符號說明】

1 雙面膠帶

11 膜片

12 離型紙

2 雙面膠帶

21 膜片

22 離型紙

23 分斷線

4 可自動化黏貼之雙面膠帶

41 膜片

411 間距

42 膠質層

43 離型紙

44 自動化機器設備

441 壓合部

五、中文新型摘要：

一種可自動化黏貼之雙面膠帶，包括，一膜片，係呈斷續設計，每隔適當長度設有一間距；兩膠質層，係分別設於該膜片之上、下表面；一離型紙，係與膜片上表面該膠質層貼合，使該離型紙位於膜片上方，該離型紙採連續設計；藉此，可利用自動化機器設備將雙面膠帶向下壓合，使膜片之小段與固定物黏貼，以達到自動化黏貼之目的。

六、英文新型摘要：

無

九、申請專利範圍：

1、一種可自動化黏貼之雙面膠帶，包括：

一膜片，係呈斷續設計，每隔適當長度設有一間距；

兩膠質層，係分別設於該膜片之上、下表面；

一離型紙，係與膜片上表面該膠質層貼合，使該離型紙位於膜片上方，該離型紙採連續設計。

2、如申請專利範圍第1項之可自動化黏貼之雙面膠帶，其中，離型紙與膜片貼合後，可捲繞成滾筒狀。

3、如申請專利範圍第1項之可自動化黏貼之雙面膠帶，其中，膜片之適當長度係依使用者需求而定。

十、圖式：

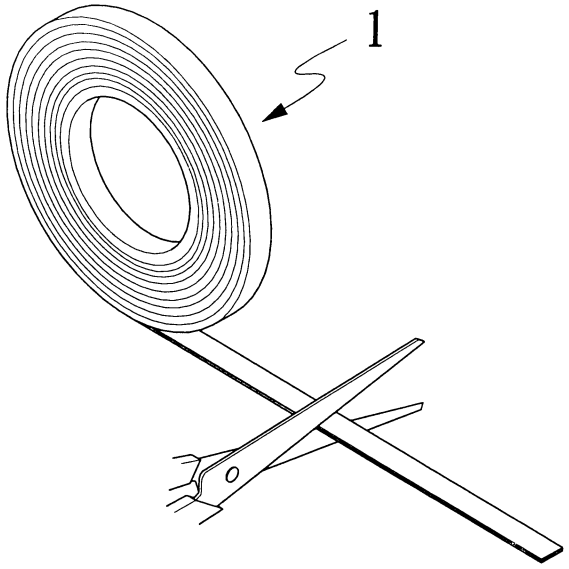

第一圖

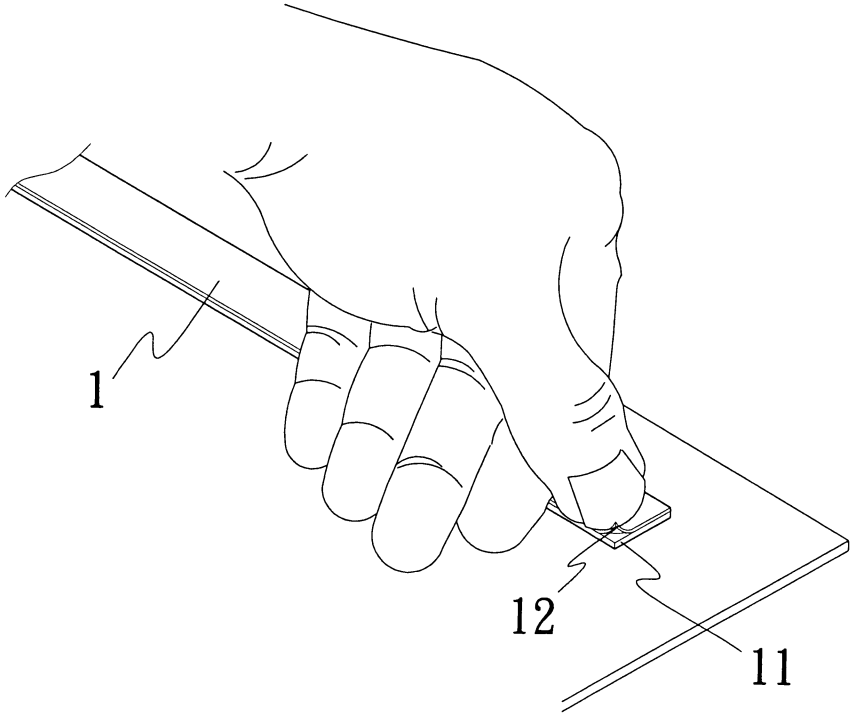

第二圖

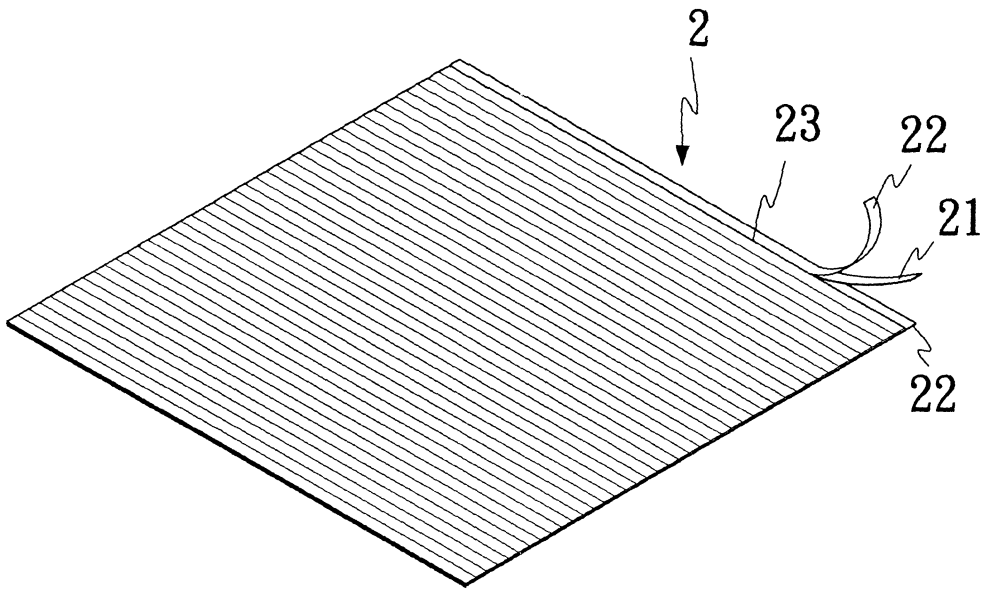

第三圖

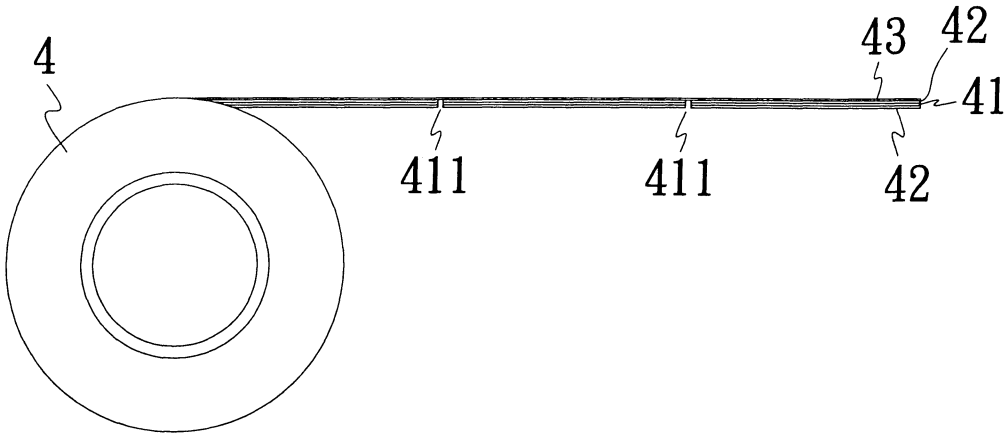

第四圖

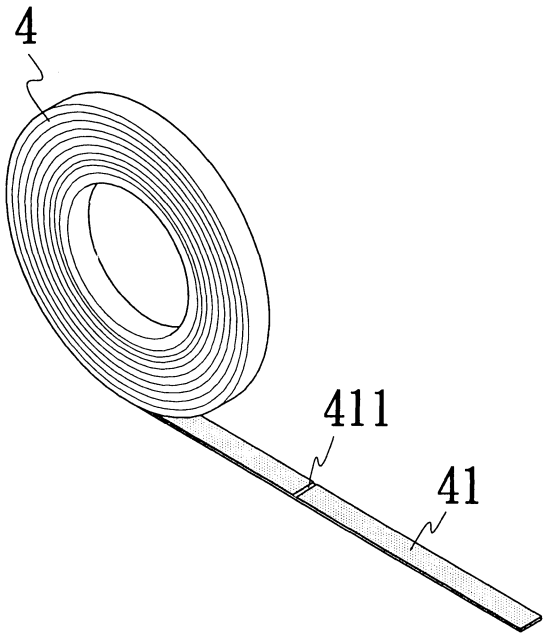

第五圖

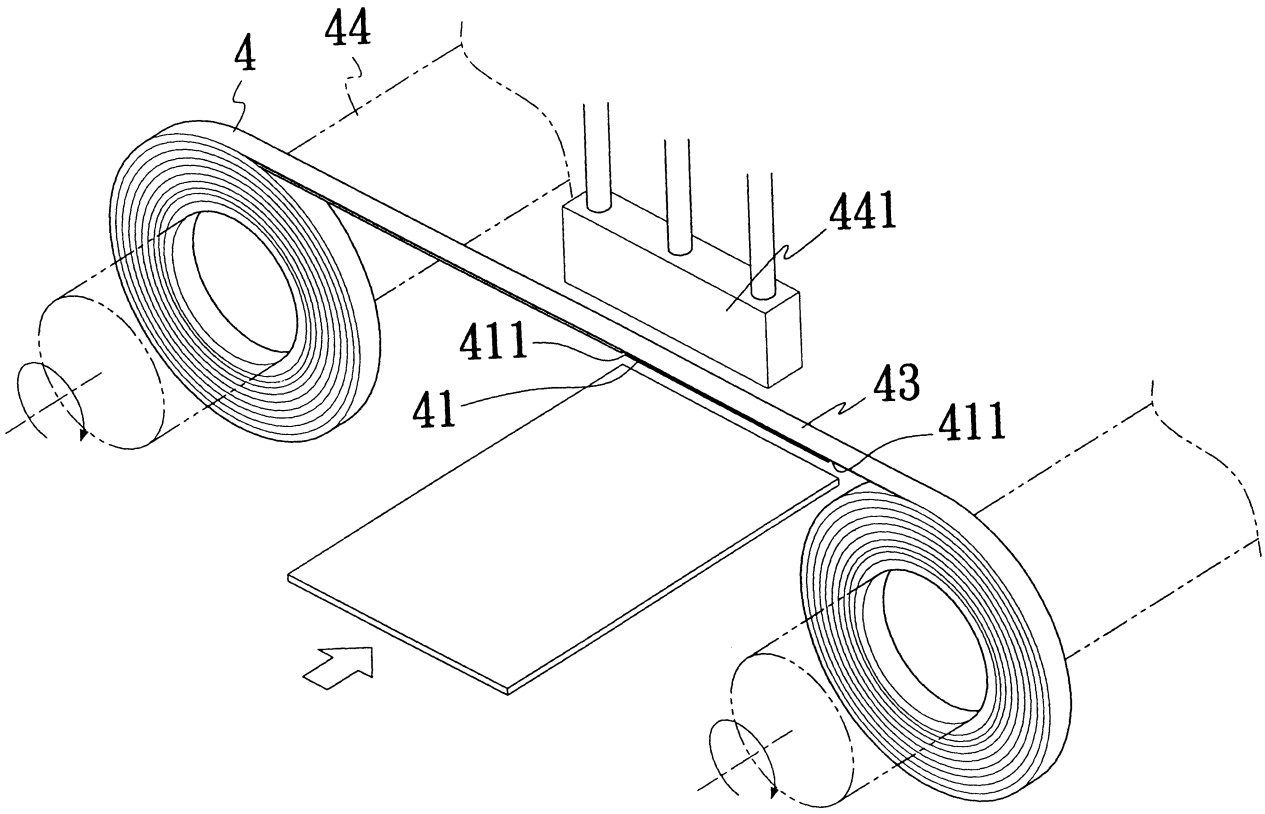

第六圖

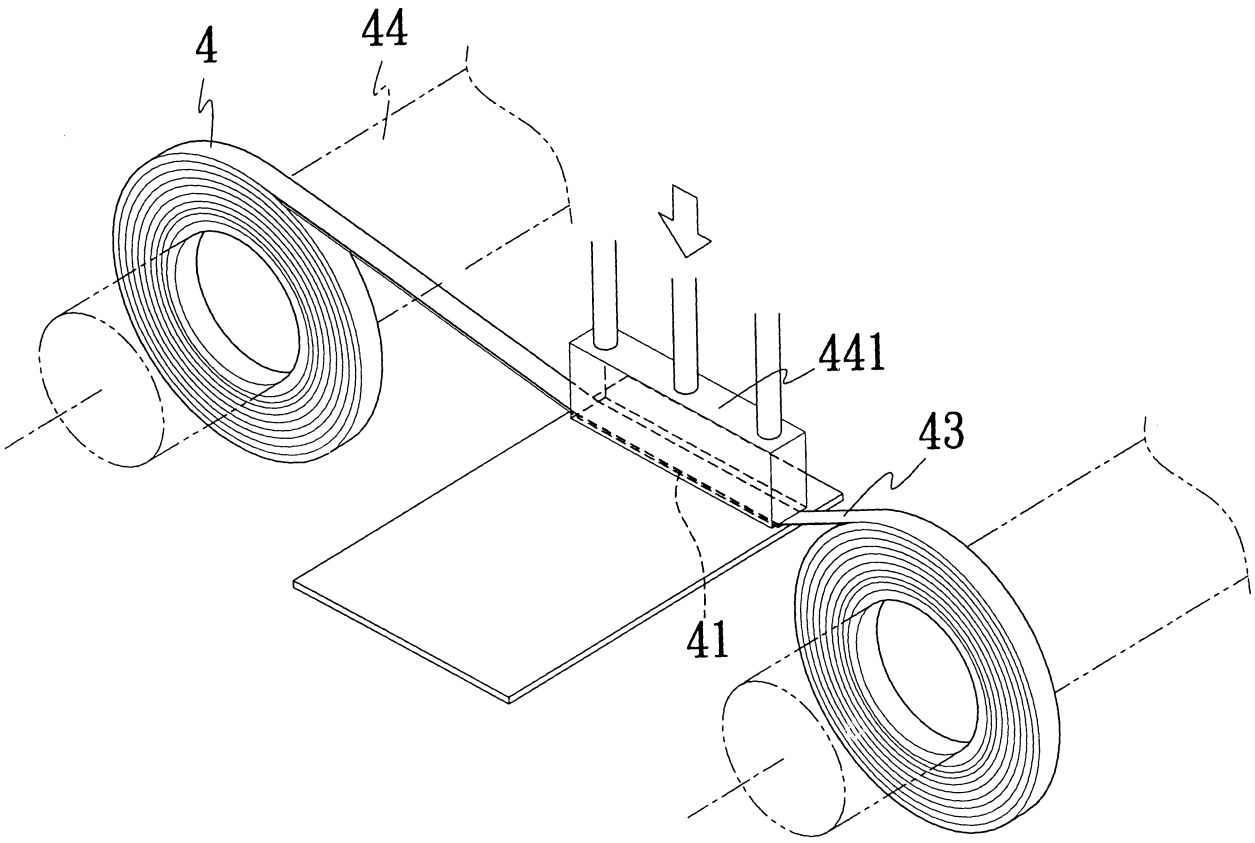

第七圖

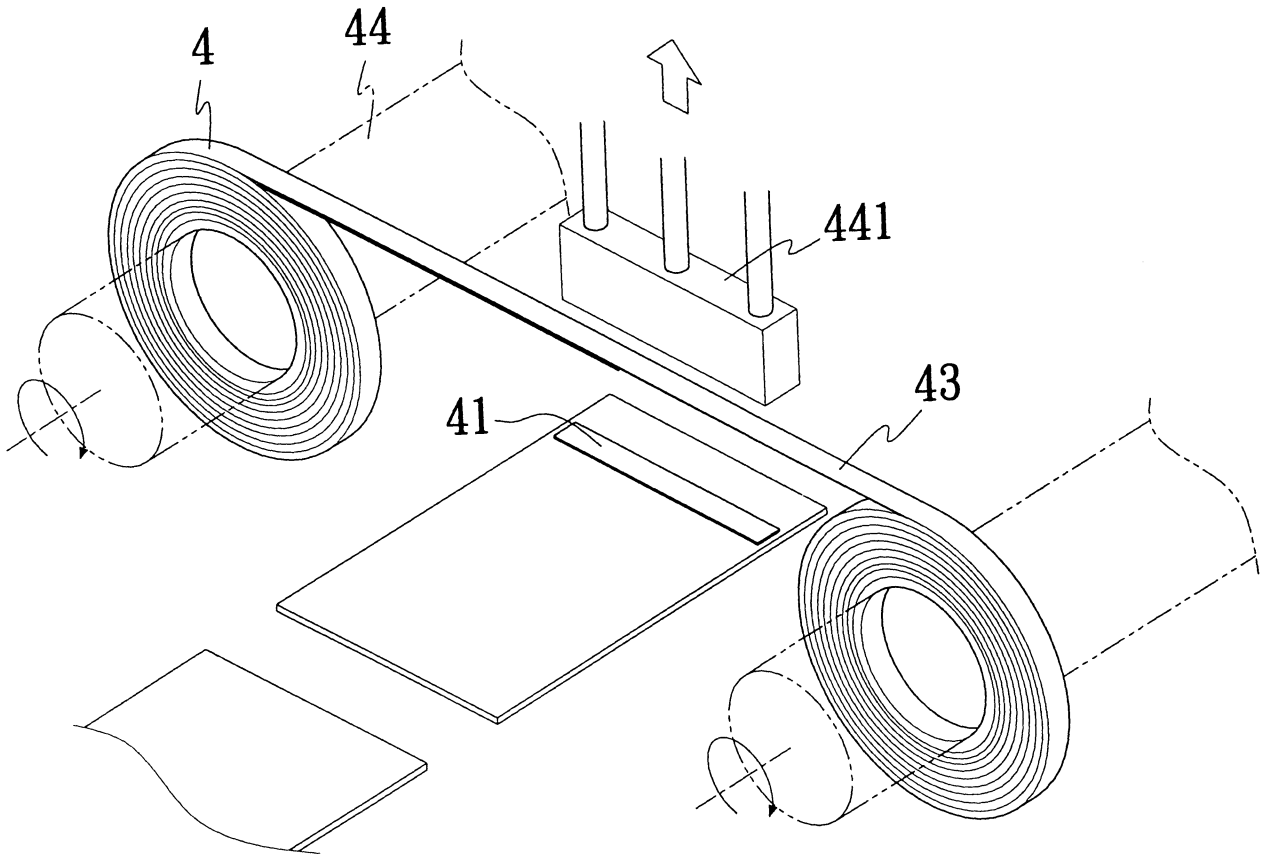

第八圖

七、指定代表圖：

(一)本案指定代表圖為：第（ 四 ）圖。

(二)本代表圖之元件符號簡單說明:

4 可自動化黏貼之雙面膠帶

41 膜片

411 間距

42 膠質層

43 離型紙