[19] 中华人民共和国国家知识产权局

[51] Int. Cl.
E04G 5/04 (2006.01)

[12] 实用新型专利说明书

专利号 ZL 200820057655.2

[45] 授权公告日 2008 年 10 月 8 日

[11] 授权公告号 CN 201129026Y

[22] 申请日 2008.4.24

[21] 申请号 200820057655.2

[73] 专利权人 中天建设集团有限公司

地址 310008 浙江省杭州市之江中路中天商务楼(总部)

[72] 发明人 宋健松

[74] 专利代理机构 上海申汇专利代理有限公司

代理人 周濂堂

权利要求书 1 页 说明书 2 页 附图 2 页

[54] 实用新型名称

用于脚手架的可伸缩拉结杆件

[57] 摘要

用于脚手架的可伸缩拉结杆件，属建筑施工技术领域，确切地说是涉及建筑施工用辅助工具的设计技术。 其特点是：两节整段带外螺纹的钢管，中间各有六角形圆柱体相连接，一端按需拧入整段带内螺纹的外钢管，另一端拧入另一个带整段内螺纹的外钢管，该外钢管另一端的管中心焊接一垂直带孔的连接钢板，穿过孔由连接螺栓和螺母固定在四角带孔的方钢板中心焊接着一垂直连接钢板的孔上。 实施本实用新型后的积极效果是：本实用新型装拆简单，长度可伸缩，可在脚手架与建筑物之间的不同距离使用，安全可靠，且可重复使用，是一个很实用的建筑施工辅助工具。

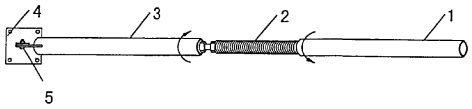

1、用于脚手架的可伸缩拉结杆件，包含拉结杆件和固定座，其特征是：两节整段带外螺纹的钢管(2)，中间各有六角形圆柱体(6)相连接，一端按需拧入整段带内螺纹的外钢管(1),另一端拧入另一个带整段内螺纹的外钢管(3)，该外钢管另一端的管中心焊接一垂直带孔(10)的连接钢板(7)，穿过孔(10)由连接螺栓(5)和螺母固定在四角带孔的方钢板中心焊接着一垂直连接钢板(8)的孔(9)上。

用于脚手架的可伸缩拉结杆件

技术领域

属建筑施工技术领域，确切地说是涉及建筑施工用辅助工具的设计技术。

背景技术

脚手架为防止倾覆，需根据计算设置拉结杆件，拉结于建筑结构上。现时常用方法为：拉结杆件使用普通钢管，因脚手架与建筑物间的距离及拉结的位置不同，拉结杆件的长度也大不相同。用普通钢管作为拉结杆件，需根据距离选择长度，不同距离要选择不同长度，不能重复使用，既费时又容易造成材料浪费。

发明内容

本实用新型提供一种制作简便，成本低廉，又可反复使用，很实用的一种用于脚手架的可伸缩拉结杆件。

本实用新型的技术方案：

用于脚手架的可伸缩拉结杆件，包含拉结杆件和固定座，其特征是：两节整段带外螺纹的钢管，中间各有六角形圆柱体相连接，一端按需拧入整段带内螺纹的外钢管,另一端拧入另一个带整段内螺纹的外钢管，该外钢管另一端的管中心焊接一垂直带孔的连接钢板，穿过孔由连接螺栓和螺母固定在四角带孔的方钢板中心焊接着一垂直连接钢板的孔上。

实施本实用新型后的积极效果是：

本实用新型装拆简单，长度可伸缩，可在脚手架与建筑物之间的不同距离使用，安全可靠，且可重复使用，是一个很实用的建筑施工辅助工具。

附图说明

图 1、为本实用新型结构图

图 2、两节整段带外螺纹的钢管示意图

图 3、焊着垂直连接钢板的钢管示意图

图 4、垂直连接钢板示意图

图 5、螺栓

图 6、为本实用新型使用状态示意图

具体实施方式

现结合附图对本实用新型作进一步说明

用于脚手架的可伸缩拉结杆件，包含拉结杆件和固定座，其特征是：两节整段带外螺纹的钢管 2，中间各有六角形圆柱体 6 相连接，一端按需拧入整段带内螺纹的外钢管 1,另一端拧入另一个带整段内螺纹的外钢管 3，该外钢管另一端的管中心焊接一垂直带孔 10 的连接钢板 7，穿过孔 10 由连接螺栓 5 和螺母固定在四角带孔的方钢板中心焊接着一垂直连接钢板 8 的孔 9 上。

实施例：

采用带螺纹的圆形管材制作而成，拧动管材可使杆件根据所需尺寸伸缩，固定端采用膨胀螺栓固定于建筑物柱、墙、板上，不用时松掉螺栓即可。

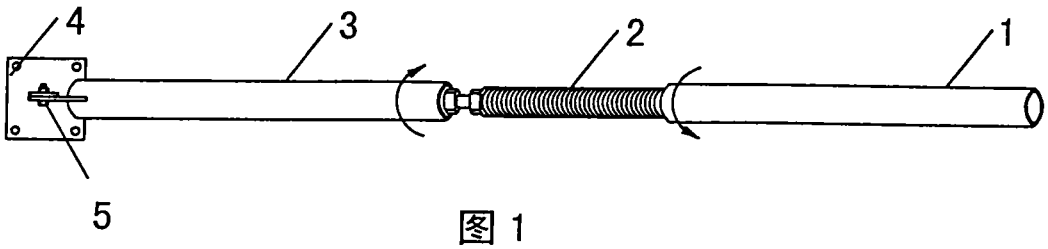

图 1

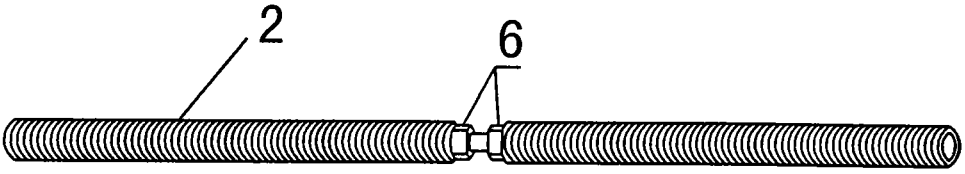

图 2

图 3

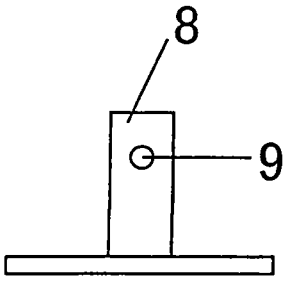

图 4

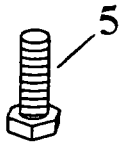

图 5

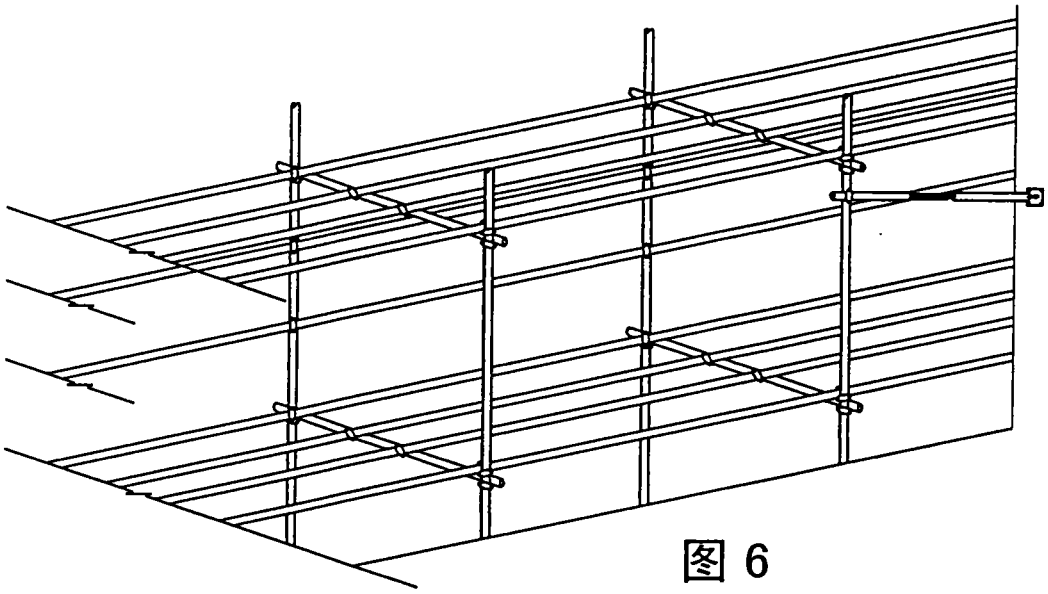

图 6