(19)中华人民共和国国家知识产权局

(12)实用新型专利

(10)授权公告号 CN 215422978 U
(45)授权公告日 2022.01.07

(21)申请号 202121184247.5

(22)申请日 2021.05.31

(73)专利权人 徐州环源工程设备有限公司
地址 221000 江苏省徐州市丰县首羡镇电商产业园A-10

(72)发明人 张加贵

(51)Int.Cl.
A41D 13/12(2006.01)
A41D 27/00(2006.01)
A61F 5/37(2006.01)

权利要求书2页 说明书5页 附图4页

(54)实用新型名称

一种精神科患者用护身外衣

(57)摘要

本实用新型涉及精神科护理用附属医疗用具技术领域，且公开了一种精神科患者用护身外衣，包括便捷防护外衣、环形气囊、魔术贴、固定纱网、按扣公扣、按扣母扣、椭圆气囊、背部气囊、铭牌袋、辅助定位带和防菌面料，所述便捷防护外衣的外表层和内底层均连接有防菌面料，所述便捷防护外衣的衣袖处设置有环形气囊，所述便捷防护外衣的一侧连接有魔术贴，所述便捷防护外衣的另一侧设置有固定纱网，所述便捷防护外衣内部安装有背部气囊。该精神科患者用护身外衣，通过魔术贴、固定纱网和按扣公扣、按扣母扣配合使用，使穿戴工作简单快捷，过程安全可靠；通过多个气囊能够对患者进行一系列的安全防护工作，同时能够使患者拥有较好的舒适体验。

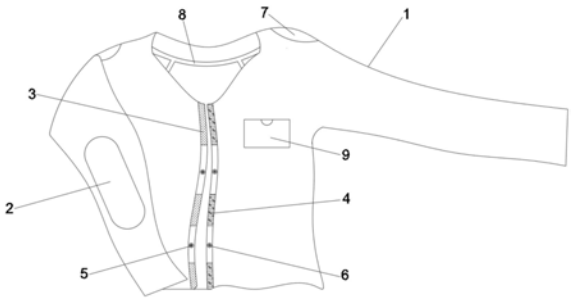

CN 215422978 U

1.一种精神科患者用护身外衣，包括便捷防护外衣(1)、环形气囊(2)、魔术贴(3)、固定纱网(4)、按扣公扣(5)、按扣母扣(6)、椭圆气囊(7)、背部气囊(8)、铭牌袋(9)、辅助定位带(10)和防菌面料(11)，其特征在于，所述便捷防护外衣(1)的外表层和内底层均连接有防菌面料(11)，所述便捷防护外衣(1)的衣袖处设置有环形气囊(2)，所述便捷防护外衣(1)的一侧连接有魔术贴(3)，所述便捷防护外衣(1)的另一侧设置有固定纱网(4)，所述便捷防护外衣(1)内部安装有背部气囊(8)；

所述魔术贴(3)共有三个，每两个所述魔术贴(3)之间均设置有按扣公扣(5)，所述固定纱网(4)共有三个，每两个所述固定纱网(4)之间均设置按扣母扣(6)，所述固定纱网(4)的一端安装有铭牌袋(9)；

所述背部气囊(8)的两端均连接有椭圆气囊(7)，所述背部气囊(8)的下端连接有辅助定位带(10)，所述椭圆气囊(7)对称分布在便捷防护外衣(1)上端的两侧，所述背部气囊(8)连接在便捷防护外衣(1)内部的中部位置。

2.根据权利要求1所述的一种精神科患者用护身外衣，其特征在于，所述便捷防护外衣(1)的顶端开设有圆形领口，所述圆形领口下端的一侧连接有魔术贴(3)，所述魔术贴(3)呈线性分布在圆形领口下端的一侧，所述圆形领口下端的另一侧连接有固定纱网(4)，所述固定纱网(4)呈线性分布在圆形领口下端的另一侧，所述防菌面料(11)由大麻纤维制成，所述防菌面料(11)的内部填充有柔软羽绒棉(1101)，所述铭牌袋(9)固定在便捷防护外衣(1)一侧的胸口处，所述铭牌袋(9)顶端开口处开设有弧形口。

3.根据权利要求1所述的一种精神科患者用护身外衣，其特征在于，两个所述环形气囊(2)均连接在便捷防护外衣(1)衣袖的后侧，每个所述环形气囊(2)均与衣袖后侧的中部位置适配固定，所述魔术贴(3)均与固定纱网(4)相适配，所述便捷防护外衣(1)的一侧通过魔术贴(3)和固定纱网(4)与便捷防护外衣(1)的另一侧可拆卸连接。

4.根据权利要求1所述的一种精神科患者用护身外衣，其特征在于，三个所述魔术贴(3)均匀分布在便捷防护外衣(1)衣襟的一侧，三个所述魔术贴(3)均与便捷防护外衣(1)衣襟的一侧适配固定，三个所述固定纱网(4)均匀分布在便捷防护外衣(1)衣襟的另一侧，三个所述魔术贴(3)均与便捷防护外衣(1)衣襟的另一侧适配固定，所述魔术贴(3)均与固定纱网(4)相强力粘贴连接。

5.根据权利要求1所述的一种精神科患者用护身外衣，其特征在于，两个所述按扣公扣(5)均固定在每两个魔术贴(3)的中部位置，两个所述按扣母扣(6)均固定在每两个固定纱网(4)的中部位置，每个所述按扣公扣(5)的中部位置均固定有连接柱(501)，所述连接柱(501)顶端的两侧均活动连接有弹性扣，每个所述按扣母扣(6)的中部位置均开设有连接凹槽(601)，所述连接凹槽(601)内部的两侧均固定有相适配的弹性塑料片，所述按扣母扣(6)通过连接凹槽(601)与按扣公扣(5)可拆卸连接。

6.根据权利要求1所述的一种精神科患者用护身外衣，其特征在于，两个所述椭圆气囊(7)均固定连接在便捷防护外衣(1)的肩部，两个所述椭圆气囊(7)均固定安装在背部气囊(8)顶端的两侧，所述背部气囊(8)与便捷防护外衣(1)内侧的背部适配固定，所述背部气囊(8)的中部位置固定有相适配的多气囊结构，所述多气囊结构共有四个气囊，所述背部气囊(8)中部位置的两侧均固定有相适配的透气网纱，所述辅助定位带(10)的中部位置固定在背部气囊(8)的下端。

7.根据权利要求1所述的一种精神科患者用护身外衣，其特征在于，所述辅助定位带(10)整体由具有纵向弹性伸长性能的狭幅扁形带织物制成，所述辅助定位带(10)一端的内侧固定有定位魔术贴(1001)，所述辅助定位带(10)另一端的外侧固定有与定位魔术贴(1001)相适配的定位纱网(1002)，所述定位魔术贴(1001)和定位纱网(1002)相强力粘贴连接。

一种精神科患者用护身外衣

技术领域

[0001] 本实用新型涉及精神科护理用附属医疗用具技术领域，具体为一种精神科患者用护身外衣。

背景技术

[0002] 精神科病人发病频繁且没有规律，因此对精神科病人护理要周到细致。对于突然发病的患者目前大多采用对病人用绳索强制束缚的方法，病人容易对此类方式反感，有负面作用，不利于稳定病人情绪，使病人不能更好的配合治疗，不仅加大了护理人员的护理难度及工作量，而且在这个过程中病人很容易出现狂躁现象，例如，乱跑乱撞，甚至在地上打滚等现象，导致目前市场上针对精神科患者使用的护身外衣，存在诸多问题。

[0003] 目前市场上的一些精神科患者用护身外衣：

[0004] (1)在给病人穿戴过程中，由于护身外衣和传统穿衣方式相同的原因，导致医护人员不便于为精神科患者进行穿戴和换洗工作，而且市场上的精神科患者用护身外衣的穿衣方式大都还是采用纽扣式，这样的设计不仅使医护人员不能快捷进行穿衣动作，同时患者在移动过程中容易使损坏纽扣，从而影响衣服的正常使用，导致现有的精神科患者用护身外衣存在使用效果不佳的问题；

[0005] (2)在使用过程中，当精神科患者处于狂躁情绪出现乱跑乱撞和地上打滚的情况时，不能够对患者进行很好的安全防护，减轻患者所受到的伤害，同时由于市场上的精神科患者用护身外衣大都采用粗糙耐磨的面料制成，导致患者穿戴时有不适感，长时间穿戴会产生抵触情绪，而且在医护人员对患者外衣进行清洗或者在进行护理恢复治疗时，不能够对病人的个人信息进行及时了解，增加了医护人员的工作负担，导致现有的精神科患者用护身外衣存在实用性能较低的问题。

[0006] 所以我们提出了一种精神科患者用护身外衣，以便于解决上述中提出的问题。

实用新型内容

[0007] (一)解决的技术问题

[0008] 针对上述背景技术中现有技术的不足，本实用新型的目的在于提供一种精神科患者用护身外衣，以解决上述背景技术中提出的目前市场上的一些精神科患者用护身外衣，存在医护人员不便于为精神科患者进行穿戴和换洗工作、不能够对患者进行很好的安全防护和不能够对病人的个人信息进行及时了解的问题。

[0009] (二)技术方案

[0010] 为实现以上目的，本实用新型通过以下技术方案予以实现：

[0011] 一种精神科患者用护身外衣，包括便捷防护外衣、环形气囊、魔术贴、固定纱网、按扣公扣、按扣母扣、椭圆气囊、背部气囊、铭牌袋、辅助定位带和防菌面料，所述便捷防护外衣的外表层和内底层均连接有防菌面料，所述便捷防护外衣的衣袖处设置有环形气囊，所述便捷防护外衣的一侧连接有魔术贴，所述便捷防护外衣的另一侧设置有固定纱网，所述

便捷防护外衣内部安装有背部气囊；

[0012] 所述魔术贴共有三个，每两个所述魔术贴之间均设置有按扣公扣，所述固定纱网共有三个，每两个所述固定纱网之间均设置按扣母扣，所述固定纱网的一端安装有铭牌袋；

[0013] 所述背部气囊的两端均连接有椭圆气囊，所述背部气囊的下端连接有辅助定位带，所述椭圆气囊对称分布在便捷防护外衣上端的两侧，所述背部气囊连接在便捷防护外衣内部的中部位置。

[0014] 优选的，所述便捷防护外衣的顶端开设有圆形领口，所述圆形领口下端的一侧连接有魔术贴，所述魔术贴呈线性分布在圆形领口下端的一侧，所述圆形领口下端的另一侧连接有固定纱网，所述固定纱网呈线性分布在圆形领口下端的另一侧，所述防菌面料由大麻纤维制成，所述防菌面料的内部填充有柔软羽绒棉，所述铭牌袋固定在便捷防护外衣一侧的胸口处，所述铭牌袋顶端开口处开设有弧形口。

[0015] 优选的，两个所述环形气囊均连接在便捷防护外衣衣袖的后侧，每个所述环形气囊均与衣袖后侧的中部位置适配固定，所述魔术贴均与固定纱网相适配，所述便捷防护外衣的一侧通过魔术贴和固定纱网与便捷防护外衣的另一侧可拆卸连接。

[0016] 优选的，三个所述魔术贴均匀分布在便捷防护外衣衣襟的一侧，三个所述魔术贴均与便捷防护外衣衣襟的一侧适配固定，三个所述固定纱网均匀分布在便捷防护外衣衣襟的另一侧，三个所述魔术贴均与便捷防护外衣衣襟的另一侧适配固定，所述魔术贴均与固定纱网相强力粘贴连接。

[0017] 进一步的，两个所述按扣公扣均固定在每两个魔术贴的中部位置，两个所述按扣母扣均固定在每两个固定纱网的中部位置，每个所述按扣公扣的中部位置均固定有连接柱，所述连接柱顶端的两侧均活动连接有弹性扣，每个所述按扣母扣的中部位置均开设有连接凹槽，所述连接凹槽内部的两侧均固定有相适配的弹性塑料片，所述按扣母扣通过连接凹槽与按扣公扣可拆卸连接。

[0018] 进一步的，两个所述椭圆气囊均固定连接在便捷防护外衣的肩部，两个所述椭圆气囊均固定安装在背部气囊顶端的两侧，所述背部气囊与便捷防护外衣内侧的背部适配固定，所述背部气囊的中部位置固定有相适配的多气囊结构，所述多气囊结构共有四个气囊，所述背部气囊中部位置的两侧均固定有相适配的透气网纱，所述辅助定位带的中部位置固定在背部气囊的下端。

[0019] 进一步的，所述辅助定位带整体由具有纵向弹性伸长性能的狭幅扁形带织物制成，所述辅助定位带一端的内侧固定有定位魔术贴，所述辅助定位带另一端的外侧固定有与定位魔术贴相适配的定位纱网，所述定位魔术贴和定位纱网相强力粘贴连接。

[0020] (三)有益效果

[0021] 与现有技术相比，本实用新型的有益效果是：该精神科患者用护身外衣：

[0022] (1)在便捷防护外衣衣襟的两侧分别设置有固定安装的魔术贴和固定纱网，三个魔术贴和固定纱网可以相强力粘贴连接，能够方便便捷防护外衣进行穿戴工作，从而使医护人员能够简单快捷的为精神科患者进行穿戴和换洗便捷防护外衣工作，提升了精神科患者用护身外衣的便捷性；还可以通过按扣公扣和按扣母扣配合使用，使得魔术贴和固定纱网的粘贴连接效果更加稳定可靠，只需通过简单的按压动作，能够使便捷防护外衣的穿戴过程更加稳定可靠，同时通过按扣公扣和按扣母扣安装位置隐型的特点，能够避免患者在

移动过程中出现损坏纽扣的情况，便捷防护外衣整体操作简单快捷，过程安全可靠，提升了精神科患者用护身外衣的使用效果。

[0023] (2)该精神科患者用护身外衣在患者穿戴的过程中，可以通过调节辅助定位带，使得不同身体体征的患者均可舒适穿戴的同时使背部气囊紧密的贴合在患者背部，从而对背部气囊的防护效果起到很好的辅助作用，可以通过环形气囊对患者手肘的位置进行安全防护工作，通过椭圆气囊对患者的肩部进行安全防护工作，同时背部气囊的多个气囊结构能够更加贴合患者腰背，透气网纱和防菌面料使患者能够舒适穿戴的同时能够起到抗菌、防霉的功效，通过在铭牌袋内放置患者体质卡，能够使医护人员准确的了解到病人信息，从而方便医护人员为患者进行相对应的护理工作，提升医护人员工作效率的同时减轻了医护人员的工作负担，提升了精神科患者用护身外衣的实用性能。

附图说明

[0024] 图1为本实用新型精神科患者用护身外衣的整体正视图的结构示意图；

[0025] 图2为本实用新型精神科患者用护身外衣的整体后视图的结构示意图；

[0026] 图3为本实用新型精神科患者用护身外衣的穿戴后的结构示意图；

[0027] 图4为本实用新型精神科患者用护身外衣的按扣的内部结构示意图；

[0028] 图5为本实用新型精神科患者用护身外衣的背部气囊的连接结构示意图；

[0029] 图6为本实用新型精神科患者用护身外衣的辅助定位带的结构示意图；

[0030] 图7为本实用新型精神科患者用护身外衣的防菌面料的结构示意图。

[0031] 图中：便捷防护外衣1，环形气囊2，魔术贴3，固定纱网4，按扣公扣5，连接柱501，连接凹槽601，按扣母扣6，椭圆气囊7，背部气囊8，铭牌袋9，辅助定位带10，定位魔术贴1001，定位纱网1002，防菌面料11，柔软羽绒棉1101。

具体实施方式

[0032] 下面将结合本实用新型实施例中的附图，对本实用新型实施例中的技术方案进行清楚、完整地描述，显然，所描述的实施例仅仅是本实用新型一部分实施例，而不是全部的实施例。基于本实用新型中的实施例，本领域普通技术人员在没有做出创造性劳动前提下所获得的所有其他实施例，都属于本实用新型保护的范围。

[0033] 请参阅图1-7所示，本实用新型提供一种精神科患者用护身外衣；包括便捷防护外衣1、环形气囊2、魔术贴3、固定纱网4、按扣公扣5、按扣母扣6、椭圆气囊7、背部气囊8、铭牌袋9、辅助定位带10和防菌面料11，便捷防护外衣1的外表层和内底层均连接有防菌面料11，便捷防护外衣1的衣袖处设置有环形气囊2，便捷防护外衣1的一侧连接有魔术贴3，便捷防护外衣1的另一侧设置有固定纱网4，便捷防护外衣1内部安装有背部气囊8；

[0034] 魔术贴3共有三个，每两个魔术贴3之间均设置有按扣公扣5，固定纱网4共有三个，每两个固定纱网4之间均设置按扣母扣6，固定纱网4的一端安装有铭牌袋9；

[0035] 背部气囊8的两端均连接有椭圆气囊7，背部气囊8的下端连接有辅助定位带10，椭圆气囊7对称分布在便捷防护外衣1上端的两侧，背部气囊8连接在便捷防护外衣1内部的中部位置。

[0036] 作为本实用新型的一种优选技术方案：便捷防护外衣1的顶端开设有圆形领口，圆

形领口下端的一侧连接有魔术贴3，魔术贴3呈线性分布在圆形领口下端的一侧，圆形领口下端的另一侧连接有固定纱网4，固定纱网4呈线性分布在圆形领口下端的另一侧，防菌面料11由大麻纤维制成，防菌面料11的内部填充有柔软羽绒棉1101，铭牌袋9固定在便捷防护外衣1一侧的胸口处，铭牌袋9顶端开口处开设有弧形口，大麻纤维整体为中空结构，平时含氧气，使厌氧菌无法生存，对金黄色葡萄球菌、绿脓杆菌白色球菌和石膏样毛癣菌、青霉曲霉等明显有杀灭作用，大麻纤维含有微量大麻酚类物质和十多种对人体健康有益的微量元素，具有天然抗菌、防霉的功效，铭牌袋9顶端的弧形口，使医护人员能够对患者体质卡进行方便快捷的装拆动作；

[0037] 作为本实用新型的一种优选技术方案：两个环形气囊2均连接在便捷防护外衣1衣袖的后侧，每个环形气囊2均与衣袖后侧的中部位置适配固定，魔术贴3均与固定纱网4相适配，便捷防护外衣1的一侧通过魔术贴3和固定纱网4与便捷防护外衣1的另一侧可拆卸连接，通过环形气囊2对患者手肘的位置进行安全防护工作，通过魔术贴3和固定纱网4可以相强力粘贴连接，能够方便便捷防护外衣1进行穿戴工作，从而使医护人员能够简单快捷的为精神科患者进行穿戴和换洗便捷防护外衣1工作，提升了精神科患者用护身外衣的便捷性；

[0038] 作为本实用新型的一种优选技术方案：三个魔术贴3均匀分布在便捷防护外衣1衣襟的一侧，三个魔术贴3均与便捷防护外衣1衣襟的一侧适配固定，三个固定纱网4均匀分布在便捷防护外衣1衣襟的另一侧，三个魔术贴3均与便捷防护外衣1衣襟的另一侧适配固定，魔术贴3均与固定纱网4相强力粘贴连接，使魔术贴3和固定纱网4可强力粘贴连接后，能够使便捷防护外衣1处于一个相对密封的环境，避免患者身体直接接触外界的空气，提升了精神科患者用护身外衣的安全性能；

[0039] 作为本实用新型的一种优选技术方案：两个按扣公扣5均固定在每两个魔术贴3的中部位置，两个按扣母扣6均固定在每两个固定纱网4的中部位置，每个按扣公扣5的中部位置均固定有连接柱501，连接柱501顶端的两侧均活动连接有弹性扣，每个按扣母扣6的中部位置均开设有连接凹槽601，连接凹槽601内部的两侧均固定有相适配的弹性塑料片，按扣母扣6通过连接凹槽601与按扣公扣5可拆卸连接，通过按扣公扣5和按扣母扣6配合使用，使得魔术贴3和固定纱网4的粘贴连接效果更加稳定可靠，只需通过简单的按压动作，能够使便捷防护外衣1的穿戴过程更加稳定可靠，同时通过按扣公扣5和按扣母扣6安装位置隐型的特点，能够避免患者在移动过程中出现损坏纽扣的情况，提升了精神科患者用护身外衣的使用效果；

[0040] 作为本实用新型的一种优选技术方案：两个椭圆气囊7均固定连接在便捷防护外衣1的肩部，两个椭圆气囊7均固定安装在背部气囊8顶端的两侧，背部气囊8与便捷防护外衣1内侧的背部适配固定，背部气囊8的中部位置固定有相适配的多气囊结构，多气囊结构共有四个气囊，背部气囊8中部位置的两侧均固定有相适配的透气网纱，辅助定位带10的中部位置固定在背部气囊8的下端，背部气囊8的多个气囊结构能够更加贴合患者腰背，椭圆气囊7对患者的肩部能够进行安全防护工作，透气网纱使患者能够舒适穿戴，对患者进行安全防护的同时能够使患者拥有较好的舒适体验；

[0041] 作为本实用新型的一种优选技术方案：辅助定位带10整体由具有纵向弹性伸长性能的狭幅扁形带织物制成，辅助定位带10一端的内侧固定有定位魔术贴1001，辅助定位带10另一端的外侧固定有与定位魔术贴1001相适配的定位纱网1002，定位魔术贴1001和定位

纱网1002相强力粘贴连接，可以通过调节辅助定位带10，使得不同身体体征的患者均可舒适穿戴的同时使背部气囊8紧密的贴合在患者背部，从而对背部气囊8的防护效果起到很好的辅助作用。

[0042] 本实施例的工作原理：在使用该精神科患者用护身外衣时，如图1-3和图7所示，该装置整体由便捷防护外衣1组成，当医护人员需要对患者进行穿戴工作时，通过便捷防护外衣1衣襟一侧的魔术贴3与衣襟另一侧固定纱网4进行粘贴连接，如图4所示，然后通过两个按压按扣母扣6与两个按扣公扣5进行卡接。即可完成精神科患者用护身外衣的穿戴工作；

[0043] 如图1-5所示，穿戴该精神科患者用护身外衣后，通过环形气囊2、椭圆气囊7、背部气囊8对患者进行一系列的安全防护工作；

[0044] 如图6所示，通过调节辅助定位带10，使不同身体体征的患者均可舒适穿戴的同时使背部气囊8紧密的贴合在患者背部，以上便是整个装置的工作过程，且本说明书中未作详细描述的内容均属于本领域专业技术人员公知的现有技术。

[0045] 尽管参照前述实施例对本实用新型进行了详细的说明，需要说明的是，在本实用新型中，除非另有明确的规定和限定，术语“设置”、“安装”、“相连”、“连接”、“固定”等术语应做广义理解，例如，可以是固定连接，也可以是可拆卸连接；也可以通过中间媒介间接相连。对于本领域的普通技术人员而言，可以根据具体情况理解上述术语在本实用新型中的具体含义；对于本领域的技术人员来说，其依然可以对前述各实施例所记载的技术方案进行修改，或者对其中部分技术特征进行等同替换，凡在本实用新型的精神和原则之内，所作的任何修改、等同替换、改进等，均应包含在本实用新型的保护范围之内。

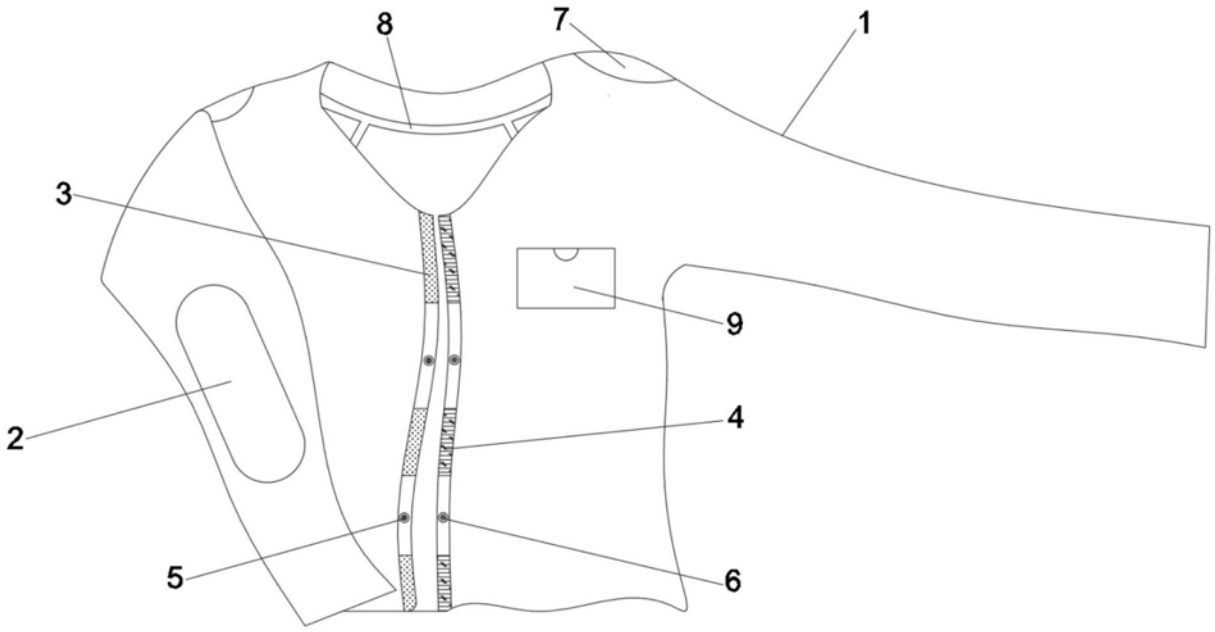

图1

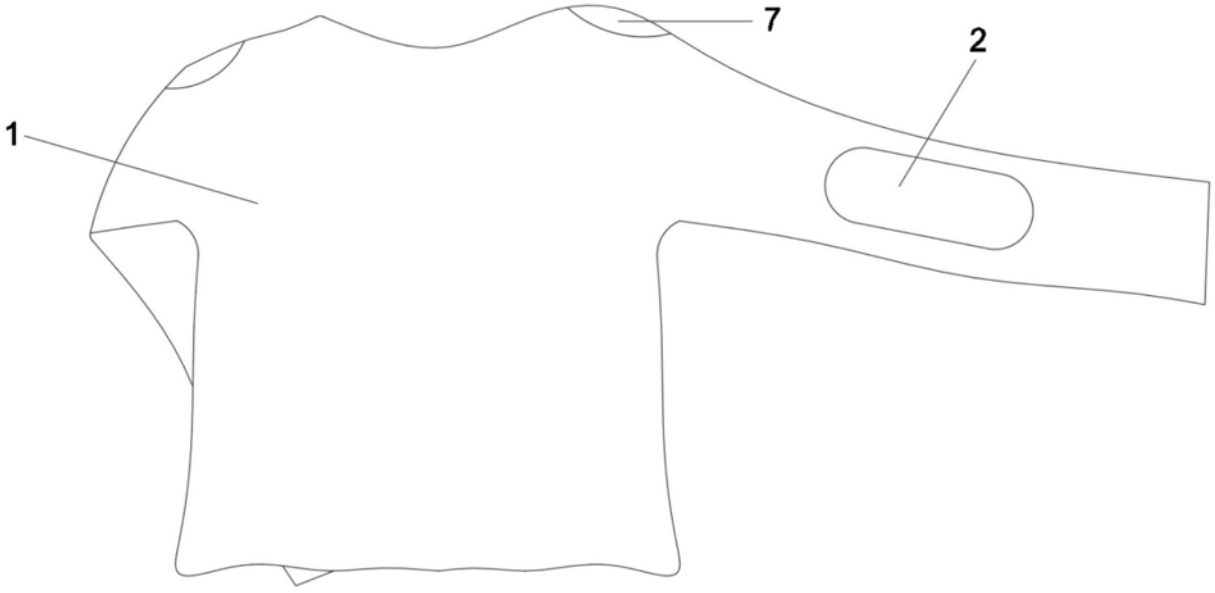

图2

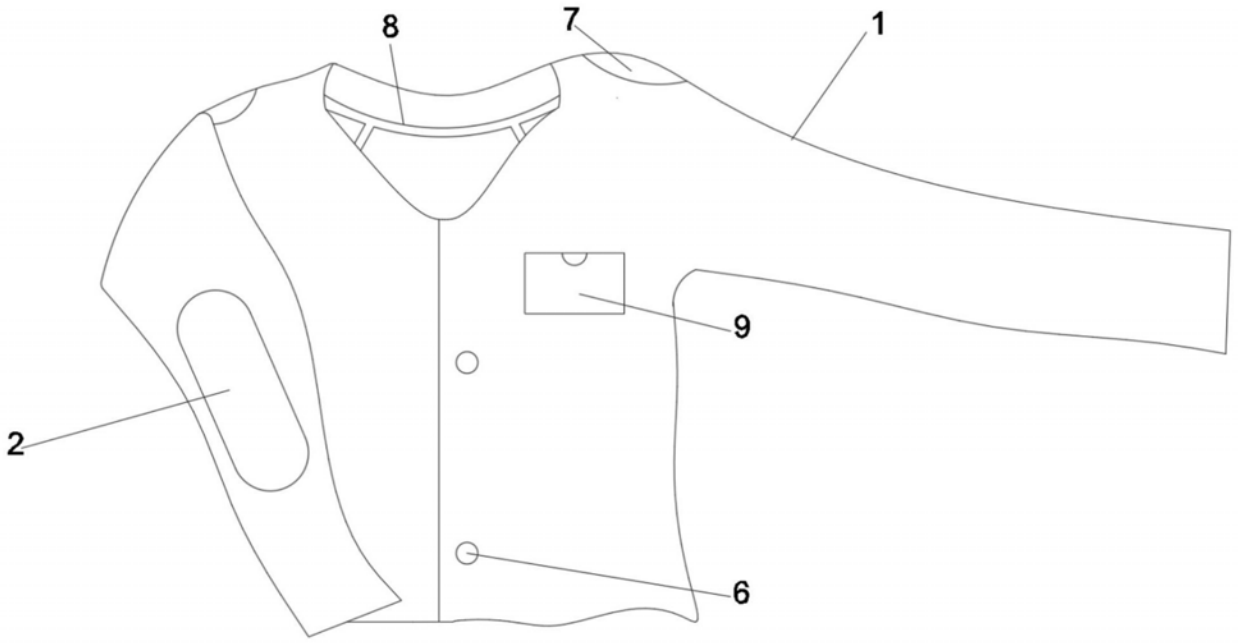

图3

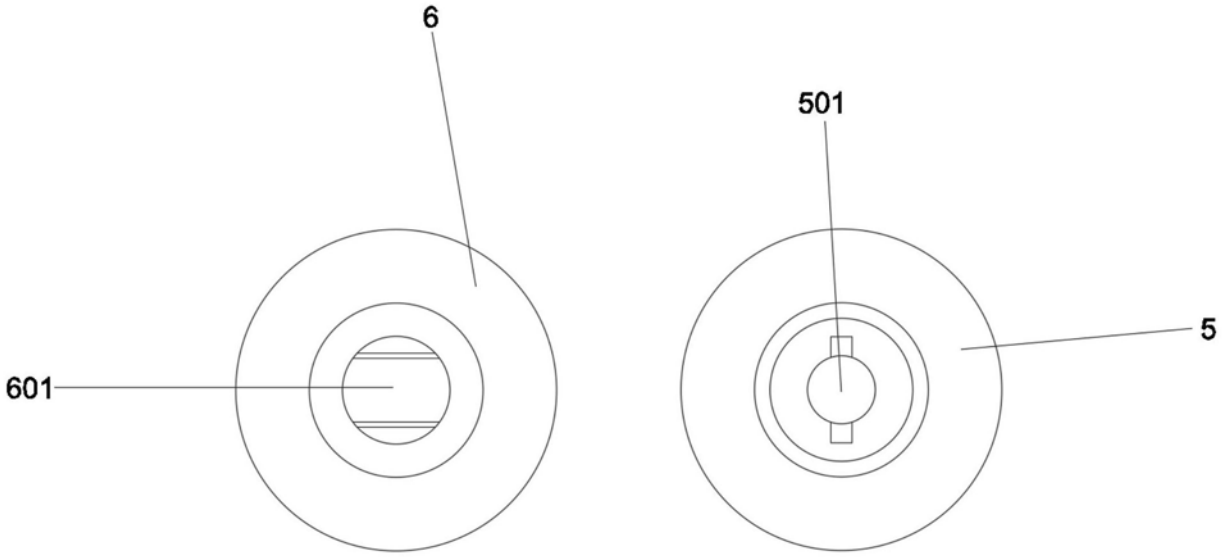

图4

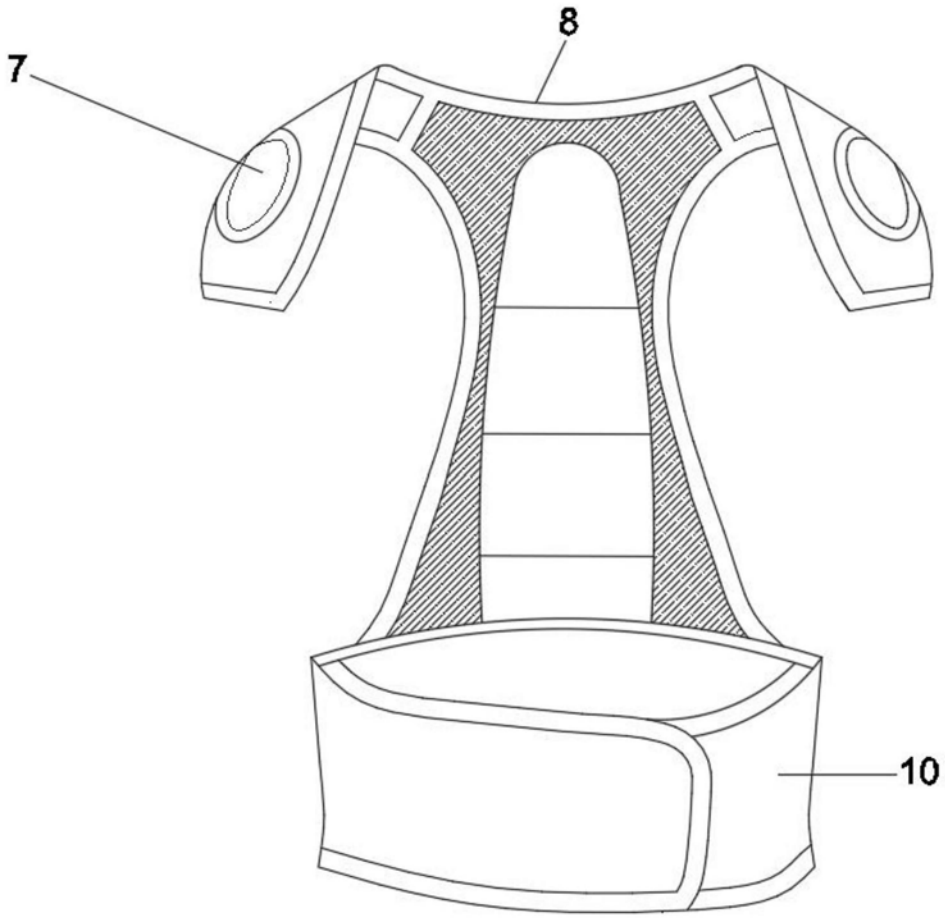

图5

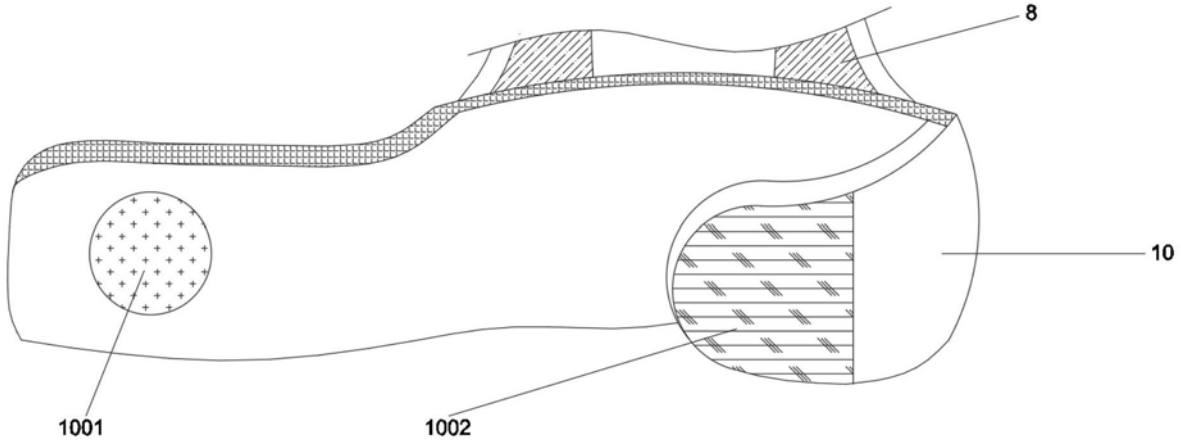

图6

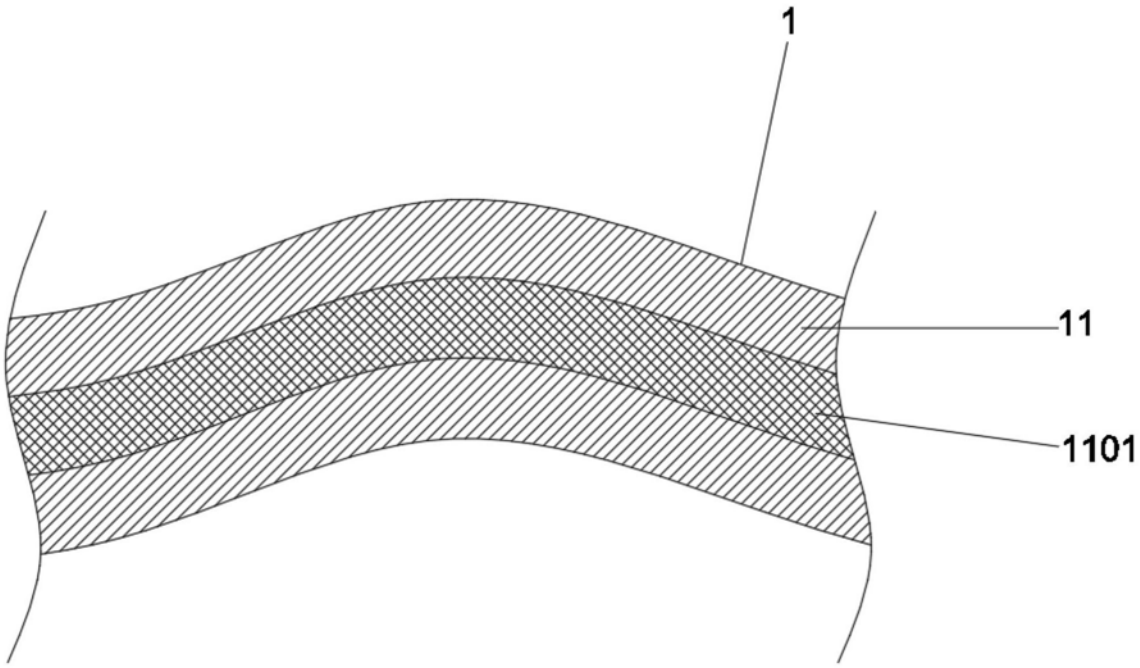

图7