(19)中华人民共和国国家知识产权局

(12)实用新型专利

(10)授权公告号 CN 203497280 U
(45)授权公告日 2014.03.26

(21)申请号 201320551616.9

(22)申请日 2013.09.05

(73)专利权人 临沂兴华包装有限公司
地址 276000 山东省临沂市兰山区半程镇金锣工业园金锣一路南段东侧

(72)发明人 王晓凯 王文强 张波

(74)专利代理机构 青岛发思特专利商标代理有限公司 37212
代理人 董宝锞

(51)Int.Cl.
B65D 5/10(2006.01)
B65D 5/481(2006.01)

权利要求书1页 说明书2页 附图2页

(54)实用新型名称

新型水果包装箱

(57)摘要

本实用新型公开了一种新型水果包装箱，其属于包装加工领域。它克服了现有技术中水果箱内部支撑容易损毁的缺陷。其技术方案的要点是：包括侧箱体，侧箱体的底端设有两个相对设置的外底盖和两个相对设置的内底盖，箱体的上端设有四个外盖；外底盖上设有外插舌，内底盖设有内插舌，外插舌上设有外插口，内插舌上设有内插口，外插舌和内插舌通过外插口合内插口配合连接呈十字状。本实用新型主要应用于精品水果的包装运输。

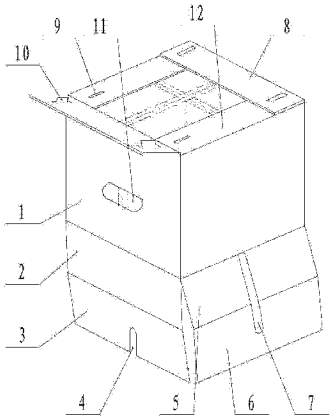

CN 203497280 U

1. 一种新型水果包装箱，包括侧箱体（1），其特征在于，所述侧箱体（1）的底端设有两个相对设置的外底盖（2）和两个相对设置的内底盖（5），侧箱体（1）的上端还设有内、外上盖（12,8）；所述外底盖（2）上设有外插舌（3），内底盖（5）设有内插舌（6），所述外插舌（3）上设有外插口（4），所述内插舌（6）上设有内插口（7），所述外插舌（3）和内插舌（6）通过外插口（4）合内插口（7）配合连接呈十字状。

2. 根据权利要求 1 所述的新型水果包装箱，其特征在于，所述内、外上盖（12,8）的宽度小于内、外底盖（5,2）的宽度。

3. 根据权利要求 2 所述的新型水果包装箱，其特征在于，所述内上盖（12）上设有插舌（10），外上盖（8）上设有插口（9）。

4. 根据权利要求 1 或 2 或 3 所述的新型水果包装箱，其特征在于，所述侧箱体（1）上设有手提口（11）。

新型水果包装箱

技术领域

[0001] 本实用新型属于一种包装产品，具体地说，尤其涉及一种新型水果包装箱。

背景技术

[0002] 在现有包装箱中，运输时易发生挤压碰撞，造成水果因碰撞而造成的毁损。为了防止水果间碰撞，中间设计十字插格将水果分隔开，且能够加强纸箱的支撑力，现有技术十字插格是单独制作，效率低、成本高，而且单独制作的十字插格不牢固，使用过程中容易损坏，因此在运输过程中不能有效地保护水果免受碰撞损毁。

发明内容

[0003] 本实用新型提供了一种新型水果包装箱，以克服现有技术中水果箱内部支撑容易损毁的缺陷。

[0004] 其采用的技术方案是：新型水果包装箱，包括侧箱体，侧箱体的底端设有两个相对设置的外底盖和两个相对设置的内底盖，箱体的上端还设有内、外上盖；外底盖上设有外插舌，内底盖设有内插舌，外插舌上设有外插口，内插舌上设有内插口，外插舌和内插舌通过外插口合内插口配合连接呈十字状。

[0005] 内、外上盖的宽度最好小于内、外底盖的宽度。

[0006] 内上盖上设有插舌，外上盖上设有插口。

[0007] 箱体上最好设有手提口。

[0008] 与现有技术相比，本实用新型的有益效果是：

[0009] （1）本实用新型采用一页纸板成型，使用时折叠成型即可，十字插格不用单独制作；

[0010] （2）本实用新型十字插格与箱体成为一体，具有强有力的支撑，不容易损坏，可以更好的保护水果免受碰撞；

[0011] （3）本实用新型的上部开口留有空隙，即可以方便观察内部情况，又可以透气，防止水果变质。

附图说明

[0012] 图 1 是本实用新型的半成品的结构示意图；

[0013] 图 2 是本实用新型的纵向剖视图；

[0014] 图 3 是本实用新型的横向剖视图；

[0015] 图 4 是本实用新型的 I 部放大图；

[0016] 图 5 是本实用新型的展开视图。

[0017] 图中：1、侧箱体；2、外底盖；3、外插舌；4、外插口；5、内底盖；6、内插舌；7、内插口；8、外上盖；9、插口；10、插舌；11、手提口；12、内上盖。

具体实施方式

[0018] 下面结合附图对本实用新型作进一步的说明：

[0019] 如图 1 至图 4 所示，新型水果包装箱包括侧箱体 1，侧箱体 1 内设有十字插格将箱内空间分成了四部分，可用来存放西瓜等大型的水果，本实用新型与现有技术相比不同之处在于采用一页纸板裁剪折叠成型，侧箱体 1 的底端设有两个相对设置的外底盖 2 和两个相对设置的内底盖 5，侧箱体 1 的上端设有外上盖 8 和内上盖 12；外底盖 2 上设有外插舌 3，内底盖 5 设有内插舌 6，外插舌 3 上设有外插口 4，内插舌 6 上设有内插口 7，外插舌 3 和内插舌 6 向箱内弯折，并通过外插口 4 和内插口 7 的配合可在箱内形成一个十字形的插格，本实用新型具有稳定性更高、更加牢固的优点。

[0020] 最优实施例的上盖 8 的宽度最好小于外底盖 2 和内底盖 5 的宽度，这样水果箱的上方不会被完全封闭，既可方便观察内部情况，又可以透气，防止水果变质。

[0021] 外上盖 8 上设有插口 9，内上盖 12 上插舌 10，通过插舌 10 和插口 9 连接可将内、外上盖 12、8 交叉固定。

[0022] 侧箱体 1 上最好设有手提口 11，以方便搬运。

[0023] 如图 5 所示，根据本方案，先分别将内底盖 5 和内插舌 6 沿虚线折叠，两个内插舌 6 合并向箱内弯折形成箱内横向支撑；然后将外底盖 2 和外插舌 3 沿虚线折叠并向箱内弯折，将外插舌 3 插入内插口 7，同时外插口 4 与内插舌 6 连接，从而形成箱内的十字支撑；将包装物放入箱内，然后分别将外上盖 8 和内上盖 12 沿虚线折叠；最后将内上盖 12 上的插舌 10 插入外上盖 8 的插口 9，完成包装。

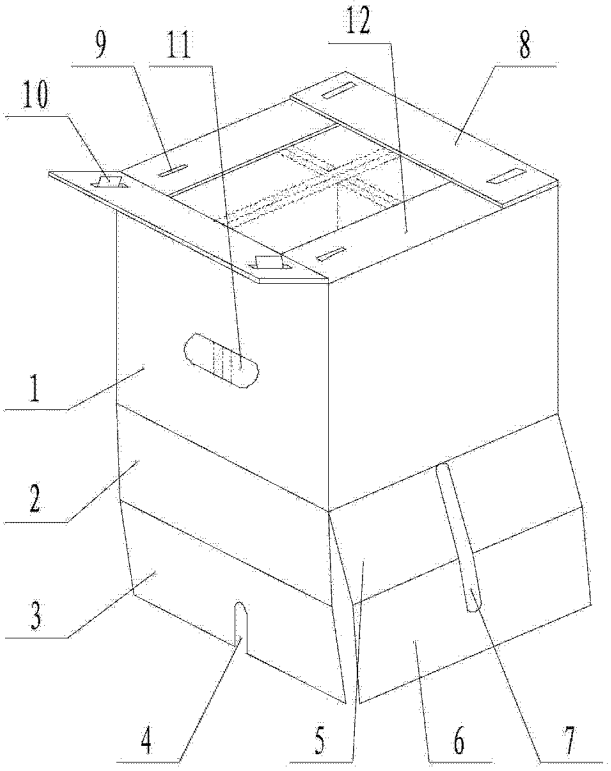

图 1

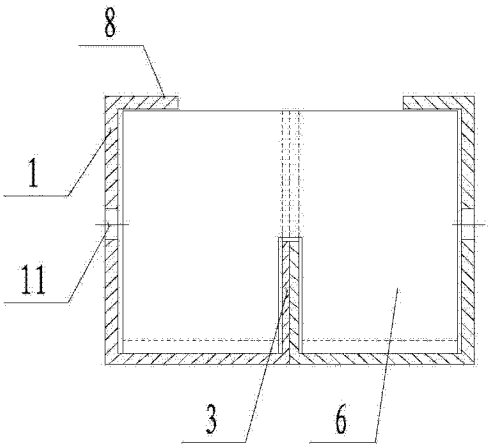

图 2

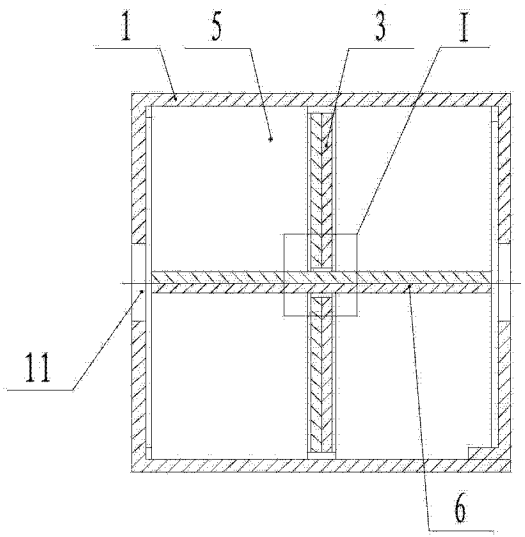

图 3

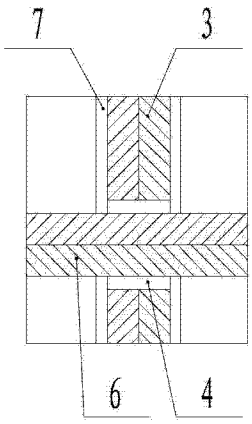

图 4

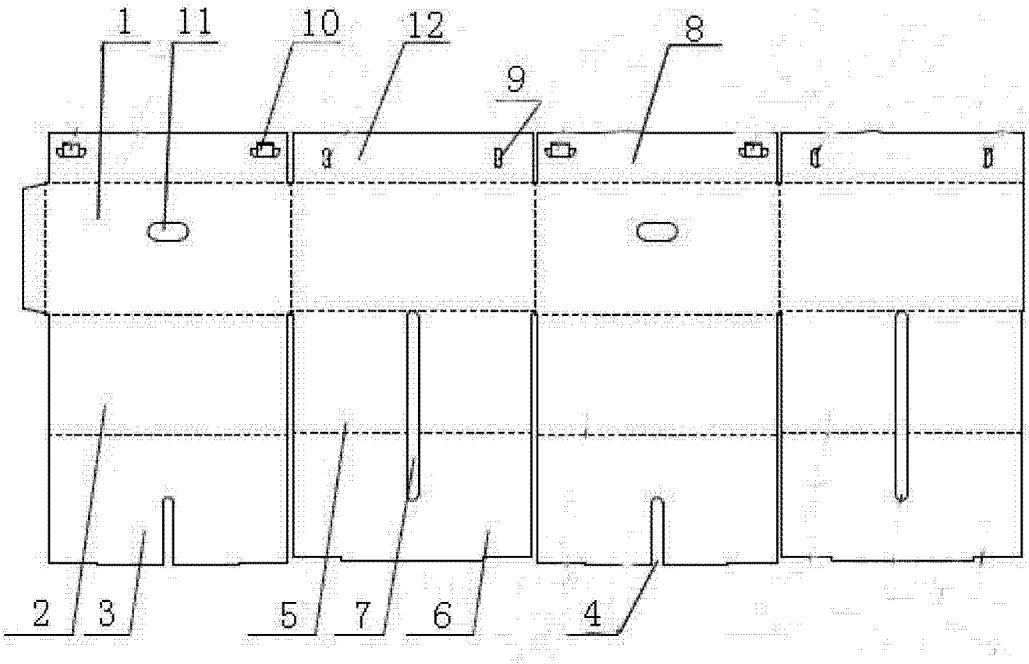

图 5