(19)中华人民共和国国家知识产权局

(12)实用新型专利

(10)授权公告号 CN 205513344 U
(45)授权公告日 2016.08.31

(21)申请号 201620038104.6

(22)申请日 2016.01.15

(73)专利权人 南阳医学高等专科学校
地址 473000 河南省南阳市卧龙区卧龙路135号

(72)发明人 毕大鹏 王萍 张端 王亚菲 程安琪

(74)专利代理机构 郑州知己知识产权代理有限公司 41132
代理人 季发军

(51)Int.Cl.
A47B 63/00(2006.01)
A47B 47/00(2006.01)
A47B 96/02(2006.01)
A47B 57/06(2006.01)

权利要求书1页 说明书3页 附图2页

(54)实用新型名称

一种新型档案管理存放柜

(57)摘要

本实用新型公开了一种新型档案管理存放柜，包括档案室和储物室，档案室与储物室固定连接，档案室上设置有柜门，档案室两侧内壁设置多个两两对称的滑轨，滑轨上设置多个档案架，档案架包括档案板和立板，立板垂直设置在档案板的后端，立板上水平设置两个相同的卡位板，卡位板上设置多个第一卡位槽，档案板上设置多个与第一卡位槽相对应的第二卡位槽，档案板侧面设置多个编码条皮，档案板和卡位板上均设置多个通孔，相邻的第二卡位槽之间设置储物槽。本实用新型能够很好地用于规范和管理各个档案，且档案摆放整齐，存放信息丰富。

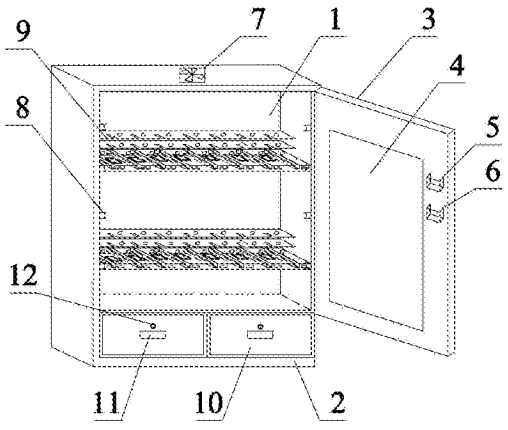

CN 205513344 U

1.一种新型档案管理存放柜，其特征在于：包括档案室和储物室，所述档案室与储物室固定连接，所述档案室上设置有柜门，所述柜门内侧设置书写板，所述书写板一侧设有粉笔槽和黑板擦槽，所述档案室两侧内壁设置多个两两对称的滑轨，所述滑轨上设置多个档案架，所述档案架包括档案板和立板，所述立板垂直设置在所述档案板的后端，所述立板上水平设置两个相同的卡位板，所述卡位板上设置多个第一卡位槽，所述档案板上设置多个与第一卡位槽相对应的第二卡位槽，所述档案板侧面设置多个编码条皮，所述档案板和卡位板上均设置多个通孔，相邻的所述第二卡位槽之间设置储物槽，所述储物室包括多个储物柜，所述储物柜均设有把手和钥匙孔。

2.如权利要求1所述的一种新型档案管理存放柜，其特征在于：上下相邻的所述滑轨间的距离为30~50cm。

3.如权利要求1所述的一种新型档案管理存放柜，其特征在于：所述档案室内设置照明灯和光源开关，所述光源开关与所述照明灯电连接。

4.如权利要求1所述的一种新型档案管理存放柜，其特征在于：所述档案室顶部设置换气扇。

5.如权利要求1所述的一种新型档案管理存放柜，其特征在于：所述储物柜设置2~4个。

一种新型档案管理存放柜

技术领域

[0001] 本实用新型属于档案管理用具技术领域，尤其是涉及一种新型档案管理存放柜。

背景技术

[0002] 如今，随着社会的发展，档案文件越来越普遍，许多公司和个人都会有很多档案文件，如果不能够将这些档案有序的放置，就有可能会使这些档案丢失，甚至会丢失一些重要的档案，从而对个人和公司造成严重的损失，所以档案柜就变得很重要，但是传统的档案柜结构过于简单。而且，传统的档案柜不能够很好的将档案分类放置，这样就会让档案不易寻找，而且有时候会因为档案室内的光源不足而导致找档案要花费很长时间，而且传统的档案柜不能存放其它的物品，而且传统的档案柜除湿效果不好，而且档案柜内的气体也比较难闻。

[0003] 公告号CN204861955U公开了一种带有照明灯的档案柜，包括档案柜本体，所述档案柜本体包括档案室和底座，所述档案室与底座固定连接，所述档案室上设有平开门，所述平开门上设有平开门把手，所述平开门为钢化玻璃材质，所述档案室内设有多个档案架，所述档案架之间设有隔板，所述底座上设有储物柜，所述储物柜上设有储物柜把手，所述储物柜一侧设有安全柜，所述安全柜上设有安全柜把手，所述安全柜把手一侧设有钥匙孔，通过档案室内的多个档案架，可以将档案有序分类的放置好，但是如果档案量较大，档案与档案之间的放置就会较为拥挤，拿取的时候容易造成档案间的摩擦撕扯，使得档案损坏。

实用新型内容

[0004] 有鉴于此，本实用新型的目的是针对现有技术的不足，提供了一种可以将档案有序分类的放置好，能够很好地用于规范和管理各个档案，且档案摆放整齐，存放信息丰富，减轻了管理人员的工作量和工作难度，便于寻找、存放和拿取档案的新型档案管理存放柜。

[0005] 为达到上述目的，本实用新型采用以下技术方案：

[0006] 一种新型档案管理存放柜，包括档案室和储物室，所述档案室与储物室固定连接，所述档案室上设置有柜门，所述柜门内侧设置书写板，所述书写板一侧设有粉笔槽和黑板擦槽，所述档案室两侧内壁设置多个两两对称的滑轨，所述滑轨上设置多个档案架，所述档案架包括档案板和立板，所述立板垂直设置在所述档案板的后端，所述立板上水平设置两个相同的卡位板，所述卡位板上设置多个第一卡位槽，所述档案板上设置多个与第一卡位槽相对应的第二卡位槽，所述档案板侧面设置多个编码条皮，所述档案板和卡位板上均设置多个通孔，相邻的所述第二卡位槽之间设置储物槽，所述储物室包括多个储物柜，所述储物柜均设有把手和钥匙孔。

[0007] 优选的，上下相邻的所述滑轨间的距离为30~50cm。

[0008] 优选的，所述档案室内设置照明灯和光源开关，所述光源开关与所述照明灯电连接。

[0009] 优选的，所述档案室顶部设置换气扇。

[0010] 优选的，所述储物柜设置2~4个。

[0011] 本实用新型的有益效果是：

[0012] 1.本实用新型设置滑轨和可滑动的档案架，可以根据档案文件大小需求调整上下档案架的距离，能够大大提高档案管理存放柜的利用率，同时档案架可以随时拆除以方便对整个档案管理存取柜的清理和整理；档案架设置档案板和立板，档案板和立板上的第二卡位槽和第一卡位槽可以更好的规范管理各个档案，使得档案的摆放更加的整齐，档案存放信息更加丰富，配合多个编码条皮使得各种档案的信息更加的明了，档案管理人员可以直接观察到档案标签，方便了档案拿取查询的同时也减轻了管理人员的工作量和工作强度；

[0013] 2.本实用新型换气装置可以保证档案存放柜内的空气长期干燥，有利于档案的长时间存放，档案板和卡位板上均设置多个通孔，将档案存放柜内各个空间内部的空气进行连通，有利于存放柜内空气通过换气扇进行排出，进一步保证了柜体内的空气干燥和流通，存放柜内的照明灯便于为档案室提供足够的光源，避免档案室内光线不足而增加寻找档案的时间，有利于寻找档案，而且通过照明灯电连接的光源开关可以有效的控制照明灯的运行，柜门设置书写板，可以对存放的档案进行随时记录，增加了档案信息记录的灵活性，也方便了档案管理人员对档案信息的记录。

附图说明

[0014] 图1为本实用新型实施例1的结构示意图；

[0015] 图2为本实用新型档案架的结构示意图；

[0016] 图3为本实用新型实施例2的结构示意图；

[0017] 其中，1-档案室，2-储物室，3-柜门，4-书写板，5-粉笔槽，6-黑板擦槽，7-换气扇，8-滑轨，9-档案架，91-档案板，92-立板，93-卡位板，94-第一卡位槽，95-第二卡位槽，96-编码条皮，97-通孔，98-储物槽，10-储物柜，11-把手，12-钥匙孔，13-照明灯，14-光源开关。

具体实施方式

[0018] 下面将结合附图和本实用新型具体实施例，对本实用新型的技术方案进行清楚、完整地描述，显然，所描述的实施例仅仅是本实用新型一部分实施例，而不是全部的实施例。基于本实用新型中的实施例，本领域普通技术人员在没有作出创造性劳动前提下所获得的所有其他实施例，都属于本实用新型保护的范围。

[0019] 实施例1

[0020] 如图1和2所示，一种新型档案管理存放柜，包括档案室1和储物室2，档案室1与储物室2固定连接，档案室1上设置有柜门3，柜门3内侧设置书写板4，书写板4一侧设有粉笔槽5和黑板擦槽6，可以对存放的档案进行随时记录，增加了档案信息记录的灵活性，也方便了档案管理人员对档案信息的记录，档案室1顶部设置换气扇7，可以保证档案存放柜内的空气长期干燥，有利于档案的长时间存放，档案室1两侧内壁设置四个两两对称的滑轨8，上下相邻的滑轨8间的距离为35cm，滑轨8上设置多个档案架9，可以根据档案文件大小需求调整上下档案架9的距离，能够大大提高档案管理存放柜的利用率，同时档案架可以随时拆除以方便对整个档案管理存取柜的清理和整理，档案架9包括档案板91和立板92，立板92垂直设

置在档案板91的后端，立板92上水平设置两个相同的卡位板93，卡位板93上设置多个第一卡位槽94，档案板91上设置多个第二卡位槽95，第一卡位槽94和第二卡位槽95对应设置，档案板91侧面设置多个编码条皮96，第二卡位槽95和第一卡位槽94可以更好的规范管理各个档案，使得档案的摆放更加的整齐，档案存放信息更加丰富，配合多个编码条皮96使得各种档案的信息更加的明了，档案管理人员可以直接观察到档案标签，方便了档案拿取查询的同时也减轻了管理人员的工作量和工作强度，档案板91和卡位板93上均设置多个通孔97，将档案存放柜内各个空间内部的空气进行连通，有利于存放柜内空气通过换气扇7进行排出，进一步保证了柜体内的空气干燥和流通，相邻的第二卡位槽95之间设置储物槽98，储物槽98内可以放置樟脑丸或者除臭剂等以保证档案管理存放柜内空气的清新或者除虫，储物室2包括2个储物柜10，储物柜10均设有把手11和钥匙孔12，储物柜内可以存储一些重要的文件或物品，以保证整个档案管理存放柜可以充分合理的利用。

[0021] 实施例2

[0022] 与实施例1的结构大致相同，不同的是：如图3所示，档案室1内设置照明灯13和光源开关14，光源开关14与照明灯13电连接，存放柜内的照明灯13便于为档案室1提供足够的光源，避免档案室1内光线不足而增加寻找档案的时间，有利于寻找档案，而且通过照明灯13电连接的光源开关14可以有效的控制照明灯的运行。

[0023] 最后说明的是，以上实施例仅用以说明本实用新型的技术方案而非限制，本领域普通技术人员对本实用新型的技术方案所做的其他修改或者等同替换，只要不脱离本实用新型技术方案的精神和范围，均应涵盖在本实用新型的权利要求范围当中。

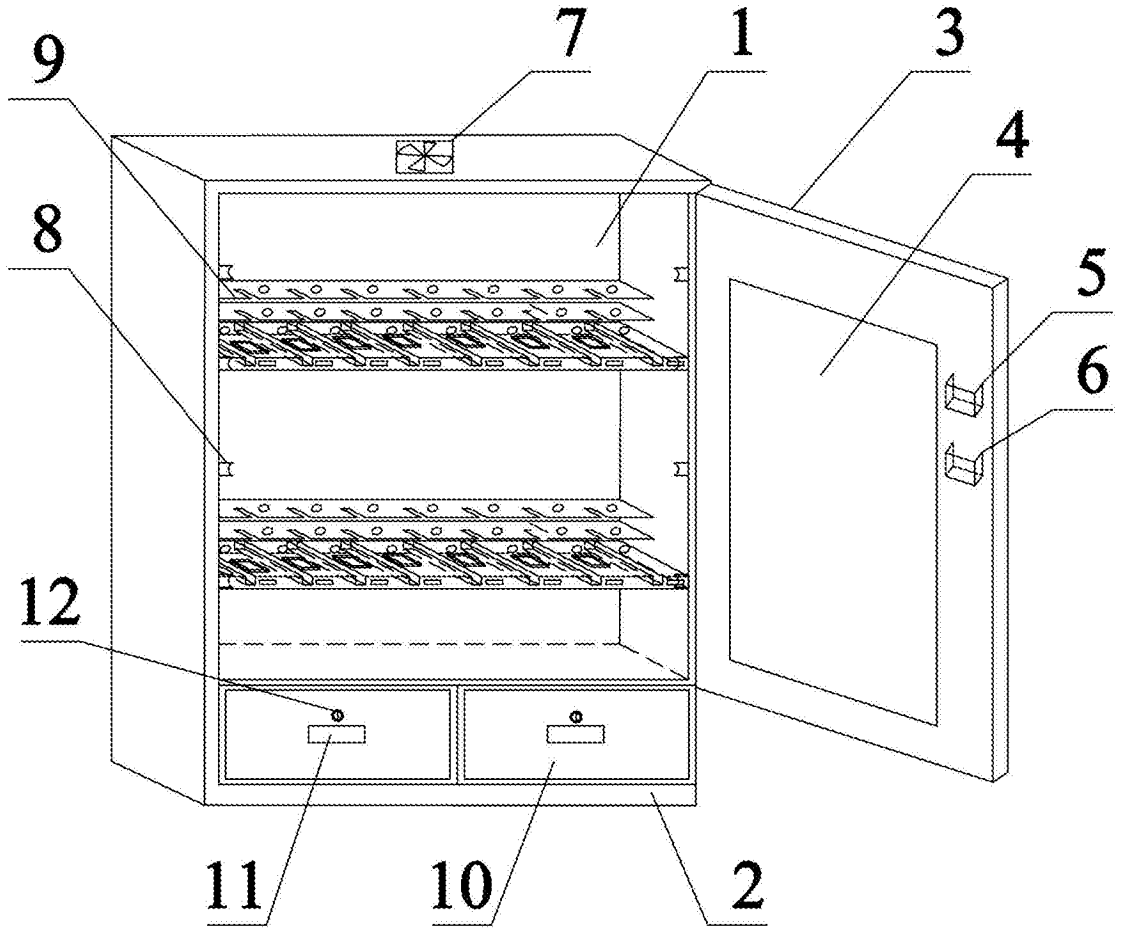

图1

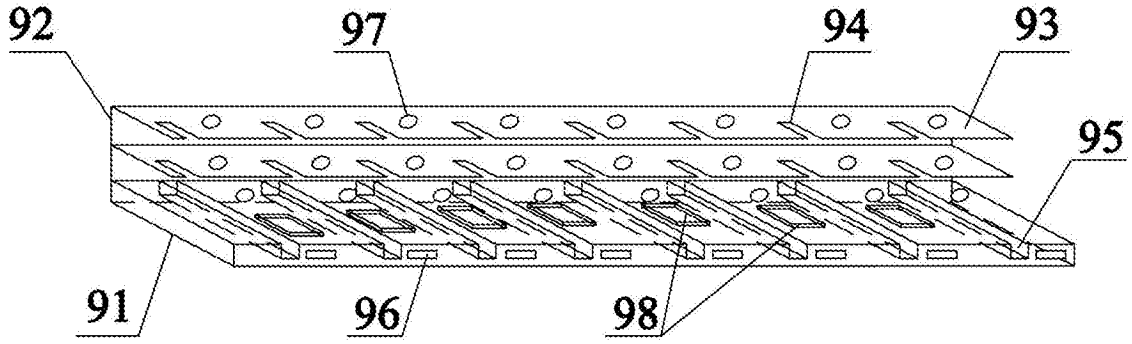

图2

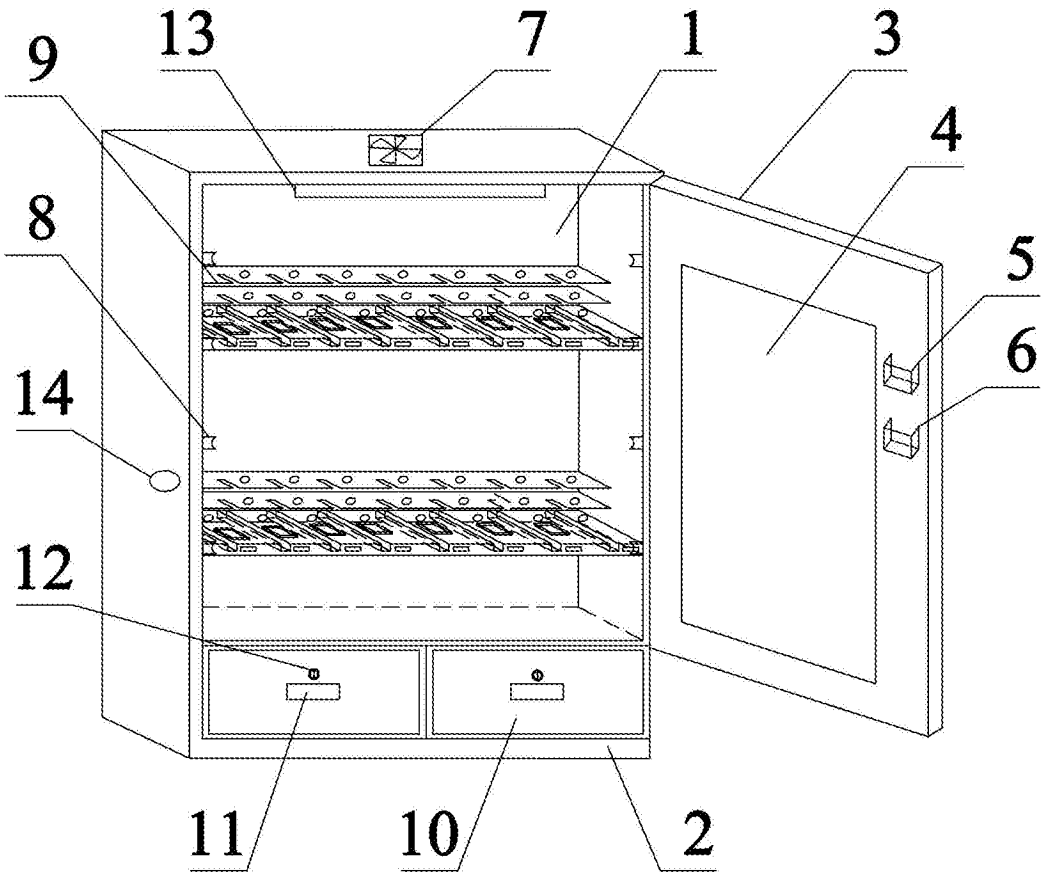

图3