(19)中华人民共和国国家知识产权局

(12)发明专利申请

(10)申请公布号 CN 108542712 A
(43)申请公布日 2018.09.18

(21)申请号 201810463403.8

(22)申请日 2018.05.15

(71)申请人 郭占国
地址 450000 河南省郑州市中牟县刘集乡郭庄村6号

(72)发明人 郭占国

(74)专利代理机构 郑州联科专利事务所(普通合伙) 41104
代理人 刘建芳

(51)Int.Cl.
A61H 1/02(2006.01)
A61H 15/00(2006.01)
A61H 7/00(2006.01)

权利要求书3页 说明书7页 附图3页

(54)发明名称

一种多功能健身按摩康复椅

(57)摘要

一种多功能健身按摩康复椅，包括底座，椅座和底座之间固定设置有多条用于固定椅座的支撑杆，椅座的上部两侧安装有可拆卸和升降的扶手；所述椅背的后侧安装有交替按摩的肩部按摩组件，椅背的中部安装有升降的背部按摩组件，扶手的前方设置有交替升降的手臂活动组件，底座的上方前侧安装有前后交替移动的腿部活动组件；底座的上部还安装有驱动机构以及与驱动机构连接的传动机构，所述肩部按摩组件、背部按摩组件、手臂活动组件和腿部活动组件均与传动机构传动连接。本发明结构简单使用方便，通过外部驱动能够有效锻炼病人的腿部肌肉、手臂肌肉，以及按摩病人的背部和肩部，一人即可操作，为病人的术后康复提供了便利。

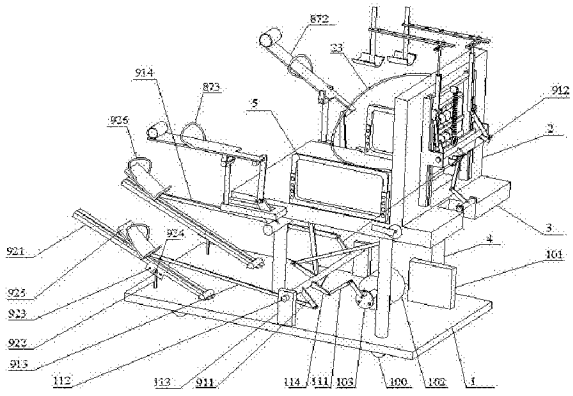

CN 108542712 A

1.一种多功能健身按摩康复椅，其特征在于：包括底座，固定安装在底座上部的椅座、与椅座转动连接的椅背，椅座和底座之间固定设置有多条用于固定椅座的支撑杆，椅座的上部两侧安装有可拆卸和升降的扶手；所述椅背的后侧安装有交替按摩的肩部按摩组件，椅背的中部安装有升降的背部按摩组件，扶手的前方设置有交替升降的手臂活动组件，底座的上方前侧安装有前后交替移动的腿部活动组件；底座的上部还安装有驱动机构以及与驱动机构连接的传动机构，所述肩部按摩组件、背部按摩组件、手臂活动组件和腿部活动组件均与传动机构传动连接。

2.根据权利要求1所述的一种多功能健身按摩康复椅，其特征在于：所述驱动机构包括电源以及与电源相连接的驱动电机，所述驱动电机的输出轴的端部固定安装有驱动盘；所述底座的上部设置有与驱动机构连接的传动机构，所述传动机构包括连杆组件、转动轴以及分别与转动轴固定连接的肩部传动组件、背部传动组件、手臂传动组件、腿部传动组件；所述底座的上部左右两侧设置有安装座，所述转动轴沿左右方向设于两个安装座之间并与安装座转动连接，所述转动轴上固定设置有与连杆组件配套的曲柄摆杆，曲柄摆杆通过连杆组件与驱动盘偏心连接，从而在驱动盘的带动下实现曲柄摆杆的摆动。

3.根据权利要求2所述的一种多功能健身按摩康复椅，其特征在于：所述腿部传动组件包括固定设置在转动轴上的左腿摆杆和右腿摆杆，左腿摆杆设置在转动轴左端的后侧，右腿摆杆设置在转动轴右端的前侧；所述腿部活动组件包括与左腿摆杆对应设置的左腿活动组件，以及与右腿摆杆对应设置的右腿活动组件；左腿摆杆与左腿活动组件通过左腿连接杆连接，所述左腿连接杆的两端分别与左腿摆杆和左腿活动组件转动连接，右腿摆杆与右腿活动组件通过右腿连接杆连接，所述右腿连接杆的两端分别与右腿摆杆和右腿活动组件转动连接；

所述左腿活动组件和右腿活动组件结构相同，分别设置在底座上部的左右两侧，所述左腿活动组件包括倾斜轨道和用于支撑倾斜轨道的轨道支撑杆，所述倾斜轨道的前端高于后端，且后端与底座转动连接；倾斜轨道与支撑杆的对应位置处开有多个用于调节倾斜轨道倾斜角度的调节孔，调节孔内穿设有用于固定倾斜轨道的第一销钉；所述倾斜轨道上设置有用于放置脚部的脚部垫板，所述脚部垫板的下部与倾斜轨道滑动连接，且脚部垫板与左腿连接杆相连接；脚部垫板上还安装有用于固定患者脚部的脚部固定装置。

4.根据权利要求3所述的一种多功能健身按摩康复椅，其特征在于：所述的手臂传动组件包括第一手臂传动摆杆和手臂转轴，所述第一手臂传动摆杆固定安装在转动轴上；所述手臂转轴设置于椅座的下部，且与椅座转动连接，手臂转轴上固定设置有第二手臂传动摆杆，所述第一手臂传动摆杆和第二手臂传动摆杆通过第一手臂连杆相连接，且第一手臂连杆的两端分别与第一手臂传动摆杆和第二手臂传动摆杆转动连接；所述手臂转轴的左右两端还设置有左手臂摆杆和右手臂摆杆，左手臂摆杆和右手臂摆杆上下交错设置；

所述手臂活动组件包括左手臂活动组件和右手臂活动组件，左手臂摆杆通过左手臂连杆与左手臂活动组件相连接，左手臂连杆的两端分别与左手臂摆杆和左手臂活动组件转动连接，右手臂摆杆通过右手臂连杆与右手臂活动组件相连接，右手臂连杆的两端分别与右手臂摆杆和右手臂活动组件转动连接；

左手臂活动组件和右手臂活动组件结构相同，均包括手臂支撑架和手臂活动板，手臂活动板的中部与手臂支撑架转动连接，手臂活动板的后部与手臂连杆转动连接，手臂活动

板上还安装有用于固定患者手臂的手臂固定装置。

5.根据权利要求4所述的一种多功能健身按摩康复椅，其特征在于：所述椅背的中部开有按摩窗，所述按摩窗内设置有背部按摩组件，所述按摩窗的左右两侧的椅背上固定安装有竖向的导轨；所述背部按摩组件包括与按摩窗间隙配合的按摩框，按摩框内设置有多排按摩球，所述按摩框的后侧固定设置有背部移动板，背部移动板的左右两侧与导轨滑动配合；所述椅背上还安装有用于固定患者背部的背部固定装置；

所述的背部传动组件包括第一背部摆杆、第二背部摆杆、第三背部摆杆、第一背部连杆、第二背部连杆和背部转轴，所述背部转轴设置在椅背后侧的椅座上，且背部转轴与椅座转动连接；所述第一背部摆杆固定设置在转动轴上，所述第二背部摆杆和第三背部摆杆上下交错固定设置在背部转轴上，第一背部摆杆和第二背部摆杆之间连接有第一背部连杆，第一背部连杆的两端分别与第一背部摆杆和第二摆杆转动连接；所述第三背部摆杆的端部通过第二背部连杆与背部移动板相连接，第二背部连杆的两端分别与第三背部摆杆和背部移动板转动连接。

6.根据权利要求5所述的一种多功能健身按摩康复椅，其特征在于：所述椅背的后侧上部设置有左右方向的拉杆，拉杆的中部设置有第一拉环；所述背部移动板的中部设置有第二拉环，第一拉环和第二拉环之间连接有方便背部移动板的上升的背部弹簧。

7.根据权利要求6所述的一种多功能健身按摩康复椅，其特征在于：所述肩部传动组件包括肩部转轴、第一肩部连杆、肩部摆杆、左肩摆杆、右肩摆杆、左肩连杆和右肩连杆，所述导轨的后侧设置有左右方向的且与其转动连接的肩部转轴，肩部摆杆固定设置在肩部转轴的中部，肩部摆杆和背部移动板通过第一肩部连杆相连接，第一肩部连杆的两端分别与肩部摆杆好背部移动板转动连接；肩部转轴的左右两端分别上下交错固定设置有左肩摆杆和右肩摆杆；

所述肩部按摩组件包括左肩按摩组件和右肩按摩组件，左肩摆杆通过左肩连杆与左肩按摩组件相连接，且左肩连杆的两端分别与左肩摆杆和左肩按摩组件转动连接，右肩摆杆通过右肩连杆与右键按摩组件相连接，且右肩连杆的两端分别与右肩摆杆和右肩按摩组件转动连接；

左肩按摩组件和右肩按摩组件结构相同，左肩按摩组件包括左肩滑块、左肩伸缩筒、左肩伸缩杆、左肩固定块、左肩横向移动板、左肩纵向移动板、左肩固定杆以及左肩按摩板，所述左肩伸缩筒固定设置于导轨内侧的椅背上，左肩滑块设置于导轨内且与导轨滑动连接，左肩伸缩杆同轴套设于左肩伸缩筒的内部，左肩滑块通过左肩固定块与左肩伸缩杆固定连接，左肩伸缩筒的后侧开有供左肩固定块带动左肩伸缩杆上下滑动的滑道；左肩伸缩杆的顶部固定设置有左肩横向移动板，左肩横向移动板的长向上顺次开有多个横向移动孔，左肩横向移动板的上部与其可拆卸安装有左肩纵向移动板，左肩纵向移动板的长向上顺次开有多个纵向移动孔；左肩纵向移动板的前端下部固定安装有左肩固定杆，左肩固定杆的下部固定安装有左肩按摩板。

8.根据权利要求7所述的一种多功能健身按摩康复椅，其特征在于：所述的左肩伸缩筒的内部设置有肩部弹簧，肩部弹簧一端与左肩伸缩杆的下部相抵接，另一端与左肩伸缩筒的底部相抵接。

9.根据权利要求1至8任一所述的一种多功能健身按摩康复椅，其特征在于：所述底座

的下部设置有方便移动的滚轮。

10.根据权利要求9所述的一种多功能健身按摩康复椅，其特征在于：所述脚部固定装置为脚部固定带；所述手臂固定装置为手臂固定带；所述背部固定装置为背部固定带。

一种多功能健身按摩康复椅

技术领域

[0001] 本发明涉及医疗器械领域，尤其是涉及一种多功能健身按摩康复椅。

背景技术

[0002] 生活在现代快节奏的社会里，人们的工作压力非常大，很容易忽略自身健康，每天伏案工作10小时左右，时间长了就会觉得腰酸背疼，使得人们的身体变得越来越差，形成所谓的亚健康状态，此时，虽然没有明确的疾病，但却出现精神活力和适应能力的下降，如果这种状态不能得到及时的纠正，非常容易引起身心疾病。

[0003] 很多偏瘫病人在度过危险期后，进入康复期，缺乏腿部肌肉和手臂肌肉的锻炼则不利于病情的好转，有的甚至会造成腿部肌肉萎缩，甚至会导致最终的瘫痪，在现实生活中，一些腿部功能退化的人群由于行动不便而无法脱离轮椅进行锻炼。由于病人的手臂和腿部肌肉失去控制能力，在康复期需要专人全天候陪护，在进行行走训练时必须有人搀扶，甚至还要两个人搀扶进行康复训练。这样既耗费人力又浪费时间，一个人生病全家都围绕一个人转，目前市面上还没有针对该类病人的训练器材。

发明内容

[0004] 为克服现有技术的不足，本发明提出了一种多功能健身按摩椅，结构简单使用方便，通过外部驱动能够有效锻炼病人的腿部肌肉、手臂肌肉，以及按摩病人的背部和肩部，一人即可操作，为病人的术后康复提供了便利。

[0005] 本发明采用的技术方案为：

一种多功能健身按摩康复椅，包括底座，固定安装在底座上部的椅座、与椅座转动连接的椅背，椅座和底座之间固定设置有多条用于固定椅座的支撑杆，椅座的上部两侧安装有可拆卸和升降的扶手；所述椅背的后侧安装有交替按摩的肩部按摩组件，椅背的中部安装有升降的背部按摩组件，扶手的前方设置有交替升降的手臂活动组件，底座的上方前侧安装有前后交替移动的腿部活动组件；底座的上部还安装有驱动机构以及与驱动机构连接的传动机构，所述肩部按摩组件、背部按摩组件、手臂活动组件和腿部活动组件均与传动机构传动连接。

[0006] 作为优选，所述驱动机构包括电源以及与电源相连接的驱动电机，所述驱动电机的输出轴的端部固定安装有驱动盘；所述底座的上部设置有与驱动机构连接的传动机构，所述传动机构包括连杆组件、转动轴以及分别与转动轴固定连接的肩部传动组件、背部传动组件、手臂传动组件、腿部传动组件；所述底座的上部左右两侧设置有安装座，所述转动轴沿左右方向设于两个安装座之间并与安装座转动连接，所述转动轴上固定设置有与连杆组件配套的曲柄摆杆，曲柄摆杆通过连杆组件与驱动盘偏心连接，从而在驱动盘的带动下实现曲柄摆杆的摆动。

[0007] 作为优选，所述腿部传动组件包括固定设置在转动轴上的左腿摆杆和右腿摆杆，左腿摆杆设置在转动轴左端的后侧，右腿摆杆设置在转动轴右端的前侧；所述腿部活动组

件包括与左腿摆杆对应设置的左腿活动组件，以及与右腿摆杆对应设置的右腿活动组件；左腿摆杆与左腿活动组件通过左腿连接杆连接，所述左腿连接杆的两端分别与左腿摆杆和左腿活动组件转动连接，右腿摆杆与右腿活动组件通过右腿连接杆连接，所述右腿连接杆的两端分别与右腿摆杆和右腿活动组件转动连接；

所述左腿活动组件和右腿活动组件结构相同，分别设置在底座上部的左右两侧，所述左腿活动组件包括倾斜轨道和用于支撑倾斜轨道的轨道支撑杆，所述倾斜轨道的前端高于后端，且后端与底座转动连接；倾斜轨道与支撑杆的对应位置处开有多个用于调节倾斜轨道倾斜角度的调节孔，调节孔内穿设有用于固定倾斜轨道的第一销钉；所述倾斜轨道上设置有用于放置脚部的脚部垫板，所述脚部垫板的下部与倾斜轨道滑动连接，且脚部垫板与左腿连接杆相连接；脚部垫板上还安装有用于固定患者脚部的脚部固定装置。

[0008] 作为优选，所述的手臂传动组件包括第一手臂传动摆杆和手臂转轴，所述第一手臂传动摆杆固定安装在转动轴上；所述手臂转轴设置于椅座的下部，且与椅座转动连接，手臂转轴上固定设置有第二手臂传动摆杆，所述第一手臂传动摆杆和第二手臂传动摆杆通过第一手臂连杆相连接，且第一手臂连杆的两端分别与第一手臂传动摆杆和第二手臂传动摆杆转动连接；所述手臂转轴的左右两端还设置有左手臂摆杆和右手臂摆杆，左手臂摆杆和右手臂摆杆上下交错设置；

所述手臂活动组件包括左手臂活动组件和右手臂活动组件，左手臂摆杆通过左手臂连杆与左手臂活动组件相连接，左手臂连杆的两端分别与左手臂摆杆和左手臂活动组件转动连接，右手臂摆杆通过右手臂连杆与右手臂活动组件相连接，右手臂连杆的两端分别与右手臂摆杆和右手臂活动组件转动连接；

左手臂活动组件和右手臂活动组件结构相同，均包括手臂支撑架和手臂活动板，手臂活动板的中部与手臂支撑架转动连接，手臂活动板的后部与手臂连杆转动连接，手臂活动板上还安装有用于固定患者手臂的手臂固定装置。

[0009] 作为优选，所述椅背的中部开有按摩窗，所述按摩窗内设置有背部按摩组件，所述按摩窗的左右两侧的椅背上固定安装有竖向的导轨；所述背部按摩组件包括与按摩窗间隙配合的按摩框，按摩框内设置有多排按摩球，所述按摩框的后侧固定设置有背部移动板，背部移动板的左右两侧与导轨滑动配合；所述椅背上还安装有用于固定患者背部的背部固定装置。

[0010] 所述的背部传动组件包括第一背部摆杆、第二背部摆杆、第三背部摆杆、第一背部连杆、第二背部连杆和背部转轴，所述背部转轴设置在椅背后侧的椅座上，且背部转轴与椅座转动连接；所述第一背部摆杆固定设置在转动轴上，所述第二背部摆杆和第三背部摆杆上下交错固定设置在背部转轴上，第一背部摆杆和第二背部摆杆之间连接有第一背部连杆，第一背部连杆的两端分别与第一背部摆杆和第二摆杆转动连接；所述第三背部摆杆的端部通过第二背部连杆与背部移动板相连接，第二背部连杆的两端分别与第三背部摆杆和背部移动板转动连接。

[0011] 作为优选，所述椅背的后侧上部设置有左右方向的拉杆，拉杆的中部设置有第一拉环；所述背部移动板的中部设置有第二拉环，第一拉环和第二拉环之间连接有方便背部移动板的上升的背部弹簧。

[0012] 作为优选，所述肩部传动组件包括肩部转轴、第一肩部连杆、肩部摆杆、左肩摆杆、

右肩摆杆、左肩连杆和右肩连杆，所述导轨的后侧设置有左右方向的且与其转动连接的肩部转轴，肩部摆杆固定设置在肩部转轴的中部，肩部摆杆和背部移动板通过第一肩部连杆相连接，第一肩部连杆的两端分别与肩部摆杆好背部移动板转动连接；肩部转轴的左右两端分别上下交错固定设置有左肩摆杆和右肩摆杆；

所述肩部按摩组件包括左肩按摩组件和右肩按摩组件，左肩摆杆通过左肩连杆与左肩按摩组件相连接，且左肩连杆的两端分别与左肩摆杆和左肩按摩组件转动连接，右肩摆杆通过右肩连杆与右键按摩组件相连接，且右肩连杆的两端分别与右肩摆杆和右肩按摩组件转动连接；

左肩按摩组件和右肩按摩组件结构相同，左肩按摩组件包括左肩滑块、左肩伸缩筒、左肩伸缩杆、左肩固定块、左肩横向移动板、左肩纵向移动板、左肩固定杆以及左肩按摩板，所述左肩伸缩筒固定设置于导轨内侧的椅背上，左肩滑块设置于导轨内且与导轨滑动连接，左肩伸缩杆同轴套设于左肩伸缩筒的内部，左肩滑块通过左肩固定块与左肩伸缩杆固定连接，左肩伸缩筒的后侧开有供左肩固定块带动左肩伸缩杆上下滑动的滑道；左肩伸缩杆的顶部固定设置有左肩横向移动板，左肩横向移动板的长向上顺次开有多个横向移动孔，左肩横向移动板的上部与其可拆卸安装有左肩纵向移动板，左肩纵向移动板的长向上顺次开有多个纵向移动孔；左肩纵向移动板的前端下部固定安装有左肩固定杆，左肩固定杆的下部固定安装有左肩按摩板。

[0013] 作为优选，所述的左肩伸缩筒的内部设置有肩部弹簧，肩部弹簧一端与左肩伸缩杆的下部相抵接，另一端与左肩伸缩筒的底部相抵接。

[0014] 作为优选，所述底座的下部设置有方便移动的滚轮。

[0015] 作为优选，所述脚部固定装置为脚部固定带；所述手臂固定装置为手臂固定带；所述背部固定装置为背部固定带。

[0016] 本发明的有益效果为：1、可拆卸扶手利于病人的上下，由于病人活动不便，当病人需要上下按摩椅时，可将扶手拆下；扶手可以升降，由于病人无法单独支撑坐起，需要将扶手升到刚到卡到病人腋下的位置，从而将病人支撑坐起2、肩部按摩组件、背部按摩组件、手臂活动组件和腿部活动组件针对肩部、背部、手臂和腿部进行按摩和锻炼，更利于病人的恢复和锻炼；3、通过传动机构带动各个按摩组件的运动，动力更加强劲，而且利于零部件的拆卸和更换；4、背部弹簧更利于背部移动板的上升和下降，防止背部按摩组件卡死；5、肩部按摩组件内部设置有肩部弹簧，防止肩部按摩组件下压力度过大，伤到病人的肩部；6、腿部活动组件的倾斜轨道角度可调，利于适应不同身高的病人进行康复训练；7、结构紧凑合理，全部为可拆卸设计，方便更换损坏的零部件，底座下部设置有滚轮，方便按摩椅的移动；8、脚部固定带、手臂固定带和背部固定带方便固定病人的脚部、手臂和躯干，由于病人对自己的手、脚和躯干失去控制能力，所以需要将病人的手、脚和躯干固定在健身按摩康复椅上，从而进行康复治疗；9、椅座和椅背之间为转动连接，从而方便病人调节椅背的倾斜角度，使病人在按摩治疗的过程中更加舒服。

附图说明

[0017] 图1为本发明的立体结构示意图；

图2为本发明另一个角度的局部立体结构示意图；

图3为图1的背部角度的局部立体图。

具体实施方式

[0018] 以下由特定的具体实施例说明本发明的实施方式，熟悉此技术的人士可由本说明书所揭露的内容轻易地了解本发明的其他优点及功效。

[0019] 请参阅图1至图3。须知，本说明书附图所示的结构、比例、大小等，均仅用以配合说明书所揭示的内容，以供熟悉此技术的人士了解与阅读，并非用以限定本发明可实施的限定条件，故不具技术上的实质意义，任何结构的修饰、比例关系的改变或大小的调整，在不影响本发明所能产生的功效及所能达成的目的下，均应落在本发明所揭示的技术内容能涵盖的范围内。在本发明的描述中，需要说明的是，术语“中心”、“上”、“下”、“左”、“右”、“竖直”、“水平”、“内”、“外”等指示的方位或位置关系为基于附图所示的方位或位置关系，仅是为了便于描述本发明，而不是指示或暗示所指的装置或元件必须具有特定的方位、以特定的方位构造和操作，因此不能理解为对本发明的限制，亦非用以限定本发明可实施的范围，其相对关系的改变或调整，在无实质变更技术内容下，当亦视为本发明可实施的范畴。此外，术语“第一”、“第二”、“第三”仅用于描述目的，而不能理解为指示或暗示重要性。

[0020] 在本发明的描述中，需要说明的是，除非另有明确的规定和限定，术语“安装”、“相连”、“连接”应做广义理解，例如，可以是固定连接，也可以是可拆卸连接，或一体地连接；可以是机械连接，也可以是电连接；可以是直接相连，也可以通过中间媒介间接相连，可以是两个元件内部的连通。对于本领域的普通技术人员而言，可以具体情况理解上述术语在本发明中的具体含义。

[0021] 一种多功能健身按摩康复椅，包括底座1，固定安装在底座1上部的椅座3、与椅座3转动连接的椅背2，本实施例中椅背2和椅座3之间安装有用于调节椅背2的倾斜角度的椅背调节装置，椅背调节装置通过角度调节手柄200来调节椅背2的倾斜角度；椅座3和底座1之间固定设置有多条用于固定椅座3的支撑杆4，椅座3的上部两侧安装有可拆卸和升降的扶手5；椅背2的后侧安装有交替按摩的肩部按摩组件，椅背2的中部安装有升降的背部按摩组件，扶手5的前方设置有交替升降的手臂活动组件，底座1的上方前侧安装有前后交替移动的腿部活动组件；底座1的上部还安装有驱动机构10以及与驱动机构10连接的传动机构11，肩部按摩组件、背部按摩组件、手臂活动组件和腿部活动组件均与传动机构11传动连接。

[0022] 驱动机构10包括电源101以及与电源101相连接的驱动电机102，驱动电机102的输出轴的端部固定安装有驱动盘103；底座1的上部设置有与驱动机构10连接的传动机构11，传动机构11包括连杆组件111、转动轴112以及分别与转动轴112固定连接的肩部传动组件、背部传动组件、手臂传动组件、腿部传动组件；底座1的上部左右两侧设置有安装座113，转动轴112沿左右方向设于两个安装座113之间并与安装座113转动连接，转动轴112上固定设置有与连杆组件111配套的曲柄摆杆114，曲柄摆杆114通过连杆组件111与驱动盘103偏心连接，从而在驱动盘103的带动下实现曲柄摆杆114的摆动。

[0023] 腿部传动组件包括固定设置在转动轴112上的左腿摆杆911和右腿摆杆912，左腿摆杆911设置在转动轴112左端的后侧，右腿摆杆912设置在转动轴112右端的前侧；腿部活动组件包括与左腿摆杆911对应设置的左腿活动组件，以及与右腿摆杆912对应设置的右腿活动组件；左腿摆杆911与左腿活动组件通过左腿连接杆913连接，左腿连接杆913的两端分

别与左腿摆杆911和左腿活动组件转动连接，右腿摆杆912与右腿活动组件通过右腿连接杆914连接，右腿连接杆914的两端分别与右腿摆杆912和右腿活动组件转动连接；

左腿活动组件和右腿活动组件结构相同，分别设置在底座1上部的左右两侧，左腿活动组件包括倾斜轨道921和用于支撑倾斜轨道921的轨道支撑杆922，所述倾斜轨道921的前端高于后端，且后端与底座1转动连接；倾斜轨道921与轨道支撑杆922的对应位置处开有多个用于调节倾斜轨道921倾斜角度的调节孔923，调节孔923内穿设有用于固定倾斜轨道921的第一销钉924；倾斜轨道921上设置有用于放置脚部的脚部垫板925，脚部垫板925的下部与倾斜轨道921滑动连接，且脚部垫板925与左腿连接杆913相连接；脚部垫板925上还安装有用于固定患者脚部的脚部固定装置926，本实施例中的脚部固定装置926采用脚部固定带，从而将患者的脚部固定在脚部垫板925上。

[0024] 手臂传动组件包括第一手臂传动摆杆81和手臂转轴82，第一手臂传动摆杆81固定安装在转动轴112上；手臂转轴82设置于椅座3的下部，且与椅座3转动连接，手臂转轴82上固定设置有第二手臂传动摆杆83，第一手臂传动摆杆81和第二手臂传动摆杆83通过第一手臂连杆84相连接，且第一手臂连杆84的两端分别与第一手臂传动摆杆81和第二手臂传动摆杆83转动连接；手臂转轴82的左右两端还设置有左手臂摆杆85和右手臂摆杆86，左手臂摆杆85和右手臂摆杆86上下交错设置；

手臂活动组件包括左手臂活动组件和右手臂活动组件，左手臂摆杆85通过左手臂连杆89与左手臂活动组件相连接，左手臂连杆89的两端分别与左手臂摆杆85和左手臂活动组件转动连接，右手臂摆杆86通过右手臂连杆891与右手臂活动组件相连接，右手臂连杆891的两端分别与右手臂摆杆86和右手臂活动组件转动连接；

左手臂活动组件和右手臂活动组件结构相同，均包括手臂支撑架871和手臂活动板872，手臂活动板872的中部与手臂支撑架871转动连接，手臂活动板872的后部与手臂连杆转动连接；手臂活动板872上还安装有用于固定患者手臂的手臂固定装置873，从而将病人的手臂固定在手臂固定装置873上。

[0025] 椅背2的中部开有按摩窗21，按摩窗21内设置有背部按摩组件，按摩窗21的左右两侧的椅背2上固定安装有竖向的导轨22；背部按摩组件包括与按摩窗21间隙配合的按摩框71，按摩框71内设置有多排按摩球72，按摩框71的后侧固定设置有背部移动板73，背部移动板73的左右两侧与导轨22滑动配合；椅背2上还安装有用于固定患者背部的背部固定装置23，本实施例的背部固定装置23采用背部固定带，从而将患者的躯干固定在椅背2上。

[0026] 背部传动组件包括第一背部摆杆701、第二背部摆杆702、第三背部摆杆703、第一背部连杆704、第二背部连杆705和背部转轴706，背部转轴706设置在椅背2后侧的椅座3上，且背部转轴706与椅座3转动连接；第一背部摆杆701固定设置在转动轴112上，第二背部摆杆702和第三背部摆杆703上下交错固定设置在背部转轴706上，第一背部摆杆701和第二背部摆杆702之间连接有第一背部连杆704，第一背部连杆704的两端分别与第一背部摆杆701和第二摆杆转动连接；第三背部摆杆703的端部通过第二背部连杆705与背部移动板73相连接，第二背部连杆705的两端分别与第三背部摆杆703和背部移动板73转动连接。

[0027] 椅背2的后侧上部设置有左右方向的拉杆707，拉杆707的中部设置有第一拉环708；背部移动板73的中部设置有第二拉环709，第一拉环708和第二拉环709之间连接有方便背部移动板73的上升的背部弹簧710。

[0028] 肩部传动组件包括肩部转轴601、第一肩部连杆602、肩部摆杆603、左肩摆杆604、右肩摆杆605、左肩连杆606和右肩连杆607，导轨22的后侧设置有左右方向的且与其转动连接的肩部转轴601，肩部摆杆603固定设置在肩部转轴601的中部，肩部摆杆603和背部移动板73通过第一肩部连杆602相连接，第一肩部连杆602的两端分别与肩部摆杆603好背部移动板73转动连接；肩部转轴601的左右两端分别上下交错固定设置有左肩摆杆604和右肩摆杆605；

肩部按摩组件包括左肩按摩组件和右肩按摩组件，左肩摆杆604通过左肩连杆606与左肩按摩组件相连接，且左肩连杆606的两端分别与左肩摆杆604和左肩按摩组件转动连接，右肩摆杆605通过右肩连杆607与右肩按摩组件相连接，且右肩连杆607的两端分别与右肩摆杆605和右肩按摩组件转动连接；

左肩按摩组件和右肩按摩组件结构相同，左肩按摩组件包括左肩滑块612、左肩伸缩筒613、左肩伸缩杆614、左肩固定块615、左肩横向移动板616、左肩纵向移动板617、左肩固定杆618以及左肩按摩板619，左肩伸缩筒613固定设置于导轨22内侧的椅背2上，左肩滑块612设置于导轨22内且与导轨22滑动连接，左肩伸缩杆614同轴套设于左肩伸缩筒613的内部，左肩滑块612通过左肩固定块615与左肩伸缩杆614固定连接，左肩伸缩筒613的后侧开有供左肩固定块615带动左肩伸缩杆614上下滑动的滑道620；左肩伸缩杆614的顶部固定设置有左肩横向移动板616，左肩横向移动板616的长向上顺次开有多个横向移动孔621，左肩横向移动板616的上部与其可拆卸安装有左肩纵向移动板617，左肩纵向移动板617的长向上顺次开有多个纵向移动孔622；左肩纵向移动板617的前端下部固定安装有左肩固定杆618，左肩固定杆618的下部固定安装有左肩按摩板619。

[0029] 左肩伸缩筒613的内部设置有肩部弹簧623(由于肩部弹簧623为常规设置，图中未予示出)，肩部弹簧623一端与左肩伸缩杆614的下部相抵接，另一端与左肩伸缩筒613的底部相抵接。

[0030] 底座1的下部设置有方便移动的滚轮100。

[0031] 具体工作时，将扶手5拆下，从而将患者抱到健身按摩康复椅的椅座3上，调节椅背2的倾斜角度，找到使患者最舒服的位置；将扶手5装上并调节扶手5的高度，使扶手5刚好卡住患者的腋下部位，防止患者左右倾斜，同时用背部固定装置将患者的躯干固定在椅背2上，将患者的脚部放置在脚部垫板925上，同时用脚部固定带将患者的脚部固定在脚部垫板925上；将患者的手臂放置在手臂活动板872上，并用手臂固定带将患者的手臂固定在手臂活动板872上。

[0032] 开启电源，按摩椅在驱动机构10的带动下开始运动，进而带动传动机构11运动，传动机构11带动腿部活动组件交替运动，达到锻炼腿部肌肉的目的，带动手臂活动组件运动，达到锻炼手臂肌肉的目的，腿部活动组件和手臂活动组件均按照人体自然运动方式进行交替运动，从而达到活动病人手臂和腿部的目的，同时驱动机构10带动背部按摩组件运动，进而对背部进行按摩，带动肩部按摩组件运动，进而按摩肩部，从而实现对病人的康复训练。

[0033] 对于本领域技术人员而言，显然本发明不限于上述示范性实施例的细节，而且在不背离本发明的精神或基本特征的情况下，能够以其他的具体形式实现本发明。因此，无论从哪一点来看，均应将实施例看作是示范性的，而且是非限制性的，本发明的范围由所附权利要求而不是上述说明限定，因此旨在将落在权利要求的等同要件的含义和范围内的所有

变化囊括在本发明内。不应将权利要求中的任何附图标记视为限制所涉及的权利要求。

[0034] 此外，应当理解，虽然本说明书按照实施方式加以描述，但并非每个实施方式仅包含一个独立的技术方案，说明书的这种叙述方式仅仅是为清楚起见，本领域技术人员应当将说明书作为一个整体，各实施例中的技术方案也可以经适当组合，形成本领域技术人员可以理解的其他实施方式。

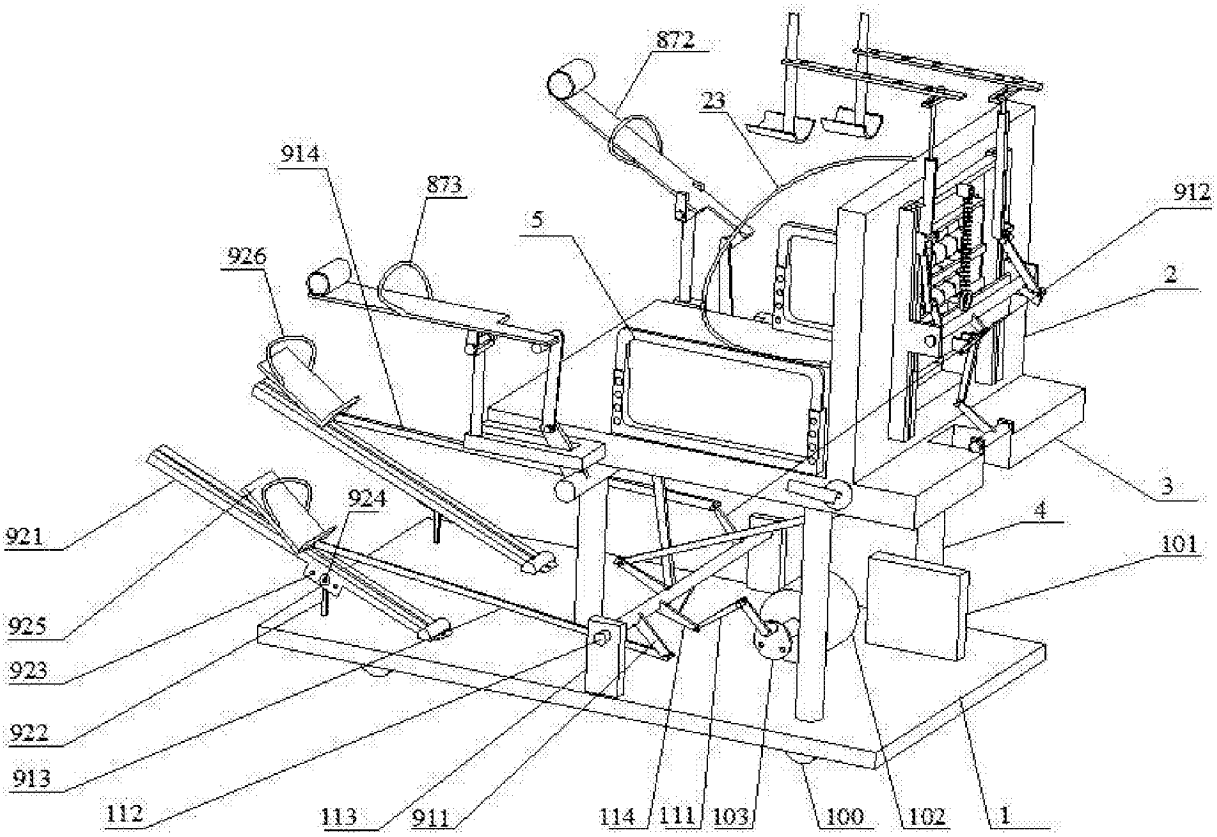
872
23
914
873
912
5
926
2
3
924
4
921
101
925
923
922
913
112
113
911
114
111
103
100
102
1

图 1

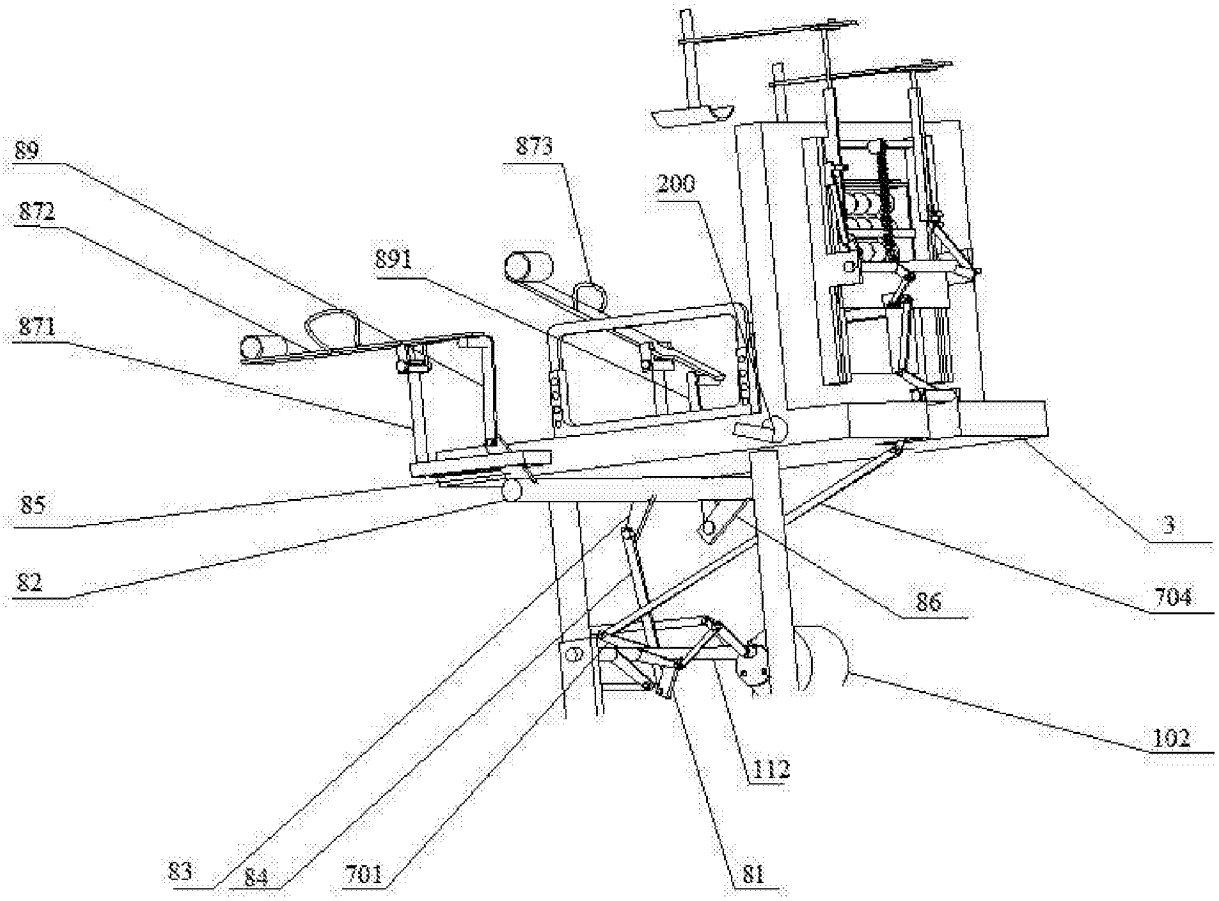

图 2

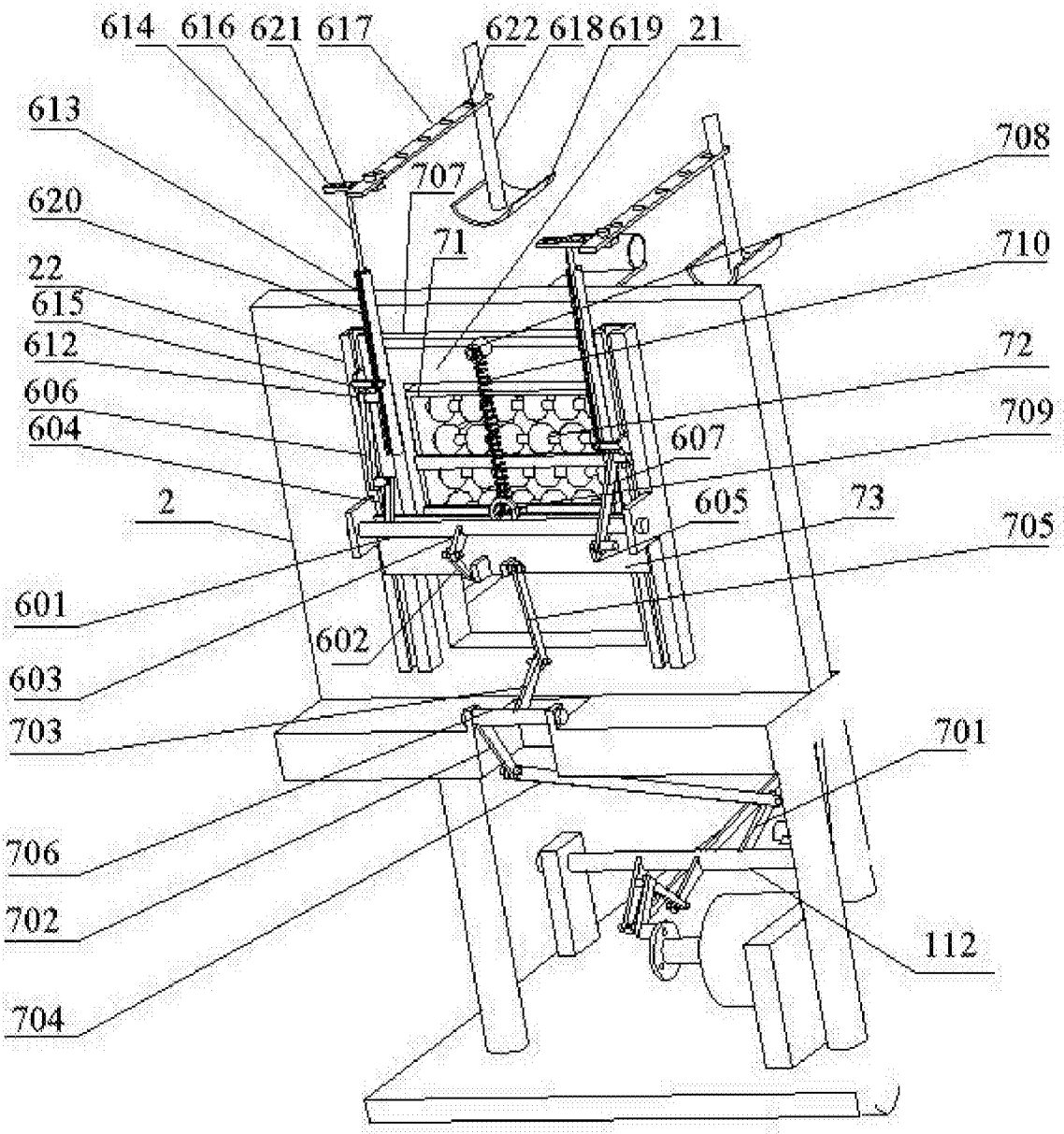
614
616
621
617
622
618
619
21
613
620
22
615
612
606
604
2
601
603
703
706
702
704
707
71
708
710
72
709
607
605
73
705
602
701
112

图 3