(19)中华人民共和国国家知识产权局

(12)实用新型专利

(10)授权公告号 CN 212140513 U
(45)授权公告日 2020.12.15

(21)申请号 202020191577.6

(22)申请日 2020.02.20

(73)专利权人 大连大学附属中山医院
地址 116011 辽宁省大连市中山区解放街6号

(72)发明人 李丕嵩

(74)专利代理机构 大连八方知识产权代理有限公司 21226
代理人 马瑞驹

(51)Int.Cl.
A61B 17/12(2006.01)
A61M 35/00(2006.01)

权利要求书1页 说明书3页 附图2页

(54)实用新型名称

一种便于穿脱和固定沙袋的医用颈围

(57)摘要

本实用新型公开了一种便于穿脱和固定沙袋的医用颈围，涉及外科用装置、仪器或方法领域。包括：棉质前围和棉质后围、弹力绷带、若干固定用粘扣和按扣，所述前围和后围之间由粘扣连接，前围上设有一组按扣，便于换药和调整沙袋位置，所述弹力绷带为独立双层宽皮筋结构，保证弹性的结合不同位置的粘扣来调整压迫的力度及固定压迫沙袋的角度。本实用新型依据患者颈围尺寸的不同和颈侧区域位置不同来实时调整压迫位置，利用魔术贴实现牢靠固定；还需结合绷带从肩部斜跨至对侧前胸及后背斜方肌固定压迫，减轻患者因颈部肿胀而引起的疼痛；在多体位状态下仍对手术切口保持有效压迫，却不影响患者灵活使用双手，提高患者自理能力和自信心。

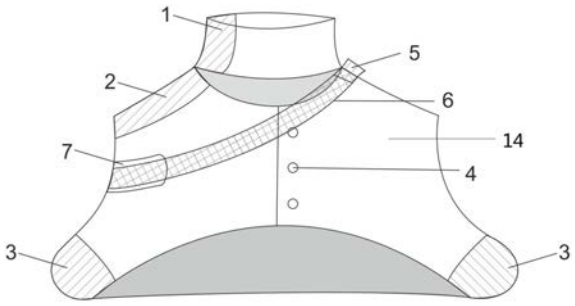

CN 212140513 U

1.一种便于穿脱和固定沙袋的医用颈围，其特征在于：包括棉质前围、棉质后围、宽皮筋绷带、若干固定用粘扣和一组缝制在前围中间的按扣，所述棉质前围与棉质后围之间由三类粘扣连接，所述前围上设有一组按扣，所述宽皮筋绷带为独立双层结构；

沙袋分为颈侧沙袋和颈前沙袋各一个。

2.根据权利要求1所述的一种便于穿脱和固定沙袋的医用颈围，其特征在于：所述按扣数目根据患者颈围尺寸设置为3-5枚中的一种。

3.根据权利要求1所述的一种便于穿脱和固定沙袋的医用颈围，其特征在于：所述粘扣包括固定前围与后围，还包括固定压迫用沙袋的位置以及宽皮筋绷带在肩部的位置三种。

4.根据权利要求1所述的一种便于穿脱和固定沙袋的医用颈围，其特征在于：压迫用沙袋的内容物为具有止血、安神效果的中药。

5.根据权利要求1所述的一种便于穿脱和固定沙袋的医用颈围，其特征在于：颈围在患者腋下部位缝制有加厚棉。

6.根据权利要求1所述的一种便于穿脱和固定沙袋的医用颈围，其特征在于：通过调整所述前围的尺寸和按扣数目，还可以应用于甲状腺癌、甲状旁腺癌和食管癌手术后的压迫止痛和止血。

一种便于穿脱和固定沙袋的医用颈围

技术领域

[0001] 本实用新型涉及外科用装置、设备或方法领域，具体是一种便于穿脱和固定沙袋的医用颈围。

背景技术

[0002] 甲状腺位于颈前部，该部位的手术是一种创伤性手术，术后存在不同程度的切口疼痛、出血、及血肿形成等术后并发症状，尤其对于颈侧淋巴结清扫后，容易出现乳糜漏等并发症。临床上通常依赖于止血去肿药物或沙袋压迫等治疗和预防。

[0003] 颈部术后沙袋或盐袋压迫能有效减轻术后切口疼痛、减少术后伤口出血及预防或减少颈部肿胀的发生。术后将沙袋置于颈部切口处或颈侧清扫区域，患者偶尔会感到不适，应通过密切观察并通过患者主诉，及时调整沙袋位置以解除患者的顾虑和不适感。由于压迫沙袋无法有效固定，患者活动时沙袋有时会发生移位，影响预期的压迫止痛和止血效果，故患者在卧床的情况下才能实施，限制了患者的活动和自理能力。针对此问题，另有护理团队将单纯的沙袋压迫进行改良，将普通沙袋与固定措施相结合，用绷带将沙袋固定，绷带外的白色棉质材料减少对患者皮肤的刺激同时便于观察切口渗血情况，增加患者舒适感。但只用沙袋加绷带的横向局部压迫，压迫的力量及角度尚需要进一步加强，而且因锁骨上窝解剖的特殊性，近锁骨处单纯靠使用纱布和绷带加压难以保证皮瓣紧贴颈根部组织，需要结合另一绷带从肩部斜跨至对侧前胸及后背斜方肌固定压迫，却仍然导致患者活动受限，无法坚固上肢灵活度与压迫效果。

[0004] 例如，申请号201720814616.1的中国专利公开了甲状腺微创手术加压愈合胸围兜，由颈带、肩片、背片、内胸片、外胸片、侧片构成。颈带在上，其下正中部缝连肩片。肩片正下方缝连背片。背片两侧经松紧带做的侧片，一边缝连内胸片；另边缝连外胸片。颈带向体面两端缝有尼龙搭扣绒片。内胸片背体面通宽均布四条尼龙搭扣绒片。外胸片向体面竖边均布四条尼龙搭扣钩片；背体面上起第一条钩片下，通宽有条尼龙搭扣钩片。盐袋正中有条尼龙搭扣钩片，与内胸片4背体面中部的尼龙搭扣绒片扣合，将盐袋置于胸脯正中。内外胸片围合，颈带十字交叉下搭胸前形成围兜。虽然该装置可以达到一定的止血效果，但是该装置不方便换药操作和调整盐袋位置，无法适应不同胖瘦的患者使用。

实用新型内容

[0005] 本实用新型的目的是提供一种便于穿脱和固定沙袋的医用颈围，以解决背景技术中提到的问题。

[0006] 为达到上述目的，采用的技术方案如下：

[0007] 一种便于穿脱和固定沙袋的医用颈围，包括棉质前围、棉质后围、宽皮筋绷带、若干固定用粘扣和一组缝制在前围中间的按扣，所述棉质前围与棉质后围之间由三类粘扣连接，所述前围上设有一组按扣，方便换药操作和调整沙袋位置，所述宽皮筋绷带为独立的双层结构，从肩部斜跨至对侧前胸及后背斜方肌固定加强沙袋的压迫效果。沙袋分为颈侧沙

袋和颈前沙袋各一个。

[0008] 优选地，所述按扣的数量可以根据患者颈围尺寸设置为3-5枚中的一种，缝制在棉质前围的前部。

[0009] 优选地，所述压迫用沙袋中装有止血、安神的药物，如决明子，起到降血压、降血脂和安神的效果。

[0010] 优选地，所述粘扣包括固定前围与后围，还包括固定压迫用沙袋的位置以及宽皮筋绷带在肩部和胸部的位置三种。

[0011] 优选地，颈围在患者腋下部位缝制有加厚棉，防止弹力绷带与腋窝皮肤摩擦，增加患者舒适度。

[0012] 优选地，通过调整所述颈围前围的尺寸和按扣数目，还可以应用于甲状腺癌、甲状旁腺癌和食管癌手术后的压迫止痛和止血。

[0013] 与现有技术相比，本实用新型的有益效果在于：可以依据患者颈围尺寸的不同和侧颈区位置不同来实时调整压迫位置，利用魔术贴(粘扣)实现牢靠固定；而且结合弹力绷带从肩部斜跨至对侧前胸及后背斜方肌固定压迫，减轻患者因颈部肿胀而引起的疼痛；使患者在半卧位、端坐位、下床活动等状态下仍对切口持续有效压迫，保持双手活动能力，又能满足术后体位要求，不需要家属陪护帮忙托举沙袋，提高患者自理能力和自信心，缓解患者及家属的顾虑。

[0014] 本实用新型帮助预防甲状腺术后皮下出血及积液，对颈侧淋巴结清扫术后进行个体化有效压迫，预防乳糜漏，减轻术后肿胀及疼痛，增强患者康复信心。

附图说明

[0015] 图1为本实用新型的前视图；

[0016] 图2为本实用新型的后视图；

[0017] 图3为本实用新型的前侧展开图；

[0018] 图4位本实用新型的弹力绷带及其固定粘扣示意图；

[0019] 图5为固定沙袋的粘扣放大图。

[0020] 图中：1、领口粘扣，2、肩顶粘扣，3、底角粘扣，4、按扣，5、肩带粘扣，6、弹力绷带，7、加厚棉，8、宽皮筋粘扣，9、颈前沙袋固定粘扣，10、颈侧沙袋固定粘扣，11、颈前沙袋，12、颈侧沙袋，13、固定沙袋用粘扣，14、颈围前围，15、颈围后围。

具体实施方式

[0021] 下面将结合实施例和附图对本实用新型做进一步解释和说明。显然，下述实施例仅仅是本实用新型的优选实施例，而非全部实施例，不能构成对本实用新型技术方案的任何限制。本领域的技术人员在本实用新型技术方案的实质或精神指导下，做出的变换或变式都落入本实用新型的保护范围。本实用新型的保护范围由权利要求书及其等同物确定。

[0022] 实施例：请参阅图1和图2，一种便于穿脱和固定沙袋的医用颈围，包括棉质前围14、棉质后围15、宽皮筋绷带6、若干固定用粘扣和一组缝制在前围14中间的按扣4，所述棉质前围14与棉质后围15之间由领口粘扣1、肩顶粘扣2和底角粘扣3连接，所述前围14上设有一组3-5个按扣4，方便换药操作和调整沙袋位置，所述宽皮筋绷带6为独立的双层结构，从

肩部斜跨至对侧前胸及后背斜方肌固定加强颈前沙袋11和颈侧沙袋12的压迫效果，所述沙袋中装有决明子等安神类药物。

[0023] 请参阅图3-图5，宽皮筋粘扣8将弹力绷带6固定在颈围后围15处，颈前沙袋固定粘扣9和颈侧沙袋固定粘扣10分别将颈前沙袋11和颈侧沙袋12牢固固定于颈围前围14或颈围后围15之上，固定沙袋用粘扣13将沙袋固定在弹力绷带6上。通过在使用中调整固定沙袋用粘扣13和颈侧沙袋12的位置调整压迫位置，加上利用肩带粘扣5的位置调整调整弹力绷带6的压迫区域，有效防止颈侧淋巴结出现乳糜漏的并发症。同时在患者腋下部位缝制有加厚棉7，防止弹力绷带6与腋窝皮肤摩擦，增加患者舒适度。

[0024] 通过调整所述前围的尺寸和按扣4数目，还可以应用于、甲状腺癌、甲状旁腺癌和食管癌手术后的压迫止痛。

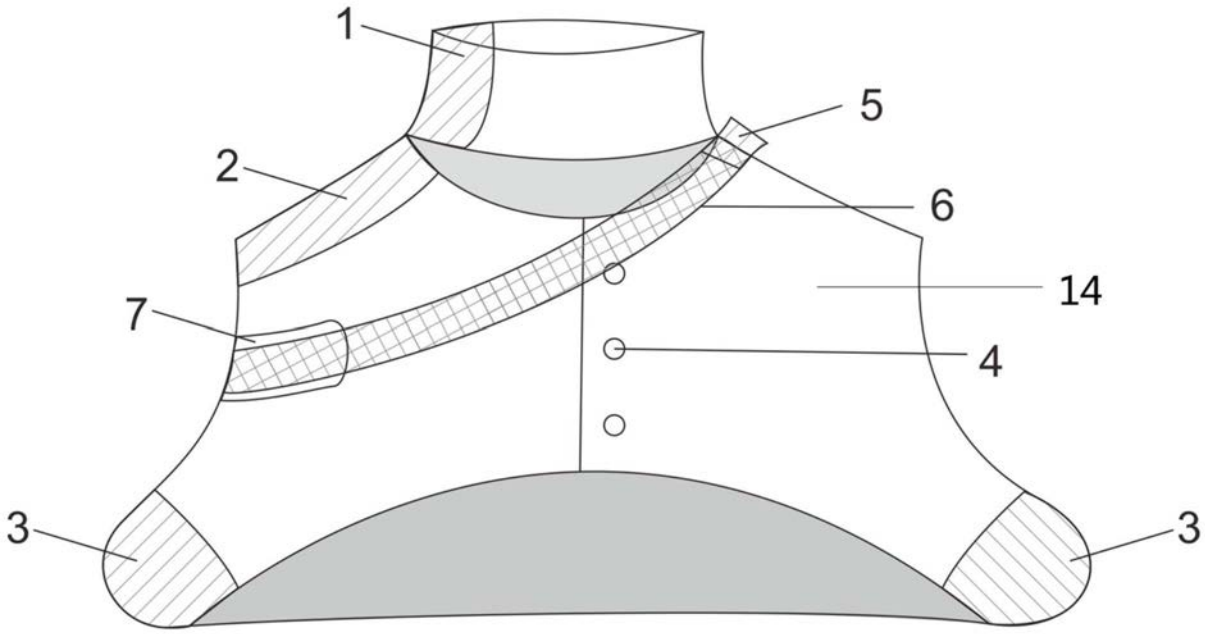

图1

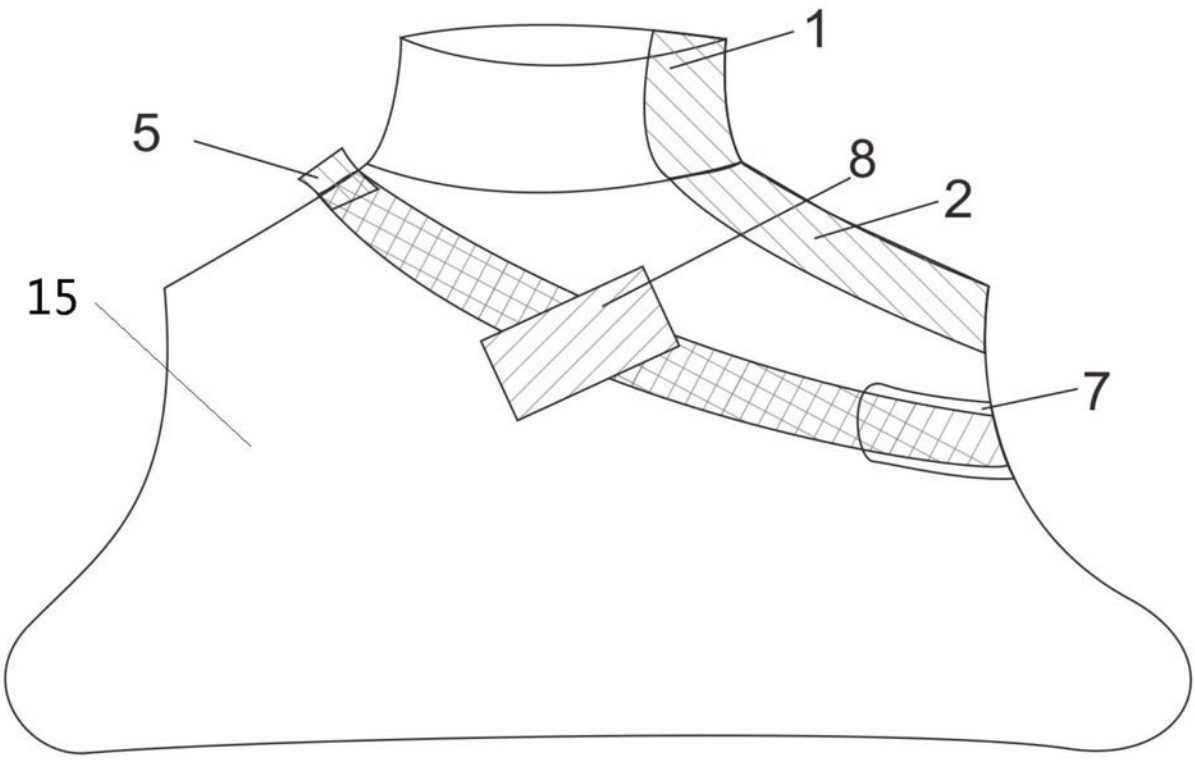

图2

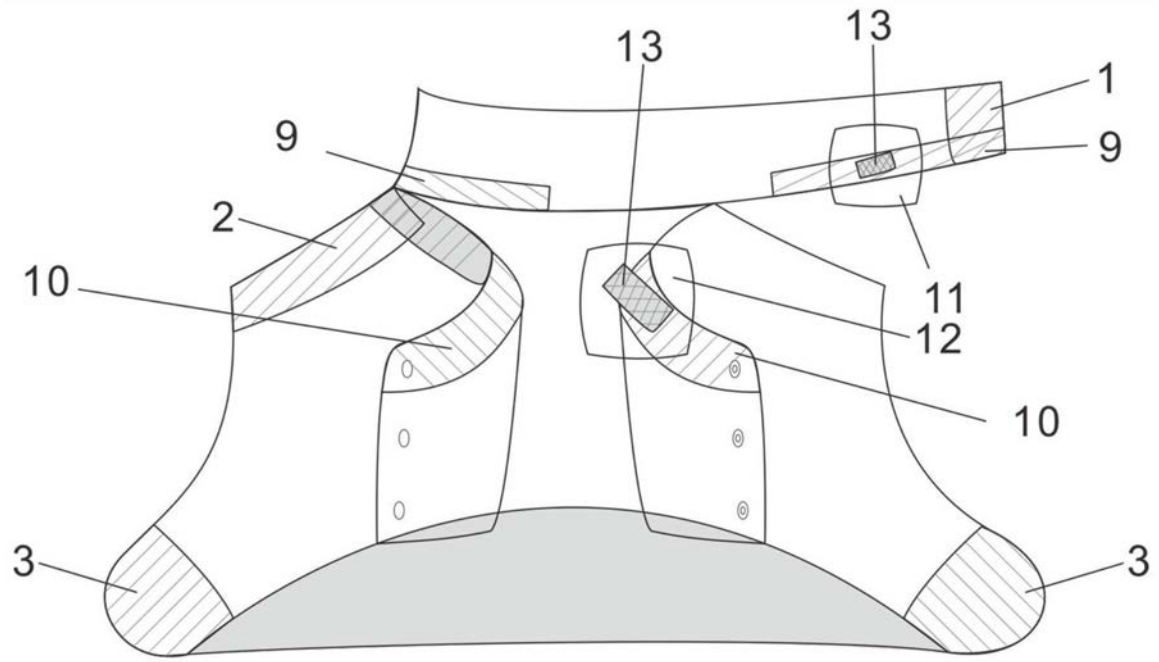

图3

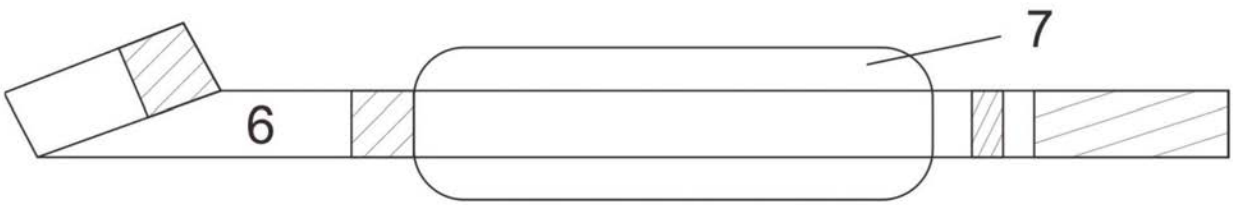

图4

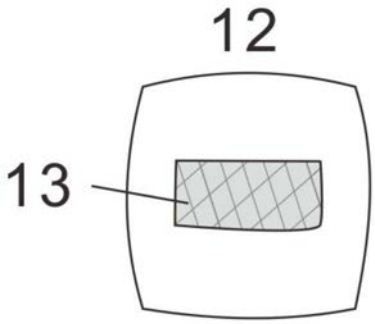

图5