(19)国家知识产权局

(12)实用新型专利

(10)授权公告号 CN 217914997 U
(45)授权公告日 2022.11.29

(21)申请号 202222422714.4

(22)申请日 2022.09.13

(73)专利权人 王立秀
地址 261000 山东省潍坊市高新技术开发区健康东街6500号

(72)发明人 王立秀 王象霖 马树勇

(74)专利代理机构 北京箐昱专利代理事务所(普通合伙) 16105
专利代理师 张锋

(51)Int.Cl.
B25B 11/00(2006.01)
E04B 2/88(2006.01)

权利要求书1页 说明书3页 附图3页

(54)实用新型名称

一种建筑幕墙检测固定装置

(57)摘要

本实用新型涉及幕墙检测技术领域，且公开了一种建筑幕墙检测固定装置，包括底座，所述底座上表面中部设有滑槽，所述滑槽内侧设有滑块，所述滑块上表面中部设有连接板，所述连接板顶部设有限位块，所述限位块上表面中部设有固定块，所述固定块一侧设有转轴，所述转轴外侧套接设有转块，所述转块顶部设有固定框。该建筑幕墙检测固定装置，通过滑槽和滑块的设置，便于固定框的移动，有利于进行检测，固定框内侧设置的卡槽，便于提高幕墙试件的稳固，有效的防止了幕墙试件不会轻易掉落或者滑动，便于检测设备进行固定，进而能够有效的对幕墙进行检测，提高检测的便利性，通过支撑板和支撑臂的设置，更好的提高了装置的支撑稳定性，增强了支撑强度。

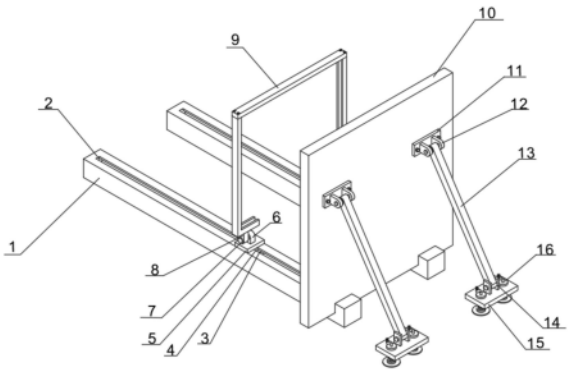

CN 217914997 U

1.一种建筑幕墙检测固定装置,包括底座(1),其特征在于:所述底座(1)上表面中部设有滑槽(2),所述滑槽(2)内侧设有滑块(3),所述滑块(3)上表面中部设有连接板(4),所述连接板(4)顶部设有限位块(5),所述限位块(5)上表面中部设有固定块(6),所述固定块(6)一侧设有转轴(7),所述转轴(7)外侧套接设有转块(8),所述转块(8)顶部设有固定框(9),所述底座(1)一端通过开设的凹槽设有支撑板(10),所述支撑板(10)背面设有安装板(11),所述安装板(11)一侧设有连接块(12),所述连接块(12)一侧设有支撑臂(13),所述支撑臂(13)一端两侧设有立板(14),所述立板(14)底部设有固定板(15),所述固定板(15)两侧设有吸盘组件(16)。

2.根据权利要求1所述的一种建筑幕墙检测固定装置,其特征在于:所述连接板(4)通过滑槽(2)和滑块(3)与底座(1)活动连接。

3.根据权利要求1所述的一种建筑幕墙检测固定装置,其特征在于:所述转块(8)与限位块(5)之间通过转轴(7)活动连接。

4.根据权利要求1所述的一种建筑幕墙检测固定装置,其特征在于:所述支撑臂(13)顶端与连接块(12)之间通过螺栓活动连接。

5.根据权利要求1所述的一种建筑幕墙检测固定装置,其特征在于:所述立板(14)与支撑臂(13)底端两侧之间通过螺栓活动连接。

6.根据权利要求1所述的一种建筑幕墙检测固定装置,其特征在于:所述固定框(9)包括L型边框(901)、横框(902)和螺栓(903),所述L型边框(901)顶部设有横框(902),所述横框(902)上表面设有螺栓(903)。

7.根据权利要求1所述的一种建筑幕墙检测固定装置,其特征在于:所述吸盘组件(16)包括把手(1601)、转盘(1602)、螺纹栓(1603)和吸盘(1604),所述把手(1601)底部一端设有转盘(1602),所述转盘(1602)底部设有螺纹栓(1603),所述螺纹栓(1603)底部设有吸盘(1604)。

一种建筑幕墙检测固定装置

技术领域

[0001] 本实用新型涉及幕墙检测技术领域，具体为一种建筑幕墙检测固定装置。

背景技术

[0002] 建筑幕墙是由支承结构体系与面板组成的，可相对主体结构有一定位移能力，不分担主体结构所受作用的建筑外围护结构或装饰性结构，幕墙是建筑物的外墙护围，不承重，像幕布一样挂上去，故又称为悬挂墙，是现代大型和高层建筑常用的带有装饰效果的轻质墙体，由结构框架与镶嵌板材组成，不承担主体结构载荷与作用的建筑围护结构，建筑幕墙在使用过程中需要进行安全质量检测，需要固定装置对检测设备进行固定。

[0003] 现有的建筑幕墙检测固定装置，部分装置对幕墙的支撑固定性不强，对幕墙容易造成负重，容易影响幕墙的支撑强度，同时检测装置的位置较为固定，不能使检测设备移动，使用非常的不方便。

实用新型内容

[0004] (一)解决的技术问题

[0005] 针对现有技术的不足，本实用新型提供了一种建筑幕墙检测固定装置，解决了因部分装置对幕墙的支撑固定性不强，对幕墙试件容易造成负重，容易影响幕墙试件的支撑强度，同时检测装置的位置较为固定，不能使检测设备移动，使用非常的不方便的问题。

[0006] (二)技术方案

[0007] 为实现以上目的，本实用新型通过以下技术方案予以实现：一种建筑幕墙检测固定装置，包括底座，所述底座上表面中部设有滑槽，所述滑槽内侧设有滑块，所述滑块上表面中部设有连接板，所述连接板顶部设有限位块，所述限位块上表面中部设有固定块，所述固定块一侧设有转轴，所述转轴外侧套接设有转块，所述转块顶部设有固定框，所述底座一端通过开设的凹槽设有支撑板，所述支撑板背面设有安装板，所述安装板一侧设有连接块，所述连接块一侧设有支撑臂，所述支撑臂一端两侧设有立板，所述立板底部设有固定板，所述固定板两侧设有吸盘组件。

[0008] 可选的，所述连接板通过滑槽和滑块与底座活动连接。

[0009] 可选的，所述转块与限位块之间通过转轴活动连接。

[0010] 可选的，所述支撑臂顶端与连接块之间通过螺栓活动连接。

[0011] 可选的，所述立板与支撑臂底端两侧之间通过螺栓活动连接。

[0012] 可选的，所述固定框包括L型边框、横框和螺栓，所述L型边框顶部设有横框，所述横框上表面设有螺栓。

[0013] 可选的，所述吸盘组件包括把手、转盘、螺纹栓和吸盘，所述把手底部一端设有转盘，所述转盘底部设有螺纹栓，所述螺纹栓底部设有吸盘。

[0014] 运行过程：一种建筑幕墙检测固定装置，使用时将固定框通过转轴转动立起，通过底座的滑槽滑动滑块到合适位置，通过螺栓拆解横框，将幕墙试件放入两侧L型边框中的卡

槽内，在通过螺栓固定顶部横框，再将幕墙试件通过滑槽和滑块移动到支撑板内，同时将支撑板背面的支撑臂展开，在合适位置时，通过把手转动带动底部吸盘，吸盘与地面之间进行固定，稳固支撑。

[0015] 相对于传统的建筑幕墙检测固定装置来说，具备以下有益效果：一种建筑幕墙检测固定装置，通过滑槽和滑块的设置，便于固定框的移动，有利于进行检测，固定框内侧设置的卡槽，便于提高幕墙试件的稳固，有效的防止了幕墙试件不会轻易掉落或者滑动，便于检测设备进行固定，进而能够有效的对幕墙进行检测，提高检测的便利性，通过支撑板和支撑臂的设置，更好的提高了装置的支撑稳定性，增强了支撑强度。

附图说明

[0016] 图1为本实用新型结构示意图；

[0017] 图2为本实用新型结构收起示意图；

[0018] 图3为本实用新型结构支撑板正面示意图；

[0019] 图4为本实用新型结构固定框拆分示意图；

[0020] 图5为本实用新型结构吸盘组件拆分示意图。

[0021] 图中：1、底座；2、滑槽；3、滑块；4、连接板；5、限位块；6、固定块；7、转轴；8、转块；9、固定框；901、L型边框；902、横框；903、螺栓；10、支撑板；11、安装板；12、连接块；13、支撑臂；14、立板；15、固定板；16、吸盘组件；1601、把手；1602、转盘；1603、螺纹栓；1604、吸盘。

具体实施方式

[0022] 下面将结合本实用新型实施例中的附图，对本实用新型实施例中的技术方案进行清楚、完整地描述，显然，所描述的实施例仅仅是本实用新型一部分实施例，而不是全部的实施例。

[0023] 请参阅图1至图5，本实用新型提供一种技术方案：一种建筑幕墙检测固定装置，包括底座1，底座1上表面中部设有滑槽2，滑槽2内侧设有滑块3，滑块3上表面中部设有连接板4，连接板4通过滑槽2和滑块3与底座1活动连接，连接板4顶部设有限位块5，限位块5上表面中部设有固定块6，固定块6一侧设有转轴7，转轴7外侧套接设有转块8，转块8与限位块5之间通过转轴7活动连接，转块8顶部设有固定框9，固定框9包括L型边框901、横框902和螺栓903，L型边框901顶部设有横框902，横框902上表面设有螺栓903，底座1一端通过开设的凹槽设有支撑板10，支撑板10背面设有安装板11，安装板11一侧设有连接块12，连接块12一侧设有支撑臂13，支撑臂13顶端与连接块12之间通过螺栓活动连接，支撑臂13一端两侧设有立板14，立板14底部设有固定板15，固定板15两侧设有吸盘组件16，吸盘组件16包括把手1601、转盘1602、螺纹栓1603和吸盘1604，把手1601底部一端设有转盘1602，转盘1602底部设有螺纹栓1603，螺纹栓1603底部设有吸盘1604。

[0024] 在本说明书的描述中，术语“连接”、“安装”、“固定”、“设置”等均做广义理解，例如，“连接”可以是固定连接或在不影响部件关系与技术效果的基础上通过中间组件间接进行，也可以是一体连接或部分连接，如同此例的情形对于本领域普通技术人员而言，可根据具体情况理解上述术语在本实用新型或实用新型中的具体含义。

[0025] 以上所述，仅为本实用新型较佳的具体实施方式，但本实用新型的保护范围并不

局限于此，任何熟悉本技术领域的技术人员在本实用新型揭露的技术范围内，根据本实用新型的技术方案及其实用新型构思加以等同替换或改变，都应涵盖在本实用新型的保护范围之内。

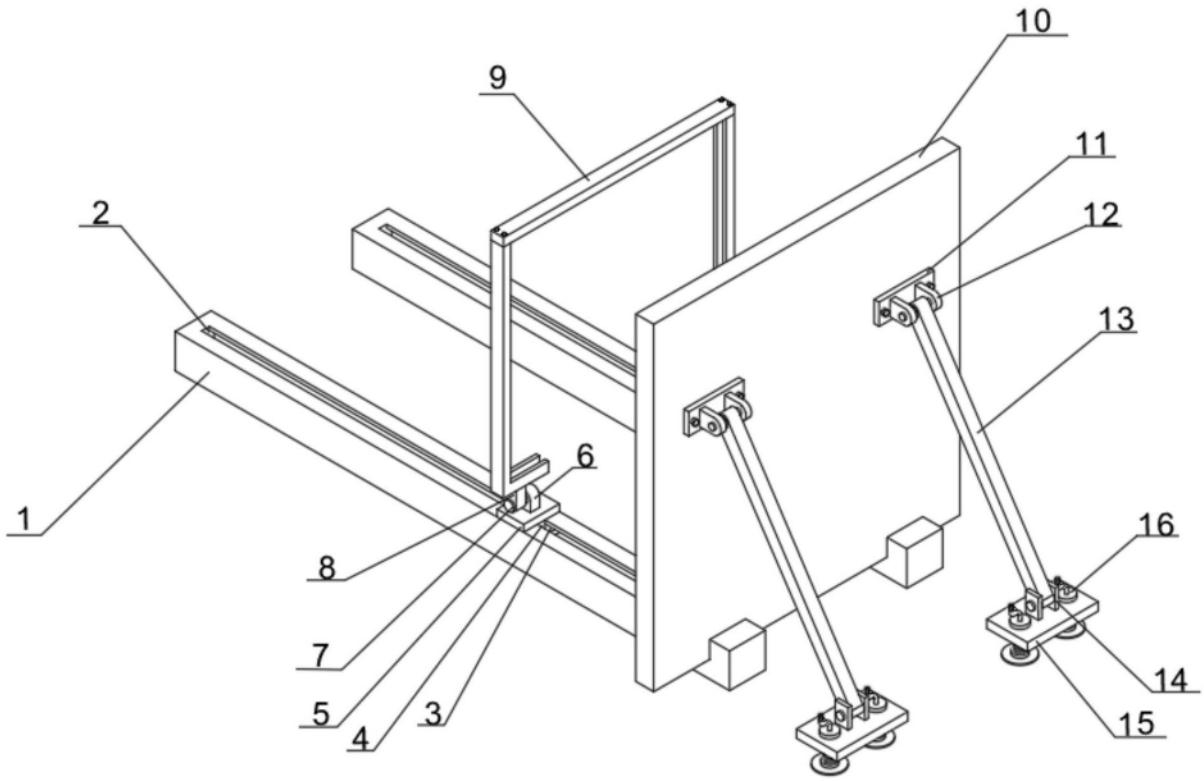

图1

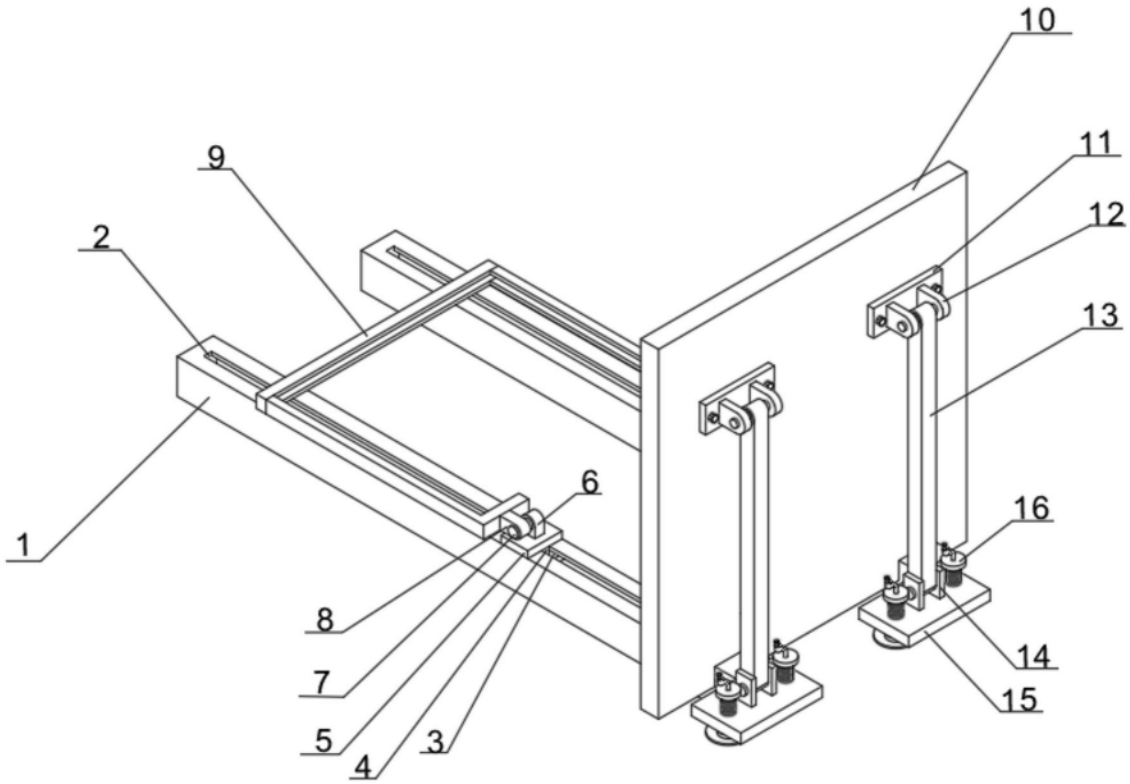

图2

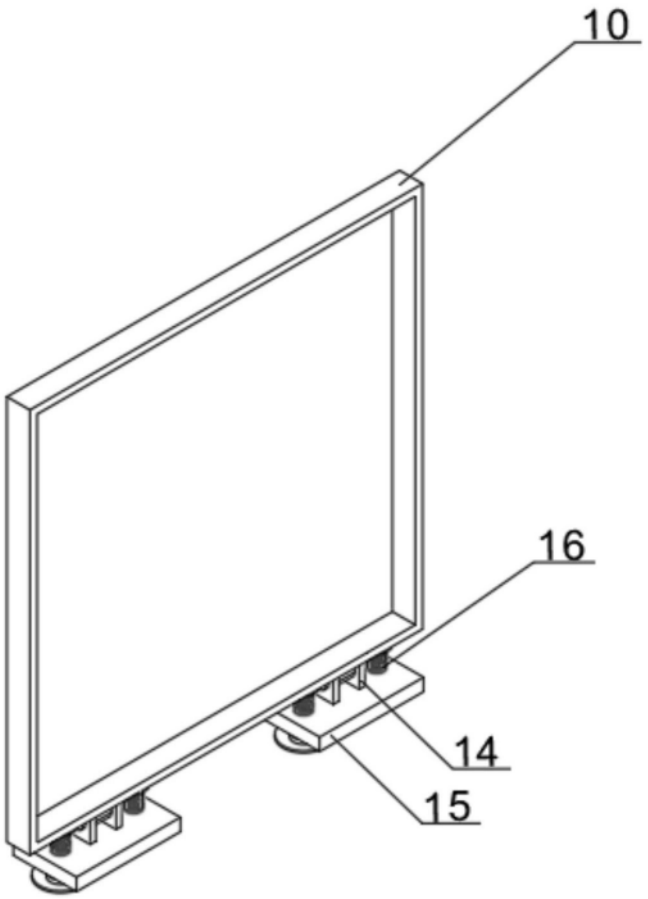

图3

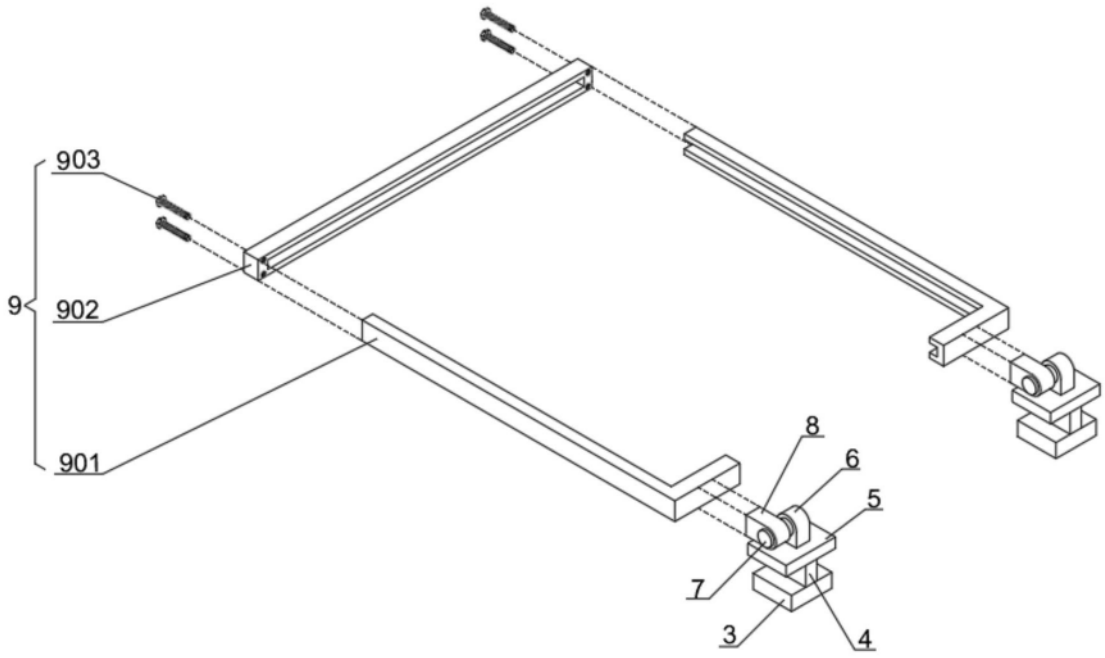

图4

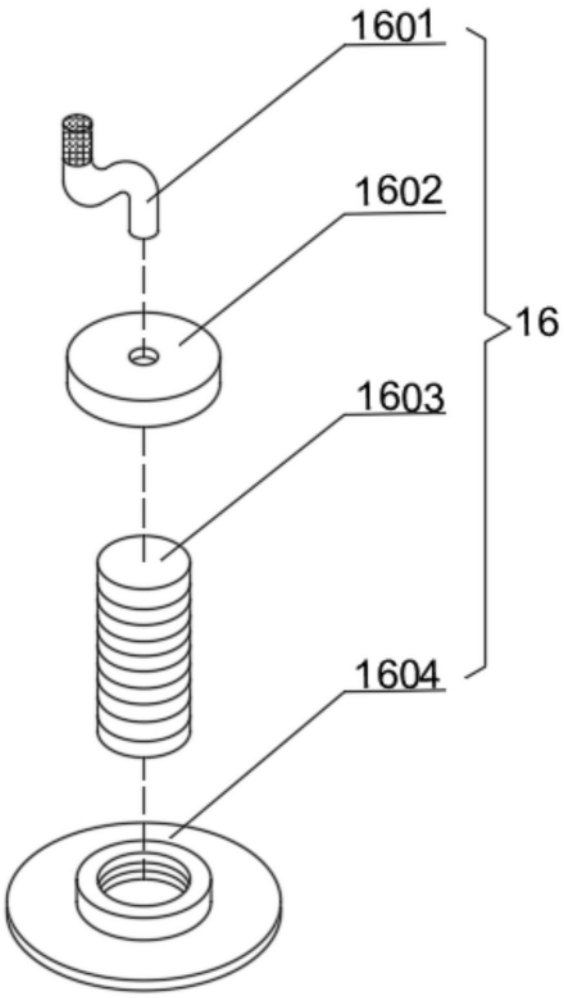

图5