(19)国家知识产权局

(12)实用新型专利

(10)授权公告号 CN 220647510 U
(45)授权公告日 2024.03.22

(21)申请号 202322396084.2

(22)申请日 2023.09.04

(73)专利权人 上海尊雅实业有限公司
地址 200000 上海市黄浦区北京东路390-408号全幢7层739室

(72)发明人 顾镕 潘家辉 赵金 吕晨媛 刘新琦

(74)专利代理机构 北京维正专利代理有限公司 11508
专利代理师 胡利彦

(51)Int.Cl.
F16M 11/04(2006.01)
F16M 11/18(2006.01)
F16M 11/32(2006.01)
F16M 11/42(2006.01)

权利要求书1页 说明书4页 附图3页

(54)实用新型名称

一种可调节高度的美容仪支撑架

(57)摘要

本实用新型公开了一种可调节高度的美容仪支撑架,涉及支撑架技术的领域,其包括底板和支撑板,底板与支撑板同轴设置,支撑板上端面开设有用于放置美容仪的安置槽,底板上端面设有若干伸缩杆,伸缩杆的两端分别与底板和支撑板转动连接,伸缩杆上端部靠近支撑板中心设置,伸缩杆下端部沿底板周向设置,底板转动连接有螺纹杆,支撑板下端面固定连接有移动杆,螺纹杆穿设移动杆且与移动杆螺纹连接。本申请具有适应不同美容仪的使用高度的效果。

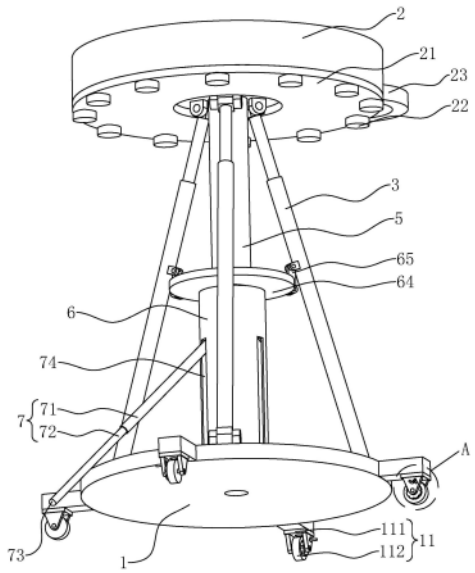

CN 220647510 U

1.一种可调节高度的美容仪支撑架,包括底板(1)和支撑板(2),其特征在于:所述底板(1)与支撑板(2)同轴设置,支撑板(2)上端面开设有用于放置美容仪的安置槽,底板(1)上端面设有若干伸缩杆(3),伸缩杆(3)的两端分别与底板(1)和支撑板(2)转动连接,伸缩杆(3)上端部靠近支撑板(2)中心设置,伸缩杆(3)下端部沿底板(1)周向设置,底板(1)转动连接有螺纹杆(4),支撑板(2)下端面固定连接有移动杆(5),螺纹杆(4)穿设移动杆(5)且与移动杆(5)螺纹连接。

2.根据权利要求1所述的一种可调节高度的美容仪支撑架,其特征在于:所述底板(1)固定连接有固定杆(6),螺纹杆(4)下端部穿设固定杆(6)且与固定杆(6)同轴转动连接,固定杆(6)外侧转动连接有若干用于防倾倒的支撑杆(7),固定杆(6)开设有与支撑杆(7)相适配的放置槽(74),固定杆(6)转动连接有转杆(61),转杆(61)固定连接有锥齿轮一(62),螺纹杆(4)同轴固定连接有与锥齿轮一(62)相啮合的锥齿轮二(63)。

3.根据权利要求2所述的一种可调节高度的美容仪支撑架,其特征在于:所述支撑杆(7)包括套杆一(71)和套杆二(72),套杆二(72)滑动连接于套杆一(71)内部,套杆一(71)与固定杆(6)转动连接,套杆二(72)远离套杆一(71)的一端固定连接有橡胶垫(73)。

4.根据权利要求1所述的一种可调节高度的美容仪支撑架,其特征在于:所述移动杆(5)滑动连接有放置板(64),放置板(64)沿周向转动连接有若干吊杆(65),吊杆(65)与伸缩杆(3)一一对应且吊杆(65)与相对应的伸缩杆(3)转动连接。

5.根据权利要求1所述的一种可调节高度的美容仪支撑架,其特征在于:所述支撑板(2)下端面固定连接有磁吸板(21),磁吸板(21)下端面设有若干与磁吸板(21)相配合的磁性配重块(22)。

6.根据权利要求1所述的一种可调节高度的美容仪支撑架,其特征在于:所述底板(1)下端面固定连接有若干万向轮(11),万向轮(11)包括支架(111)和轮体(112),支架(111)均设有用于锁紧万向轮(11)的锁定件(12)。

7.根据权利要求6所述的一种可调节高度的美容仪支撑架,其特征在于:所述锁定件(12)包括滑杆(121)、止动盘(122)和弹簧(123),支架(111)开设有止槽(124)和动槽(125),止槽(124)和动槽(125)均与滑杆(121)相适配且互相连通,止动盘(122)与轮体(112)固定连接,止动盘(122)开设有若干与滑杆(121)相适配的卡槽(126),弹簧(123)的两端分别与滑杆(121)和支架(111)固定连接,弹簧(123)与支架(111)连接的一端位于动槽(125)和止槽(124)的连接处。

8.根据权利要求1所述的一种可调节高度的美容仪支撑架,其特征在于:所述支撑板(2)固定连接有把手(23)。

一种可调节高度的美容仪支撑架

技术领域

[0001] 本实用新型涉及支撑架技术的领域,尤其是涉及一种可调节高度的美容仪支撑架。

背景技术

[0002] 美容仪是一种根据人体生理机能进行调节改善身体和面部的仪器,随着医疗技术的发展以及人们对美的不断追求,美容仪的功能和种类也逐渐增加,例如美白、嫩肤、祛斑、去皱等等,使得美容仪的尺寸规格也十分多样。

[0003] 美容医院在进行服务时,常需要使用多种美容仪,并且在使用过程中常常需要分阶段使用,因此一般会配有支撑架,以放置多种美容仪,并为暂时闲置的美容仪提供放置空间。

[0004] 目前支撑架的放置台一般为固定设置,美容仪的型号不同、功能不同,其尺寸也不同,将不同美容仪放置于固定的放置台上,使得不同美容仪的使用高度不同,工作人员在使用时较为不便。

实用新型内容

[0005] 为了适应不同美容仪的使用高度,本申请提供一种可调节高度的美容仪支撑架。

[0006] 本申请提供一种可调节高度的美容仪支撑架,采用如下的技术方案:

[0007] 一种可调节高度的美容仪支撑架,包括底板和支撑板,所述底板与支撑板同轴设置,支撑板上端面开设有用于放置美容仪的安置槽,底板上端面设有若干伸缩杆,伸缩杆的两端分别与底板和支撑板转动连接,伸缩杆上端部靠近支撑板中心设置,伸缩杆下端部沿底板周向设置,底板转动连接有螺纹杆,支撑板下端面固定连接有移动杆,螺纹杆穿设移动杆且与移动杆螺纹连接。

[0008] 通过采用上述技术方案,伸缩杆将底板与支撑板进行连接,同时对支撑板进行限位,当螺纹杆进行转动时,使得移动杆带动支撑板沿螺纹杆长度方向进行竖直方向上的移动,实现支撑板的升降运动,使得支撑板的高度能够根据美容仪的型号发生改变,使得每一种仪器均可位于合适的使用高度上,同时底板通过伸缩杆为支撑板提供了支撑,有利于提高支撑板的稳定性。

[0009] 可选的,所述底板固定连接有固定杆,螺纹杆下端部穿设固定杆且与固定杆同轴转动连接,固定杆外侧转动连接有若干用于防倾倒的支撑杆,固定杆开设有与支撑杆相适配的放置槽,固定杆转动连接有转杆,转杆固定连接有锥齿轮一,螺纹杆同轴固定连接有与锥齿轮一相啮合的锥齿轮二。

[0010] 通过采用上述技术方案,支撑架在使用时,转动支撑杆使得支撑杆远离固定杆的一端与地面相抵触,进一步提高了支撑架在使用时的稳定性,设置转杆便于对螺纹杆进行转动。

[0011] 可选的,所述支撑杆包括套杆一和套杆二,套杆二滑动连接于套杆一内部,套杆一

与固定杆转动连接,套杆二远离套杆一的一端固定连接有橡胶垫。

[0012] 通过采用上述技术方案,将支撑杆从放置槽中转出后,将套杆二从套杆一内部拉出,使得橡胶垫与地面相抵触,使得地面通过支撑杆为支撑架提供支撑。

[0013] 可选的,所述移动杆滑动连接有放置板,放置板沿周向转动连接有若干吊杆,吊杆与伸缩杆一一对应且吊杆与相对应的伸缩杆转动连接。

[0014] 通过采用上述技术方案,伸缩杆通过吊杆为放置板提供支撑,放置板套设于固定杆外侧,可将部分小型仪器放置于放置板上,扩大了支撑架的存储空间。

[0015] 可选的,所述支撑板下端面固定连接有磁吸板,磁吸板下端面设有若干与磁吸板相配合的磁性配重块。

[0016] 通过采用上述技术方案,美容仪的重量不同,使得放置板的整体受力不均,可通过移动磁性配重块调整放置板的平衡,减少支撑架在使用时的倾倒情况。

[0017] 可选的,所述底板下端面固定连接有若干万向轮,万向轮包括支架和轮体,支架均设有用于锁紧万向轮的锁定件。

[0018] 通过采用上述技术方案,万向轮便于支撑架的移动,使得美容仪在使用时能够根据需求进行移动,同时锁定件保证了美容仪在使用时的稳定性。

[0019] 可选的,所述锁定件包括滑杆、止动盘和弹簧,支架开设有止槽和动槽,止槽和动槽均与滑杆相适配且互相连通,止动盘与轮体固定连接,止动盘开设有若干与滑杆相适配的卡槽,弹簧的两端分别与滑杆和支架固定连接,弹簧与支架连接的一端位于动槽和止槽的连接处。

[0020] 通过采用上述技术方案,当滑杆位于止槽中时,滑杆的另一端位于卡槽中,滑杆对轮体进行限位,使得轮体无法进行滚动,当滑杆位于动槽时,万向轮可以正常使用。

[0021] 可选的,所述支撑板固定连接有把手。

[0022] 通过采用上述技术方案,把手便于工作人员拉动,工作人员拉动把手即可带动支撑架整体进行移动。

[0023] 综上所述,本申请包括以下至少一种有益技术效果:

[0024] 1.伸缩杆将底板与支撑板进行连接,同时对支撑板进行限位,当螺纹杆进行转动时,使得移动杆带动支撑板沿螺纹杆长度方向进行竖直方向上的移动,实现支撑板的升降运动,使得支撑板的高度能够根据美容仪的型号发生改变,使得每一种仪器均可位于合适的使用高度上,同时底板通过伸缩杆为支撑板提供了支撑,有利于提高支撑板的稳定性;

[0025] 2.支撑架在使用时,转动支撑杆使得支撑杆远离固定杆的一端与地面相抵触,进一步提高了支撑架在使用时的稳定性,设置转杆便于对螺纹杆进行转动;

[0026] 3.将支撑杆从放置槽中转出后,将套杆一从套杆二内部拉出,使得橡胶垫与地面相抵触,使得地面通过支撑杆为支撑架提供支撑。

附图说明

[0027] 图1是一种可调节高度的美容仪支撑架的整体结构示意图。

[0028] 图2是螺纹杆及转杆的结构示意图。

[0029] 图3是图1中A部分的放大示意图。

[0030] 附图标记说明:1、底板;11、万向轮;111、支架;112、轮体;12、锁定件;121、滑杆;

122、止动盘;123、弹簧;124、止槽;125、动槽;126、卡槽;2、支撑板;21、磁吸板;22、磁性配重块;23、把手;3、伸缩杆;4、螺纹杆;5、移动杆;6、固定杆;61、转杆;62、锥齿轮一;63、锥齿轮二;64、放置板;65、吊杆;7、支撑杆;71、套杆一;72、套杆二;73、橡胶垫;74、放置槽。

具体实施方式

[0031] 以下结合全部附图对本申请作进一步详细说明。

[0032] 本申请实施例公开一种可调节高度的美容仪支撑架。

实施例

[0033] 参照图1和图2,一种可调节高度的美容仪支撑架,包括底板1和支撑板2,底板1与支撑板2同轴设置,支撑板2上端面开设有用于放置美容仪的安置槽,将美容仪放置于安置槽内,支撑板2可进行竖直方向上的调节,工作人员在使用不同型号的美容仪时,可调节支撑板2的高度,以使得支撑板2上的美容仪位于合适的使用高度上。

[0034] 参照图1和图2,底板1转动连接有螺纹杆4,支撑板2下端面固定连接有移动杆5,螺纹杆4穿设移动杆5且与移动杆5螺纹连接,螺纹杆4竖直设置,当螺纹杆4进行转动时,移动杆5可沿螺纹杆4长度方向进行竖直移动,进而带动支撑板2进行竖直方向上的移动。

[0035] 参照图1和图2,底板1上端面设有若干伸缩杆3,伸缩杆3的两端分别与底板1和支撑板2转动连接,当螺纹杆4发生转动时,伸缩杆3对支撑板2进行限位,使得移动杆5不随螺纹杆4移动进行转动,移动杆5可沿螺纹杆4长度方向进行移动。伸缩杆3上端部靠近支撑板2中心设置,伸缩杆3下端部沿底板1周向设置,底板1通过伸缩杆3为支撑板2提供支撑,有利于提高支撑板2的稳定性。伸缩杆3可进行长度的变化,当支撑板2进行竖直方向上的移动时,伸缩杆3进行伸缩,保证底板1始终能够对支撑板2进行支撑。

[0036] 参照图1和图2,底板1固定连接有固定杆6,螺纹杆4下端部穿设固定杆6且与固定杆6同轴转动连接,固定杆6转动连接有转杆61,转杆61水平设置,转杆61的一端穿设固定杆6且固定连接有锥齿轮一62,螺纹杆4同轴固定连接有与锥齿轮一62相啮合的锥齿轮二63,当使用者转动转杆61时,转杆61带动锥齿轮一62进行转动,锥齿轮一62与锥齿轮二63相啮合,使得锥齿轮二63带动螺纹杆4进行转动,便于工作人员转动螺纹杆4调节支撑板2的高度。

[0037] 参照图1和图2,支撑板2固定连接有把手23,底板1下端面固定连接有若干万向轮11,当支撑架需要进行移动时,工作人员握住把手23可轻松的拉动支撑架进行移动。万向轮11包括支架111和轮体112,支架111均设有用于锁紧万向轮11的锁定件12,当支撑架需要进行定位使用时,可使用锁定件12将万向轮11进行锁紧,使得支撑架在使用过程中不会随意发生移动。

[0038] 参照图1和图3,锁定件12包括滑杆121、止动盘122和弹簧123,支架111开设有止槽124和动槽125,止槽124和动槽125均与滑杆121相适配的且互相连通,止槽124的上端部和动槽125的上端部相连通,滑杆121穿设止槽124或动槽125设置,滑杆121可在止槽124与动槽125之间进行移动,止动盘122与轮体112固定连接,止动盘122可随轮体112移动进行转动,止动盘122开设有若干与滑杆121相适配的卡槽126,当滑杆121位于止槽124的下端部时,滑杆121位于卡槽126中,当滑杆121位于动槽125的下端部时,滑杆121与止动盘122的外

边缘相抵触。

[0039] 参照图1和图3,弹簧123的两端分别与滑杆121和支架111固定连接,弹簧123与支架111连接的一端位于动槽125和止槽124的连接处,当万向轮11需要进行使用时,将滑杆121置于动槽125中,此时滑杆121位于止动盘122外侧,止动盘122和轮体112可自由进行转动,工作人员可推动支撑架进行移动。当支撑架需要进行定位使用时,移动滑杆121,滑杆121压缩弹簧123,将滑杆121移动至止槽124中,滑杆121在弹簧123的弹力作用下进入止槽124的下端部,且不易滑动进入动槽125中,同时滑杆121靠近轮体112的一端进入止槽124中,滑杆121对万向轮11进行限位,将万向轮11进行锁紧。

[0040] 参照图1和图2,固定杆6外侧转动连接有若干用于防倾倒的支撑杆7,固定杆6开设有与支撑杆7相适配的放置槽74,在支撑架移动过程中,支撑杆7收纳于放置槽74中,使得支撑杆7不干扰支撑架的移动,当支撑架进行定点使用时,将支撑杆7从放置槽74中转出,使用支撑杆7提高支撑架的稳定性,能够减少支撑架倾倒的可能。

[0041] 参照图1和图2,支撑杆7包括套杆一71和套杆二72,套杆二72滑动连接于套杆一71内部,套杆一71与固定杆6转动连接,当支撑杆7从放置槽74中转出后,拉动套杆二72,使得套杆一71与套杆二72发生相对滑动,将套杆二72从套杆一71内部拉出后,套杆二72固定连接有弹簧销,套杆一71开设有与弹簧销相适配的圆孔,弹簧销进入圆孔中,使得套杆一71和套杆二72固定。将套杆二72远离套杆一71的一端与地面相抵触,使得地面通过支撑杆7为支撑架提供支撑,套杆二72远离套杆一71的一端固定连接有橡胶垫73,橡胶垫73提高了套杆二72与地面之间的摩擦,进一步提高了支撑杆7对支撑架的稳定作用。

[0042] 参照图1和图2,移动杆5滑动连接有放置板64,放置板64开设有与移动杆5相适配的圆孔,使得放置板64滑动连接于移动杆5的外侧,放置板64沿周向转动连接有若干吊杆65,吊杆65与伸缩杆3一一对应且吊杆65与相对应的伸缩杆3转动连接,伸缩杆3通过吊杆65为放置板64提供支撑,且吊杆65沿放置板64周向等角度设置,使得放置板64保持水平状态,当伸缩杆3随支撑板2的移动发生转动时,吊杆65同步发生转动,使得伸缩杆3始终为放置板64提供支撑。

[0043] 参照图1和图2,工作人员可将一些小型仪器或用具放置于放置板64上,放置板64扩大了支撑架的存储空间,更加便于使用。支撑板2下端面固定连接有磁吸板21,磁吸板21下端面设有若干与磁吸板21相配合的磁性配重块22,支撑板2上端面的美容仪种类较多,每个美容仪的重量不同,使得支撑板2的受力不均匀,可调整磁性配重块22的位置,使得支撑板2的受力保持大致平衡,减少支撑架倾倒侧翻的可能性。

[0044] 本申请实施例一种可调节高度的美容仪支撑架的实施原理为:通过转动转杆61,带动螺纹杆4进行移动,伸缩杆3对支撑板2及移动杆5进行限位,使得移动杆5沿螺纹杆4长度方向进行竖直方向上的移动,实现支撑板2的升降,同时底板1通过伸缩杆3为支撑板2提供支撑,有利于提高支撑板2的稳定性。

[0045] 以上均为本申请的较佳实施例,并非依此限制本申请的保护范围,故:凡依本申请的结构、形状、原理所做的等效变化,均应涵盖于本申请的保护范围之内。

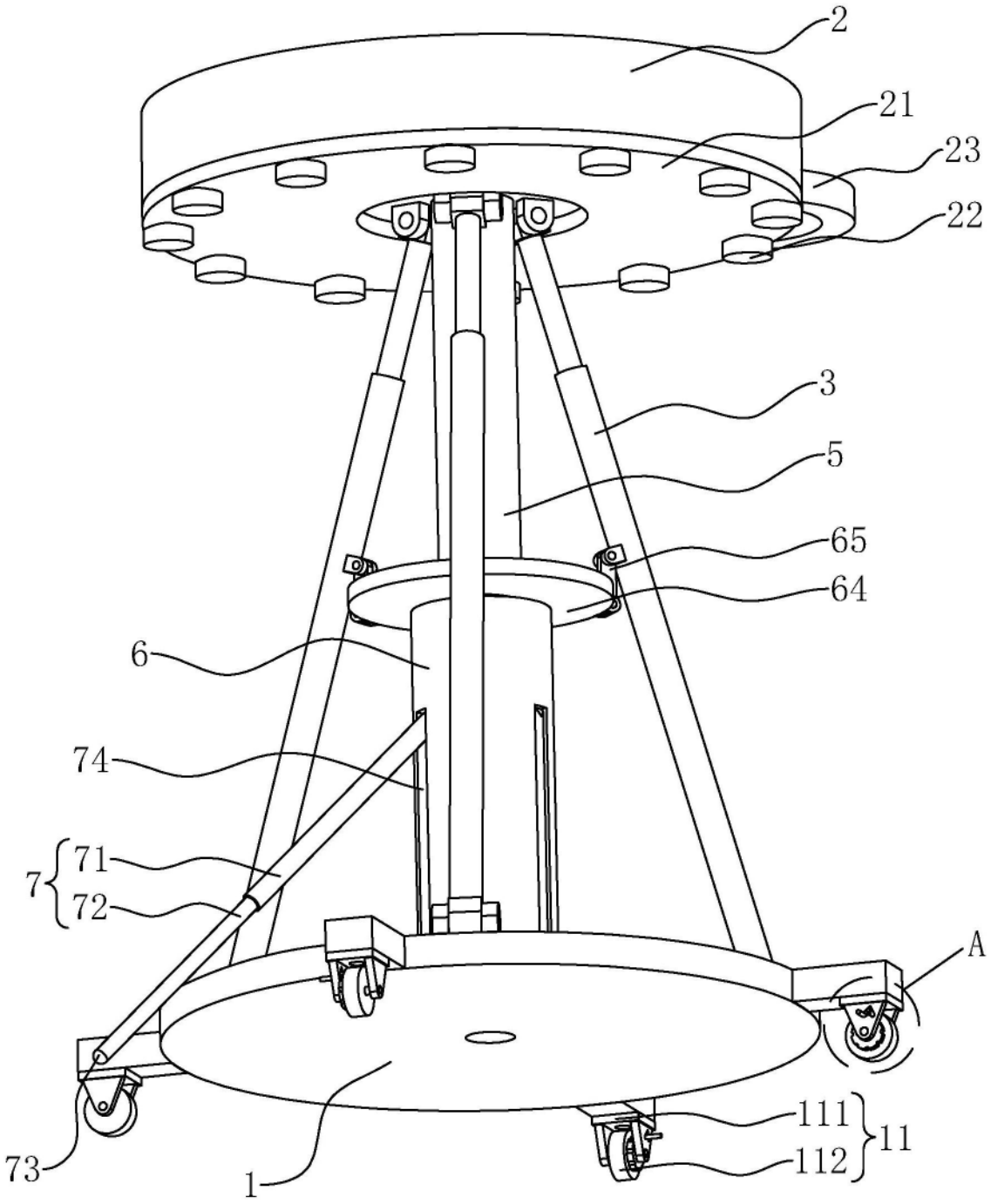

图1

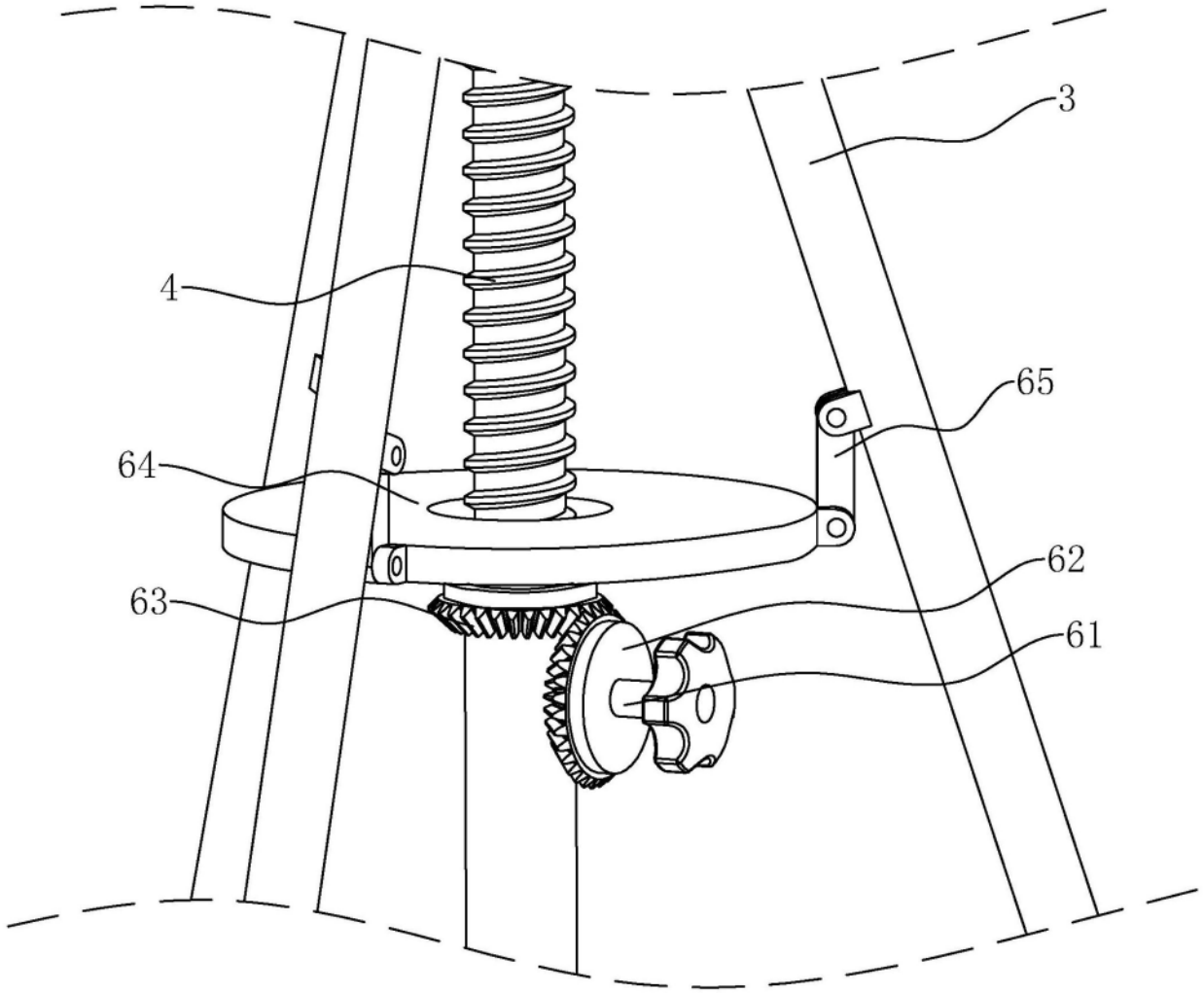

图2

A

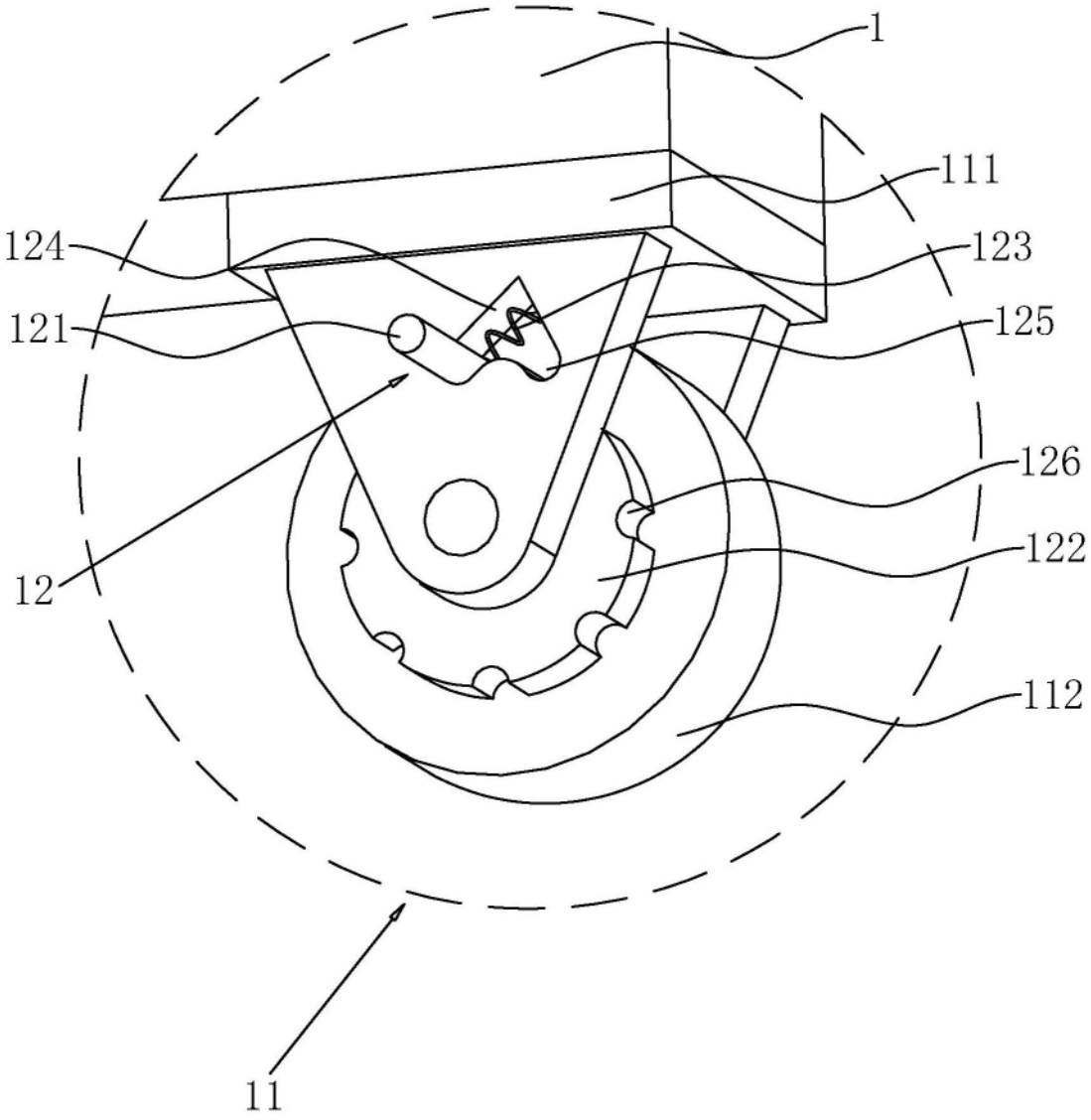

图3