(19)中华人民共和国国家知识产权局

(12)实用新型专利

(10)授权公告号 CN 212417765 U
(45)授权公告日 2021.01.29

(21)申请号 202020467266.8

(22)申请日 2020.04.02

(73)专利权人 江西颐德士涂料有限公司
地址 341004 江西省赣州市沙石镇市委党校旁林业研究所入口处

(72)发明人 赖阳斌

(74)专利代理机构 苏州润桐嘉业知识产权代理有限公司 32261
代理人 李蓉蓉

(51)Int.Cl.
B01F 11/00(2006.01)
B01F 15/00(2006.01)
B01F 15/02(2006.01)

权利要求书1页 说明书3页 附图7页

(54)实用新型名称

一种方便卸料的涂料分散机

(57)摘要

本实用新型涉涂料生产领域，尤其涉及一种方便卸料的涂料分散机，包含底座，所述底座上端面两侧对称固定有立板，两块所述立板中间设有搅拌桶，所述搅拌桶两侧均固定有支撑轴，两根支撑轴穿过对应位置的立板并与立板转动连接，其中一根支撑轴上固定有固定盘，所述固定盘上设有贯穿固定盘的定位孔，所述立板上与定位孔对应位置设有贯穿立板的固定孔，所述固定盘通过插销穿过定位孔和对应位置的固定孔后固定在立板上，所述底座上还固定有安装板，所述安装板上设有贯穿安装板的连接槽，所述安装板一侧固定有与安装板滑动连接的滑板，所述滑板上固定有搅拌电机，所述搅拌电机通过搅拌轴连接有分散叶。本装置可以实现涂料的充分搅拌。

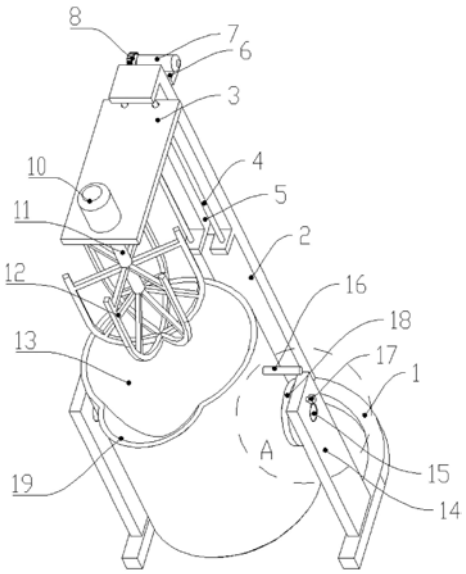

CN 212417765 U

1.一种方便卸料的涂料分散机，包含底座，其特征在于：所述底座上端面两侧对称固定有立板，两块所述立板中间设有搅拌桶，所述搅拌桶两侧均固定有支撑轴，两根支撑轴穿过对应位置的立板并与立板转动连接，其中一根支撑轴上固定有固定盘，所述固定盘上设有贯穿固定盘的定位孔，所述立板上与定位孔对应位置设有贯穿立板的固定孔，所述固定盘通过插销穿过定位孔和对应位置的固定孔后固定在立板上，所述底座上还固定有安装板，所述安装板上设有贯穿安装板的连接槽，所述安装板一侧固定有与安装板滑动连接的滑板，所述滑板上固定有搅拌电机，所述搅拌电机通过搅拌轴连接有分散叶，所述滑板通过连接板穿过前述连接槽后与支撑板固定连接，所述支撑板上固定有驱动电机，所述驱动电机输出端固定有齿盘，所述安装板上与齿盘对应位置设有与齿盘啮合的齿条。

2.根据权利要求1所述的方便卸料的涂料分散机，其特征在于：所述安装板上还竖直固定有多根滑杆，所述滑杆均穿过滑板并与滑板滑动连接。

3.根据权利要求1所述的方便卸料的涂料分散机，其特征在于：所述搅拌桶一侧还固定有把手。

4.根据权利要求1所述的方便卸料的涂料分散机，其特征在于：所述搅拌桶上还固定有V型嘴。

一种方便卸料的涂料分散机

【技术领域】

[0001] 本实用新型涉及涂料生产领域，尤其涉及一种方便卸料的涂料分散机。

【背景技术】

[0002] 涂料生产企业，在调配涂料时通常是将几种物质按照一定的比例混合分散调配在一起，各种材料分散得越均匀则涂料的性能越稳定，要想让混合物分散均匀，通常采用搅拌的方式搅拌混合物，通常的搅拌设备一般为有一立柱，立柱上设有悬梁，电机固定安装在悬梁上，电机与搅拌轴转动连接。这样的搅拌设备，电机位置固定不动，不能实现上下搅拌，因此分散的效果不好，并且搅拌完全后，需要使用辅助装置将料桶移转后将物料倾倒，卸料十分不方便。

[0003] 本实用新型即是针对现有技术的不足而研究提出的。

【实用新型内容】

[0004] 本实用新型的目的是克服上述现有技术的缺点，提供了一种方便卸料的涂料分散机。

[0005] 本实用新型可以通过以下技术方案来实现：

[0006] 本实用新型公开了一种方便卸料的涂料分散机，包含底座，所述底座上端面两侧对称固定有立板，两块所述立板中间设有搅拌桶，所述搅拌桶两侧均固定有支撑轴，两根支撑轴穿过对应位置的立板并与立板转动连接，其中一根支撑轴上固定有固定盘，所述固定盘上设有贯穿固定盘的定位孔，所述立板上与定位孔对应位置设有贯穿立板的固定孔，所述固定盘通过插销穿过定位孔和对应位置的固定孔后固定在立板上，所述底座上还固定有安装板，所述安装板上设有贯穿安装板的连接槽，所述安装板一侧固定有与安装板滑动连接的滑板，所述滑板上固定有搅拌电机，所述搅拌电机通过搅拌轴连接有分散叶，所述滑板通过连接板穿过前述连接槽后与支撑板固定连接，所述支撑板上固定有驱动电机，所述驱动电机输出端固定有齿盘，所述安装板上与齿盘对应位置设有与齿盘啮合的齿条。搅拌时，通过驱动电机带动齿盘转动，由于齿盘与齿条啮合，齿盘转动时，驱动电机带动滑板上升到最高位置，在搅拌桶内加入需要搅拌的原料，启动搅拌电机，搅拌电机带动分散叶转动，再次启动驱动电机，滑板带动分散叶下降，分散叶深入到搅拌桶内部，对搅拌桶内物料进行搅拌，搅拌过程中，驱动电机带动齿盘来回转动，从而实现滑板带动分散叶上下移动，从而实现了搅拌桶内部物料充分搅拌，充分搅拌后，驱动电机再次带动滑板上升到最高位置，将插销从立板与固定盘上抽出，将搅拌桶沿支撑轴转动，从而实现了倾斜搅拌桶，将搅拌桶内搅拌完全的物料从搅拌桶中倒出到收集装置中，十分方便的完成卸料功能。

[0007] 优选的，所述安装板上还竖直固定有多根滑杆，所述滑杆均穿过滑板并与滑板滑动连接。通过滑杆固定滑板，实现了滑板的稳定上升与下降。

[0008] 优选的，所述搅拌桶一侧还固定有把手。通过把手更方便的倾斜搅拌桶。

[0009] 优选的，所述搅拌桶上还固定有V型嘴。通过设置V型嘴，倾倒搅拌好的涂料时更方

便的将涂料聚拢后倒入收集装置中。

[0010] 本实用新型与现有的技术相比有如下优点：

[0011] 1、拌过程中，驱动电机带动齿盘来回转动，从而实现滑板带动分散叶上下移动，从实现了搅拌桶内部物料充分搅拌。

[0012] 2、搅拌完成后，将插销从立板与固定盘上抽出，将搅拌桶沿支撑轴转动，从而实现了倾斜搅拌桶，将搅拌桶内搅拌完全的物料从搅拌桶中倒出到收集装置中，十分方便的完成卸料功能。

【附图说明】

[0013] 下面结合附图对本实用新型的具体实施方式作进一步详细说明，其中：

[0014] 图1为本实用新型的结构示意图；

[0015] 图2为本实用新型的结构示意图；

[0016] 图3为本实用新型的主视图；

[0017] 图4为本实用新型的右视图；

[0018] 图5为本实用新型的俯视图；

[0019] 图6为图1中A处放大图；

[0020] 图7为图2中B处放大图；

[0021] 图中：1、底座；2、安装板；3、滑板；4、滑杆；5、连接槽；6、支撑板；7、驱动电机；8、齿盘；9、齿条；10、搅拌电机；11、搅拌轴；12、分散叶；13、搅拌桶；14、立板；15、支撑轴；16、把手；17、插销；18、固定盘；19、V型嘴；

【具体实施方式】

[0022] 下面结合附图对本实用新型的实施方式作详细说明：

[0023] 如图1至图7所示，本实用新型公开了一种方便卸料的涂料分散机，包含底座1，底座1上端面两侧对称固定有立板14，两块立板14中间设有搅拌桶13，搅拌桶13两侧均固定有支撑轴15，两根支撑轴15穿过对应位置的立板14并与立板14转动连接，其中一根支撑轴15上固定有固定盘18，固定盘18上设有贯穿固定盘18的定位孔，立板14上与定位孔对应位置设有贯穿立板14的固定孔，固定盘18通过插销17穿过定位孔和对应位置的固定孔后固定在立板14上，底座1上还固定有安装板2，安装板2上设有贯穿安装板2的连接槽5，安装板2一侧固定有与安装板2滑动连接的滑板3，滑板3上固定有搅拌电机10，搅拌电机10通过搅拌轴11连接有分散叶12，滑板3通过连接板穿过连接槽5后与支撑板6固定连接，支撑板6上固定有驱动电机7，驱动电机7输出端固定有齿盘8，安装板2上与齿盘8对应位置设有与齿盘8啮合的齿条9。搅拌时，通过驱动电机7带动齿盘8转动，由于齿盘8与齿条9啮合，齿盘8转动时，驱动电机7带动滑板3上升到最高位置后停止，在搅拌桶13内加入需要搅拌的原料，启动搅拌电机10，搅拌电机10带动分散叶12转动，再次启动驱动电机7，滑板3带动分散叶12下降，分散叶12深入到搅拌桶13内部，对搅拌桶13内物料进行搅拌，搅拌过程中，驱动电机7带动齿盘8来回转动，从而实现滑板3带动分散叶12上下移动，从而实现了搅拌桶13内部物料充分搅拌，充分搅拌后，驱动电机7再次带动滑板3上升到最高位置，将插销17从立板14与固定盘18上抽出，将搅拌桶13沿支撑轴15转动，从而实现了倾斜搅拌桶13，将搅拌桶13内搅拌完全

的物料从搅拌桶13中倒出到收集装置中，十分方便的完成卸料功能。

[0024] 其中，安装板2上还竖直固定有多根滑杆4，滑杆4均穿过滑板3并与滑板3滑动连接。通过滑杆4固定滑板3，实现了滑板3的稳定上升与下降。

[0025] 其中，搅拌桶13一侧还固定有把手16。通过把手16更方便的倾斜搅拌桶13。

[0026] 其中，搅拌桶13上还固定有V型嘴19。通过设置V型嘴19，倾倒搅拌好的涂料时更方便的将涂料聚拢后倒入收集装置中。

[0027] 以上所述仅是本实用新型的优选实施方式，应当指出，对于本技术领域的普通技术人员来说，在不脱离本实用新型技术原理的前提下，可以对这些实施例进行多种变化、修改、替换和变型，这些变化、修改、替换和变型，也应视为本实用新型的保护范围。

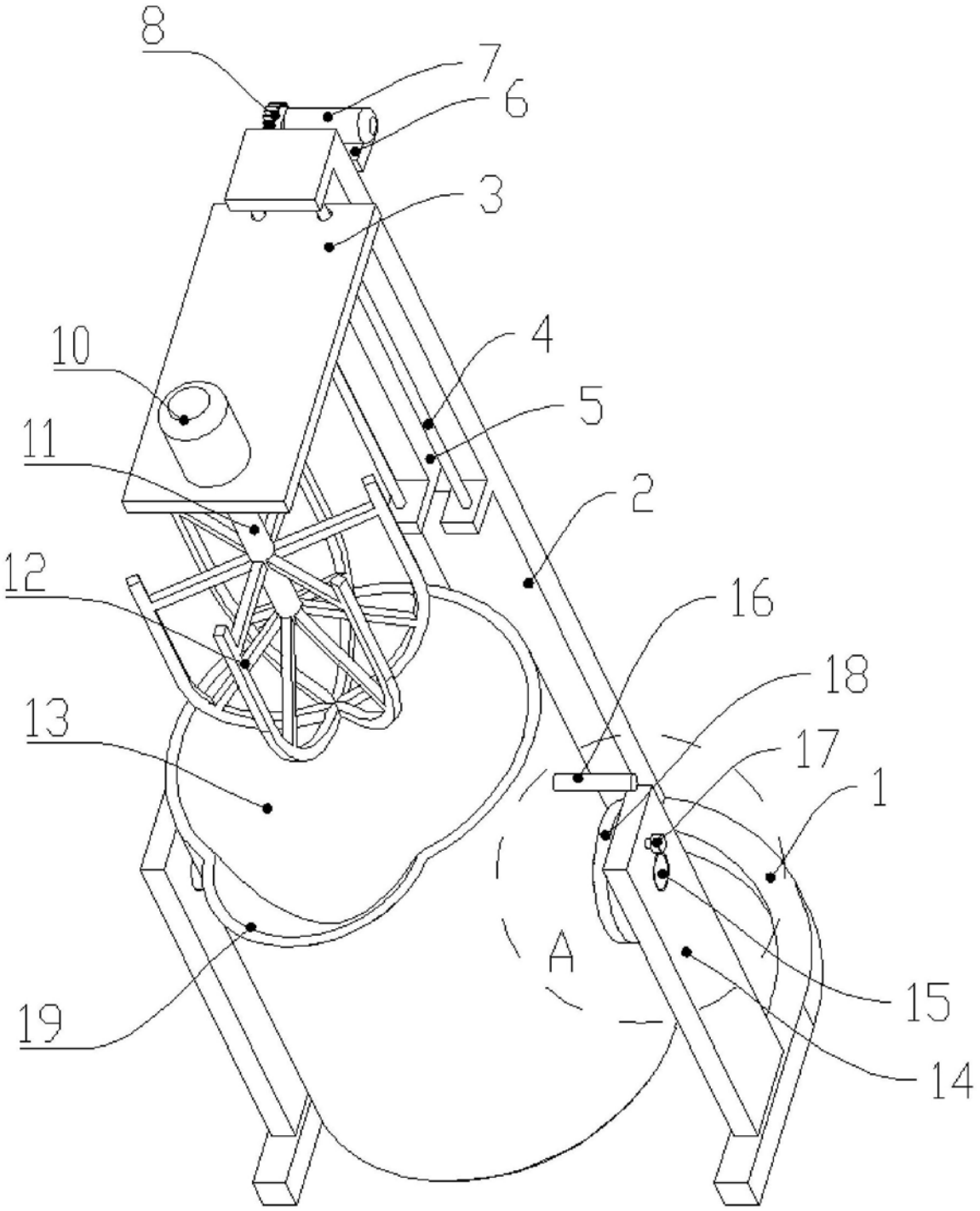

图1

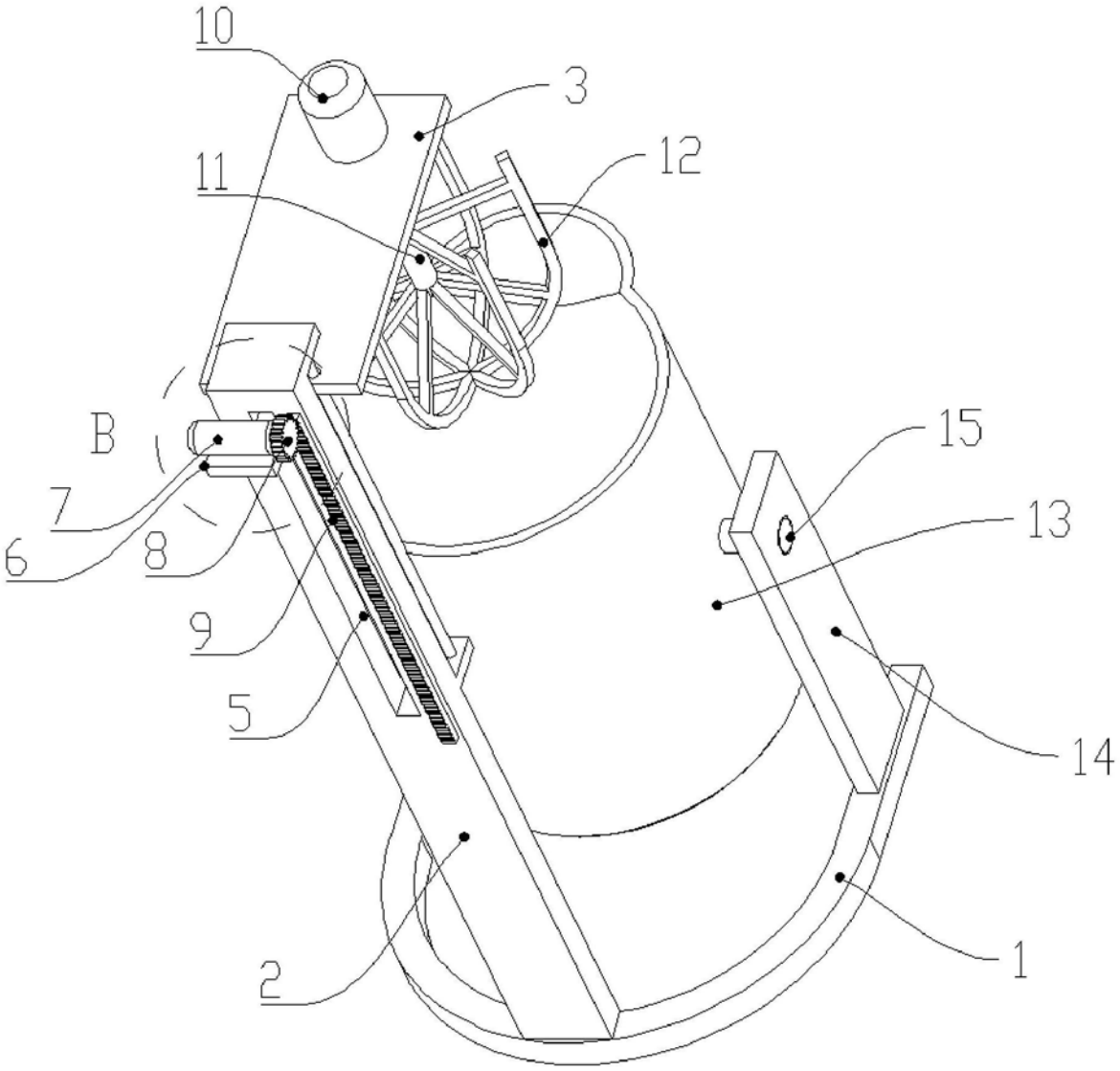

图2

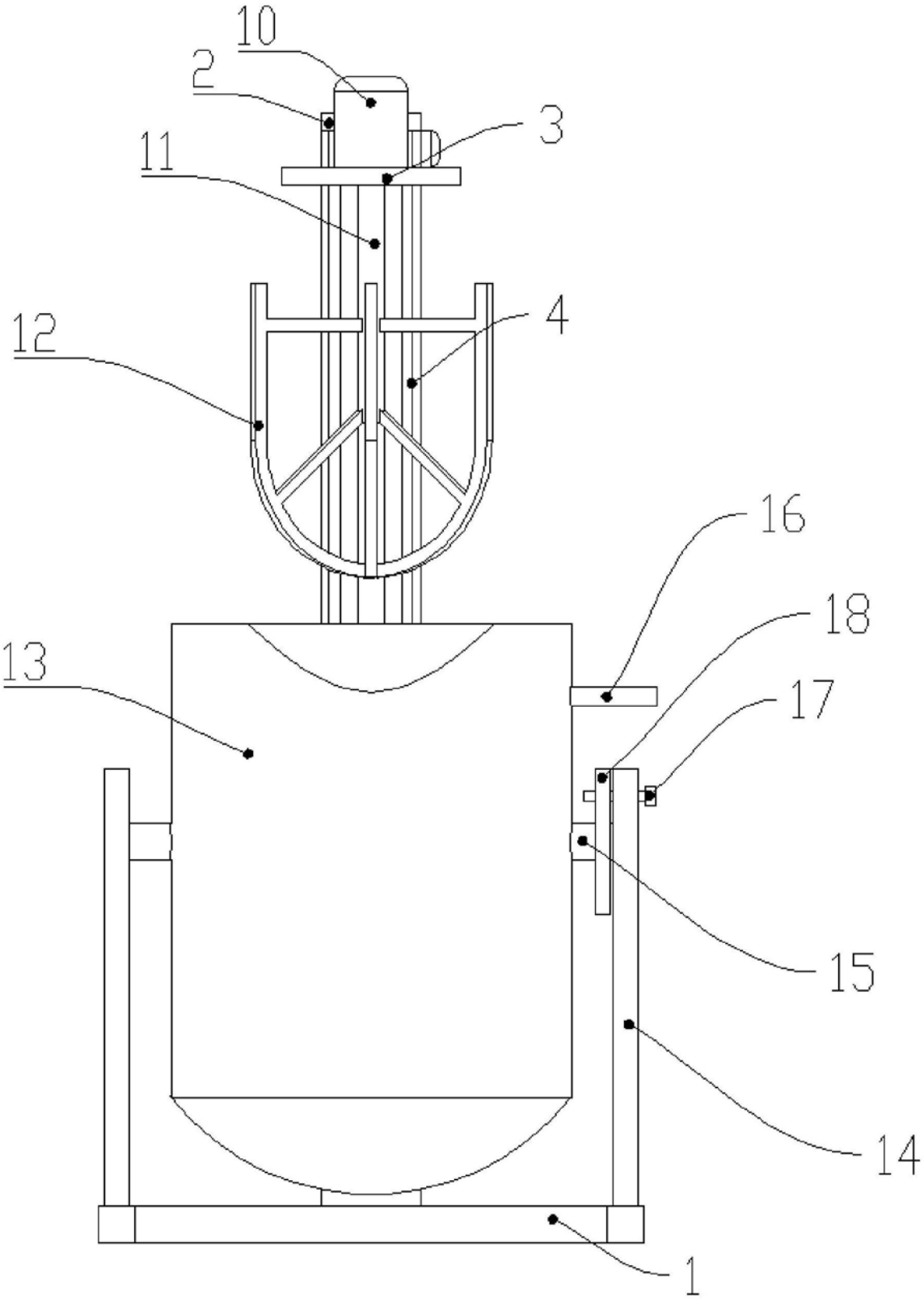

图3

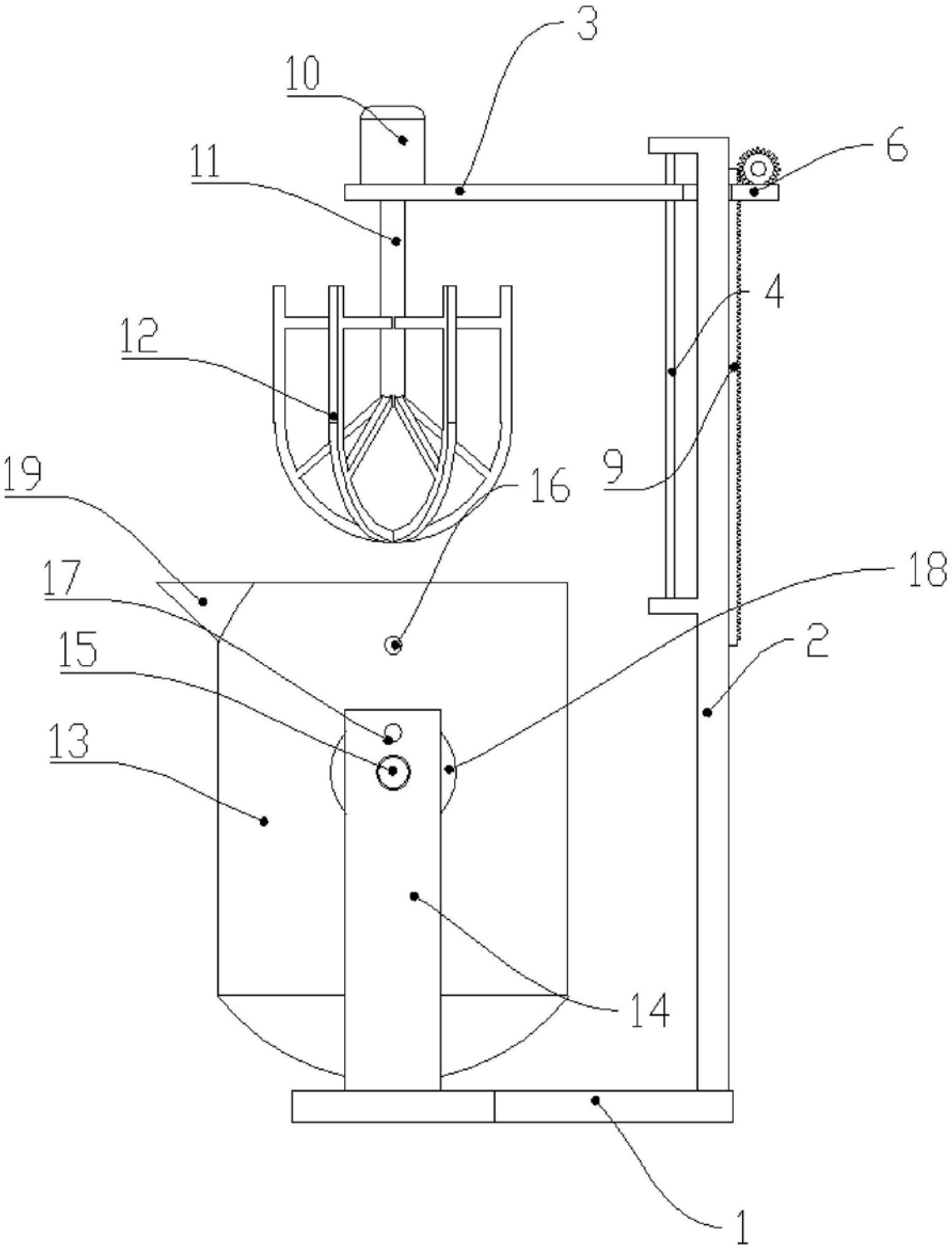

图4

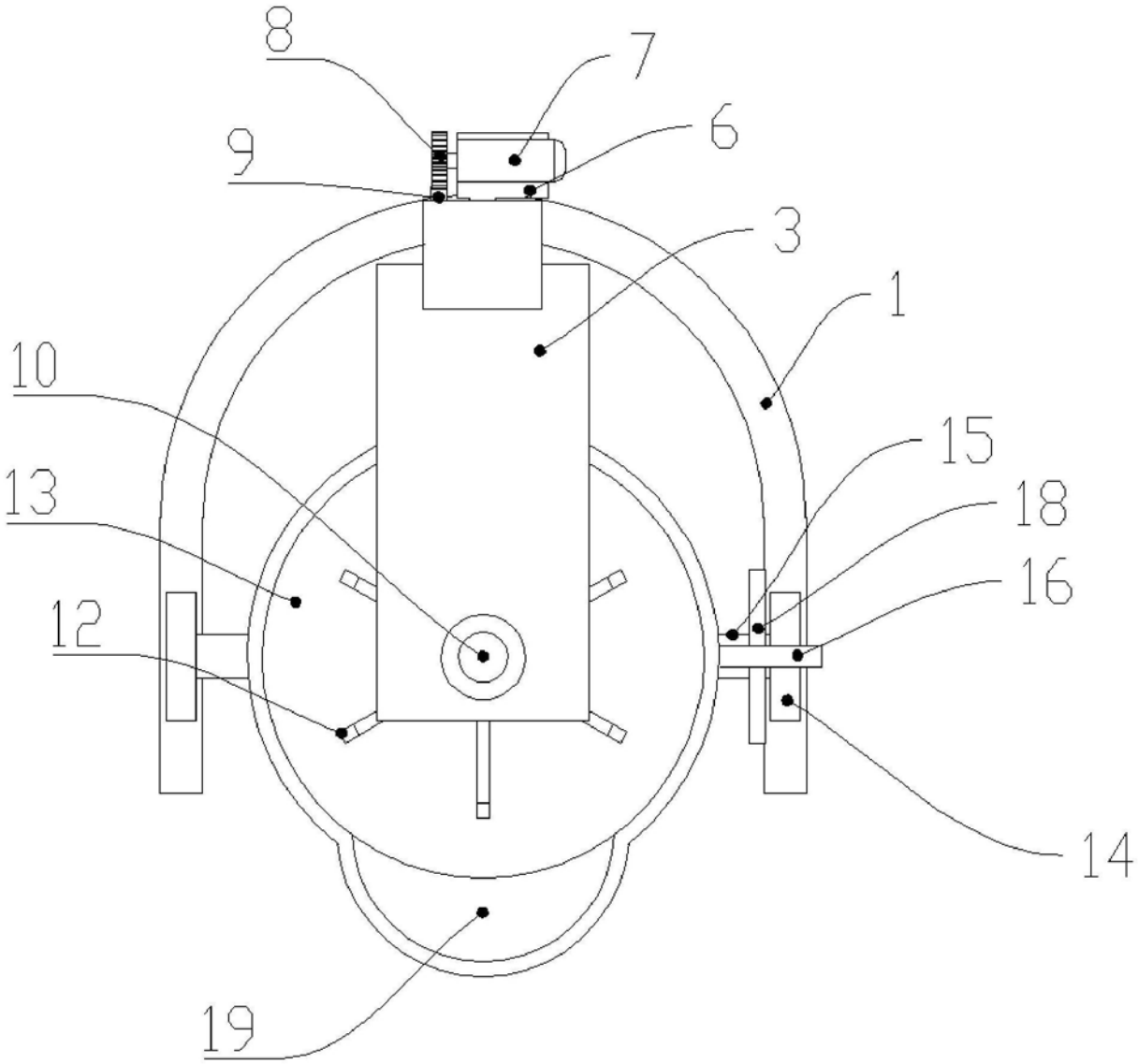

图5

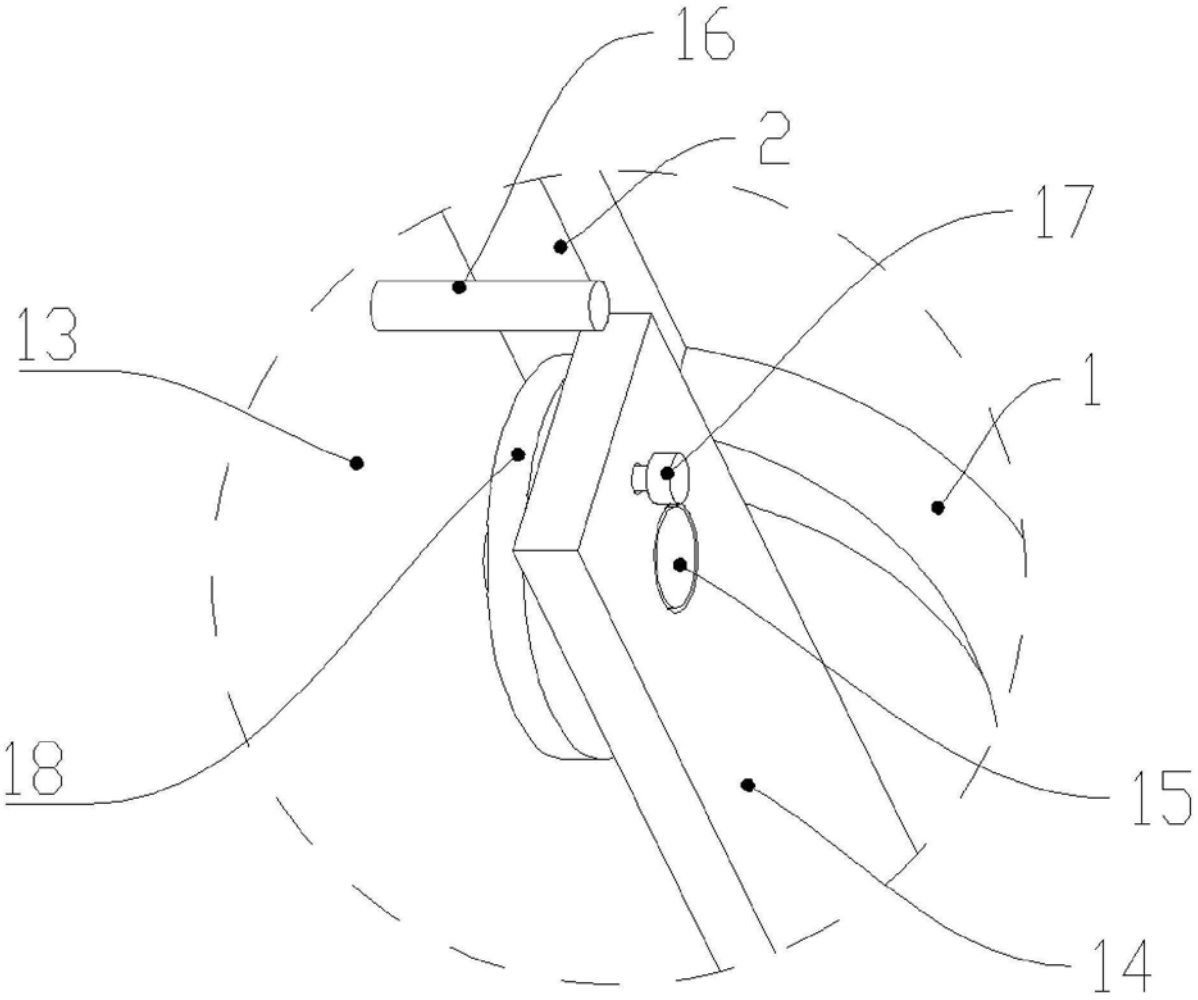

图6

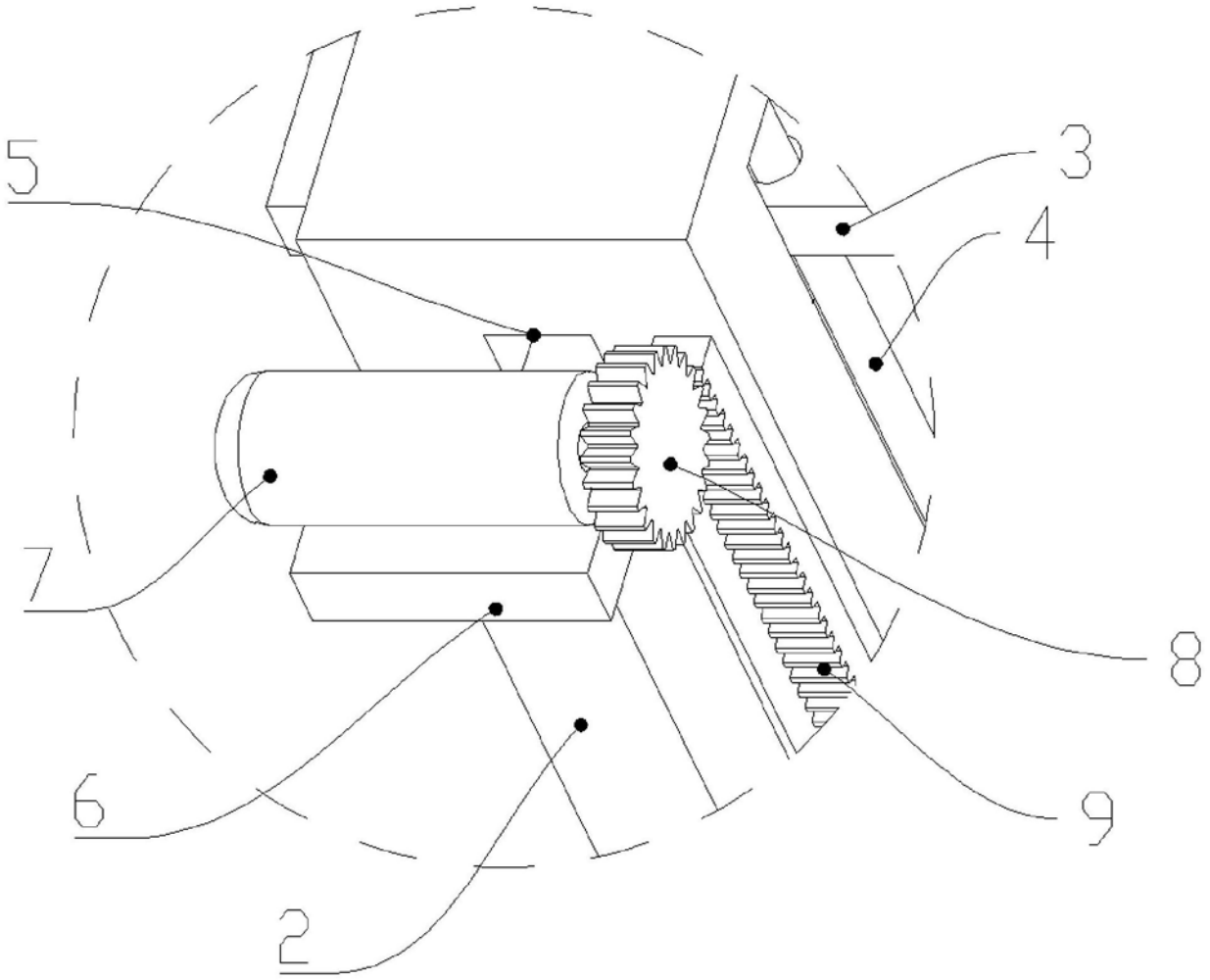

图7