(19)中华人民共和国国家知识产权局

(12)实用新型专利

(10)授权公告号 CN 203088113 U
(45)授权公告日 2013.07.31

(21)申请号 201320055528.X

(22)申请日 2013.01.20

(73)专利权人 王伟
地址 274000 山东省菏泽市牡丹区牡丹路香格里拉12号楼

(72)发明人 王伟

(51)Int.Cl.
A47B 41/00(2006.01)
A47B 88/00(2006.01)

权利要求书1页 说明书1页 附图1页

(54)实用新型名称

一种多功能课桌

(57)摘要

本实用新型公开了一种多功能课桌，包括桌板和桌腿，所述桌板的下方设有抽屉，所述抽屉上设有把手和暗锁，所述抽屉的下方设有桌洞，所述桌板的端面上设有挂钩，所述桌腿上还固定有一个杂物盒。本实用新型取得的有益效果是：(1)结构简单；(2)设有抽屉，抽屉上设有暗锁，因而学生可将重要物品放置在抽屉中，安全性能高；(3)在设有抽屉的同时，设有桌洞，因而跟抽屉一起能存放大量的书本和学习用具；(4)桌板的端面上设有挂钩，便于悬挂雨伞、书包等学习生活用具；(5)桌腿上设有一个杂物盒，便于放置学习文具。

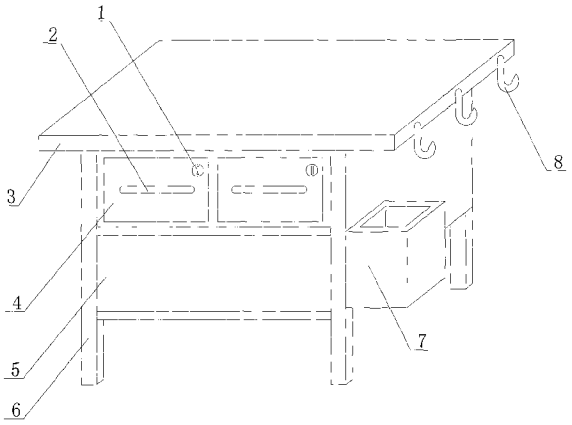

CN 203088113 U

1. 一种多功能课桌，包括桌板 (3) 和桌腿 (6)，其特征在于：所述桌板 (3) 的下方设有抽屉 (4)，所述抽屉 (4) 上设有把手 (2) 和暗锁 (1)，所述抽屉 (4) 的下方设有桌洞 (5)，所述桌板 (3) 的端面上设有挂钩 (8)，所述桌腿 (6) 上还固定有一个杂物盒 (7)。

一种多功能课桌

技术领域

[0001] 本实用新型涉及一种课桌，特别是一种多功能课桌。

背景技术

[0002] 课桌是一种必要的学习用具，但是现有的课桌通常只设有一个桌洞作为书本和学习用具的存放装置，因而不但安全性能差，而且存储量有限，故此不能满足学生们的需要。

发明内容

[0003] 本实用新型要解决的问题是：提供一种结构简单、安全性能高且功能多样的多功能课桌。

[0004] 为了解决上述技术问题，本实用新型的多功能课桌，包括桌板和桌腿，所述桌板的下方设有抽屉，所述抽屉上设有把手和暗锁，所述抽屉的下方设有桌洞，所述桌板的端面上设有挂钩，所述桌腿上还固定有一个杂物盒。

[0005] 本实用新型取得的有益效果是：(1) 结构简单；(2) 设有抽屉，抽屉上设有暗锁，因而学生可将重要物品放置在抽屉中，安全性能高；(3) 在设有抽屉的同时，设有桌洞，因而跟抽屉一起能存放大量的书本和学习用具；(4) 桌板的端面上设有挂钩，便于悬挂雨伞、书包等学习生活用具；(5) 桌腿上设有一个杂物盒，便于放置学习文具。

附图说明

[0006] 图 1 是本实用新型的结构示意图。

[0007] 图中：1、暗锁，2、把手，3、桌板，4、抽屉，5、桌洞，6、桌腿，7、杂物盒，8、挂钩。

具体实施方式

[0008] 如图 1 所示，本实用新型的多功能课桌，包括桌板 3 和桌腿 6，所述桌板 3 的下方设有抽屉 4，所述抽屉 4 上设有把手 2 和暗锁 1，所述抽屉 4 的下方设有桌洞 5，所述桌板 3 的端面上设有挂钩 8，所述桌腿 6 上还固定有一个杂物盒 7。

[0009] 本实用新型的多功能课桌，结构简单，设有抽屉 4，抽屉 4 上设有暗锁 1，因而学生可将重要物品放置在抽屉中，安全性能高，在设有抽屉 4 的同时，设有桌洞 5，因而跟抽屉 4 一起能存放大量的书本和学习用具。

[0010] 另外，桌板 3 的端面上设有挂钩 8，便于悬挂雨伞、书包等学习生活用具；桌腿 6 上设有一个杂物盒 7，便于放置学习文具。

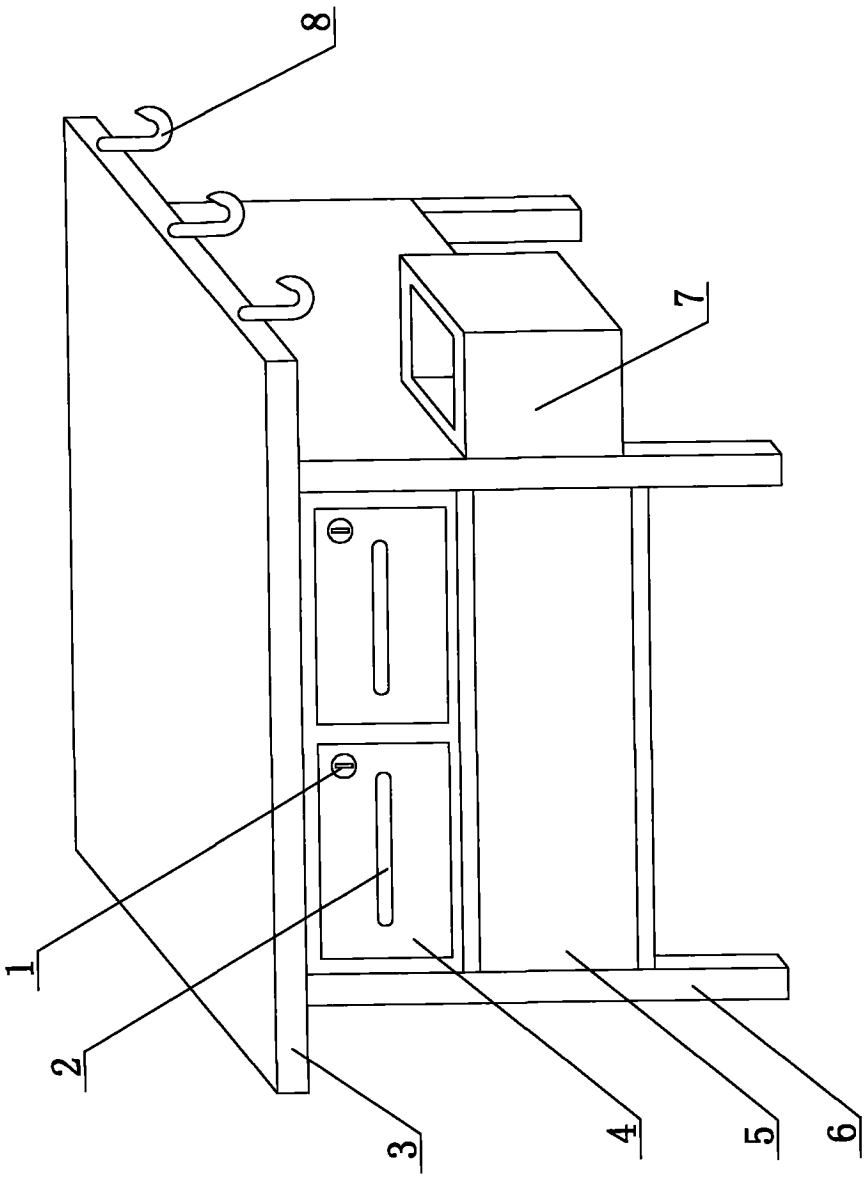

图 1