(19)中华人民共和国国家知识产权局

(12)实用新型专利

(10)授权公告号 CN 216031238 U
(45)授权公告日 2022.03.15

(21)申请号 202122033652.3

(22)申请日 2021.08.26

(73)专利权人 中山市皇冠胶粘制品有限公司
地址 528478 广东省中山市横栏镇茂辉工业区乐丰六路10号之1

(72)发明人 陈松 李健雄 刘华坤 刘喜龙 张涛

(74)专利代理机构 中山华文专利代理事务所(普通合伙) 44737
代理人 鲍璐璐 曹聪聪

(51)Int.Cl.
*B26D 7/26*(2006.01)

权利要求书1页 说明书3页 附图4页

(54)实用新型名称

一种双面胶带分切装置

(57)摘要

本实用新型公开一种双面胶带分切装置，在所述固定座，在所述固定座上转动设有用于放置双面胶带且水平横向设置的固定筒，在所述固定筒上设有能将双面胶带固定的固定机构，在所述电动丝杆组件上活动设有支撑座，所述支撑座能跟随电动丝杆组件沿固定筒的轴向方向移动，在所述支撑座上设有沿固定筒的轴向方向设置的滑槽，在所述滑槽内间隔滑动设有滑动件，在两所述滑动件上均铰接有摆动块，在所述摆动块的前端设有切刀，首先通过对称设置的滑动件，在滑动件上设有摆动块以及切刀，可通过第一驱动机构驱动两滑动件相互的进行收缩或展开，从而调节两切刀之间的间距，进而可适用不同宽度的需求，同时可以两把切刀进行切割，提升分切的效率。

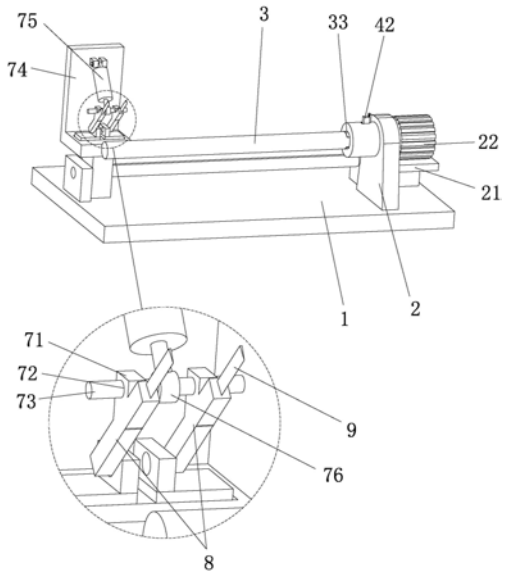


CN 216031238 U

1.一种双面胶带分切装置,其特征在于:包括有工作台(1)以及设置在所述工作台(1)上的固定座(2),在所述固定座(2)上转动设有用于放置双面胶带且水平横向设置的固定筒(3),在所述固定筒(3)上设有能将双面胶带固定的固定机构,在所述工作台(1)上位于固定筒(3)的后侧设有电动丝杆组件(4),在所述电动丝杆组件(4)上活动设有支撑座(5),所述支撑座(5)能跟随电动丝杆组件(4)沿固定筒(3)的轴向方向移动,在所述支撑座(5)上设有沿固定筒(3)的轴向方向设置的滑槽(6),在所述滑槽(6)内间隔滑动设有滑动件(7),在两所述滑动件(7)上均铰接有摆动块(8),在所述摆动块(8)的前端设有切刀(9),在所述支撑座(5)上还设有第一驱动机构与第二驱动机构,所述第一驱动机构能驱动两滑动件(7)沿滑槽(6)相互移动,所述第二驱动机构能驱动所述摆动块(8)摆动从而使切刀(9)对固定筒(3)上的双面胶带进行切割。

2.根据权利要求1所述的一种双面胶带分切装置,其特征在于:在所述固定座(2)一侧设有电机安装座(21),在所述电机安装座(21)上设有电机(22),所述电机(22)的输出轴与所述固定筒(3)连接。

3.根据权利要求1所述的一种双面胶带分切装置,其特征在于:在所述固定筒(3)的壁面贯穿有方形孔(31),在所述方形孔(31)内对称设有滑动块(32),所述滑动块(32)外端通过弹性件(35)连接有弧形顶板(33),所述弧形顶板(33)的外端能顶紧双面胶带的内卷,在两所述滑动块(32)之间连接有拉簧(34),在所述固定筒(3)上还设有能驱动两滑动块(32)向外移动的传动机构。

4.根据权利要求3所述的一种双面胶带分切装置,其特征在于:所述传动机构包括有设置在所述固定筒(3)外壁面上的L形滑槽(41),在所述L形滑槽(41)内滑动设有L形滑块(42),两所述滑动块(32)的内侧均为斜面结构,所述L形滑块(42)的一端能顶靠在滑动块(32)的斜面结构上,所述L形滑块(42)的另一端活动延伸至固定筒(3)外侧。

5.根据权利要求4所述的一种双面胶带分切装置,其特征在于:在所述L形滑块(42)沿固定筒(3)外的一侧滑动设有挡块(51),所述挡块(51)能滑动设置在L形滑槽(41)内。

6.根据权利要求1所述的一种双面胶带分切装置,其特征在于:所述第一驱动机构包括有转动设置在所述滑槽(6)中央的齿轮(61),在两所述滑动件(7)的内侧均设有能与所述齿轮(61)啮合的齿条(62),两所述齿条(62)对称设置。

7.根据权利要求1所述的一种双面胶带分切装置,其特征在于:所述第二驱动机构包括有设置在所述摆动块(8)上的连接块(71),在所述连接块(71)一侧贯通设有通孔(72),在两所述通孔(72)内穿设连接有圆柱杆(73),在所述支撑座(5)上设有支撑板(74),在所述支撑板(74)一侧铰接有液压缸(75),所述液压缸(75)的活塞杆前端设有圆环套(76),所述圆柱杆(73)穿设在圆环套(76)内。

# 一种双面胶带分切装置

## 技术领域

[0001] 本实用新型涉及双面胶带生产技术领域，尤其涉及一种双面胶带分切装置。

## 背景技术

[0002] 在双面胶带生产出来时，通常是宽度很宽的一整卷胶带，要保证用户能够正常使用，通常都会将一整卷双面胶带切分成多个宽度相同并且较窄的双面胶带卷，这一操作会使用到胶带分切机。现有的分切机大多设置有一把切刀，通过切刀将双面胶带进行一段段分割，其分切效率慢，影响工作的效率。

## 实用新型内容

[0003] 本实用新型的目的是为了提供一种双面胶带分切装置，来解决上述背景技术中的一个问题以上。

[0004] 为了达到上述目的，本实用新型采用以下方案：一种双面胶带分切装置，包括有工作台以及设置在所述工作台上的固定座，在所述固定座上转动设有用于放置双面胶带且水平横向设置的固定筒，在所述固定筒上设有能将双面胶带固定的固定机构，在所述工作台上位于固定筒的后侧设有电动丝杆组件，在所述电动丝杆组件上活动设有支撑座，所述支撑座能跟随电动丝杆组件沿固定筒的轴向方向移动，在所述支撑座上设有沿固定筒的轴向方向设置的滑槽，在所述滑槽内间隔滑动设有滑动件，在两所述滑动件上均铰接有摆动块，在所述摆动块的前端设有切刀，在所述支撑座上还设有第一驱动机构与第二驱动机构，所述第一驱动机构能驱动两滑动件沿滑槽相互移动，所述第二驱动机构能驱动所述摆动块摆动从而使切刀对固定筒上的双面胶带进行切割。

[0005] 进一步地，在所述固定座一侧设有电机安装座，在所述电机安装座上设有电机，所述电机的输出轴与所述固定筒连接。

[0006] 进一步地，在所述固定筒的壁面贯穿有方形孔，在所述方形孔内对称设有滑动块，所述滑动块外端通过弹性件连接有弧形顶板，所述弧形顶板的外端能顶紧双面胶带的内卷，在两所述滑动块之间连接有拉簧，在所述固定筒上还设有能驱动两滑动块向外移动的传动机构。

[0007] 进一步地，所述传动机构包括有设置在所述固定筒外壁面上的L 形滑槽，在所述L形滑槽内滑动设有L形滑块，两所述滑动块的内侧均为斜面结构，所述L形滑块的一端能顶靠在滑动块的斜面结构上，所述L形滑块的另一端活动延伸至固定筒外侧。

[0008] 进一步地，在所述L形滑块沿固定筒外的一侧滑动设有挡块，所述挡块能滑动设置在L形滑槽内。

[0009] 进一步地，所述第一驱动机构包括有转动设置在所述滑槽中央的齿轮，在两所述滑动件的内侧均设有能与所述齿轮啮合的齿条，两所述齿条对称设置。

[0010] 进一步地，所述第二驱动机构包括有设置在所述摆动块上的连接块，在所述连接块一侧贯通设有通孔，在两所述通孔内穿设连接有圆柱杆，在所述支撑座上设有支撑板，在

所述支撑板一侧铰接有液压缸，所述液压缸的活塞杆前端设有圆环套，所述圆柱杆穿设在圆环套内。

[0011] 综合上述，本实用新型的有益效果是：首先通过对称设置的滑动件，在滑动件上设有摆动块以及切刀，可通过第一驱动机构驱动两滑动件相互的进行收缩或展开，从而调节两切刀之间的间距，进而可适用不同宽度的需求，同时可以两把切刀进行切割，提升分切的效率。

## 附图说明

[0012] 图1为本实用新型的立体示意图。

[0013] 图2为本实用新型的俯视示意图。

[0014] 图3为本实用新型图2的A-A处剖视示意图。

[0015] 图4为本实用新型第一驱动机构的结构示意图。

## 具体实施方式

[0016] 以下具体实施内容提供用于实施本实用新型的多种不同实施例或实例。当然，这些仅为实施例或实例且不希望具限制性。另外，在不同实施例中可能使用重复标号标示，如重复的数字及/或字母。这些重复是为了简单清楚的描述本实用新型，不代表所讨论的不同实施例及/或结构之间有特定的关系。

[0017] 此外，其中可能用到与空间相关的用词，像是“在…下方”、“下侧”、“由内而外”、“上方”、“上侧”及类似的用词，这些关系词为了便于描述附图中一个些元件或特征与另一个些元件或特征之间的关系，这些空间关系词包括使用中或操作中的装置之不同方位，以及附图中所描述的方位。装置可能被转向不同方位旋转90度或其他方位，则其中使用的空间相关形容词也可相同地照着解释，因此不能理解为对本实用新型的限制，术语“第一”、“第二”仅用于描述目的，而不能理解为指示或暗示相对重要性或者隐含指明所指示的技术特征的数量。由此，限定有“第一”、“第二”的特征可以明示或者隐含地包括一个或者更多个该特征。

[0018] 下面图说明和具体实施方式对本实用新型作进一步描述：如图1 至图4所示的一种双面胶带分切装置，包括有工作台1以及设置在所述工作台1上的固定座2，在所述固定座2上转动设有用于放置双面胶带且水平横向设置的固定筒3，在所述固定筒3上设有能将双面胶带固定的固定机构，在所述工作台1上位于固定筒3的后侧设有电动丝杆组件4，在所述电动丝杆组件4上活动设有支撑座5，所述支撑座5能跟随电动丝杆组件4沿固定筒3的轴向方向移动，在所述支撑座5上设有沿固定筒3的轴向方向设置的滑槽6，在所述滑槽6内间隔滑动设有滑动件7，在两所述滑动件7上均铰接有摆动块8，在所述摆动块8的前端设有切刀9，在所述支撑座5上还设有第一驱动机构与第二驱动机构，所述第一驱动机构能驱动两滑动件7沿滑槽6相互移动，所述第二驱动机构能驱动所述摆动块8摆动从而使切刀9对固定筒3上的双面胶带进行切割，工作时，可将双面胶带套在固定筒 3上，通过固定机构将其固定，后根据双面胶带宽度的需求，由第一驱动机构驱动两切刀9之间的距离，后通过第二驱动机构驱动摆动块 8向下摆动，由切刀9对固定筒3上的双面胶带进行分切，再由电动丝杆组件4驱动支撑座5移动至下一个位置，本实用新型中的电动丝杆组件4为现有技术，在此不在赘

述，进而本实用新型可适用双面胶带不同宽度的需求，同时可以两把切刀9进行切割，提升分切的效率。

[0019] 参见图1所示，所述第二驱动机构包括有设置在所述摆动块8上的连接块71，在所述连接块71一侧贯通设有通孔72，在两所述通孔 72内穿设连接有圆柱杆73，在所述支撑座5上设有支撑板74，在所述支撑板74一侧铰接有液压缸75，所述液压缸75的活塞杆前端设有圆环套76，所述圆柱杆73穿设在圆环套76内，工作时，液压缸 75的活塞杆驱动圆环套76和圆柱杆73向下摆动，再通过连接块71 驱动摆动块8向下摆动实现切割功能；另外，通过圆柱杆73和通孔 72的设置，进而可使两摆动块8可调节间距。

[0020] 本实用新型中，在所述固定座2一侧设有电机安装座21，在所述电机安装座21上设有电机22，所述电机22的输出轴与所述固定筒3连接，通过电机22带动固定筒3转动，结构简单。

[0021] 参见图3所示，在所述固定筒3的壁面贯穿有方形孔31，在所述方形孔31内对称设有滑动块32，所述滑动块32外端通过弹性件 35连接有弧形顶板33，所述弧形顶板33的外端能顶紧双面胶带的内卷，在两所述滑动块32之间连接有拉簧34，在所述固定筒3上还设有能驱动两滑动块32向外移动的传动机构，所述传动机构包括有设置在所述固定筒3外壁面上的L形滑槽41，在所述L形滑槽41内滑动设有L形滑块42，两所述滑动块32的内侧均为斜面结构，所述L 形滑块42的一端能顶靠在滑动块32的斜面结构上，所述L形滑块 42的另一端活动延伸至固定筒3外侧，在所述L形滑块42沿固定筒 3外的一侧滑动设有挡块51，所述挡块51能滑动设置在L形滑槽41 内，工作时，通过将L形滑块42向前移动，有L形滑块42的一端顶动滑动块32的斜面结构上，使两滑动块32均向外移动，后由弧形顶板33顶紧双面胶带，最后将挡块51向下移动插入L形滑槽41内，防止L形滑块42向后移动，为了能够稳定的将双面胶带固定，在弧形顶板33的外壁设有防滑层。

[0022] 参见图4所示，所述第一驱动机构包括有转动设置在所述滑槽6 中央的齿轮61，在两所述滑动件7的内侧均设有能与所述齿轮61啮合的齿条62，两所述齿条62对称设置，调节时，只需驱动一个滑动件7移动，即可连同驱动另一个滑动件7。

[0023] 结合附以上显示和描述了本实用新型的基本原理和主要特征以及本实用新型的优点，本行业的技术人员应该了解，本实用新型不受上述实施例的限制，上述实施例和说明书中描述的只是说明本实用新型的原理，在不脱离本实用新型精神和范围的前提下，本实用新型还会有各种变化和改进，这些变化和改进都落入要求保护的本实用新型范围内。本实用新型要求保护范围由所附的权利要求书及其等效物界定。

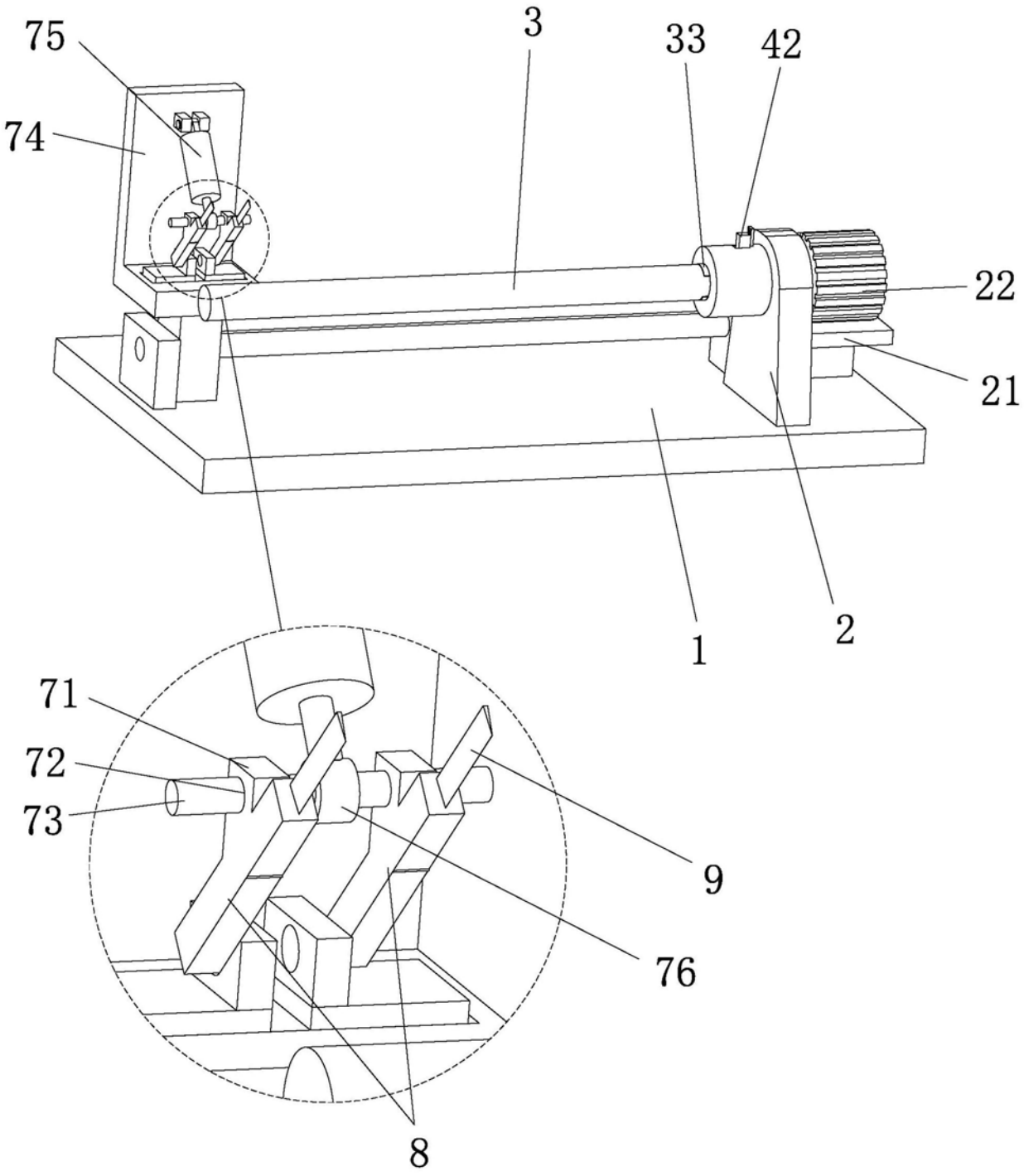


图1

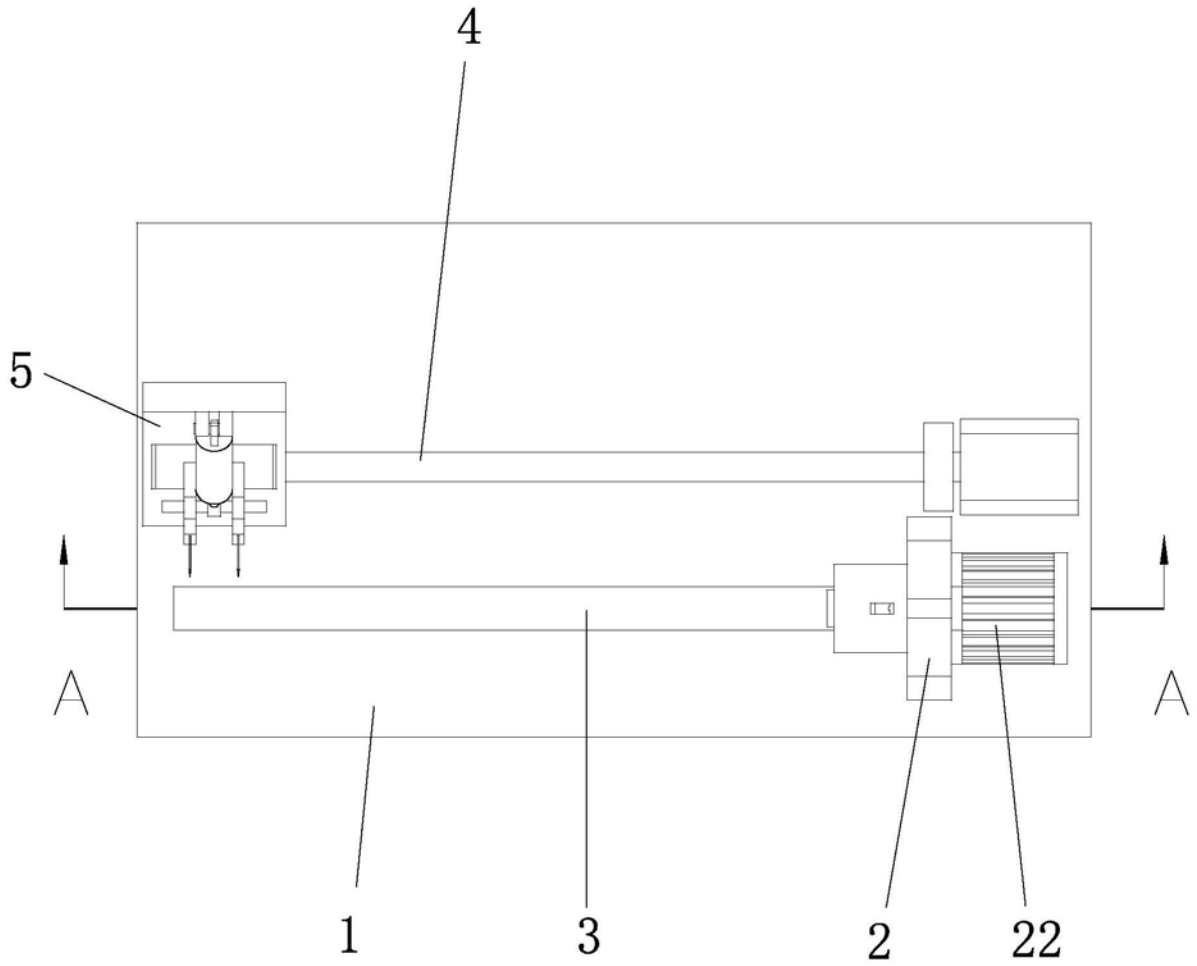


图2

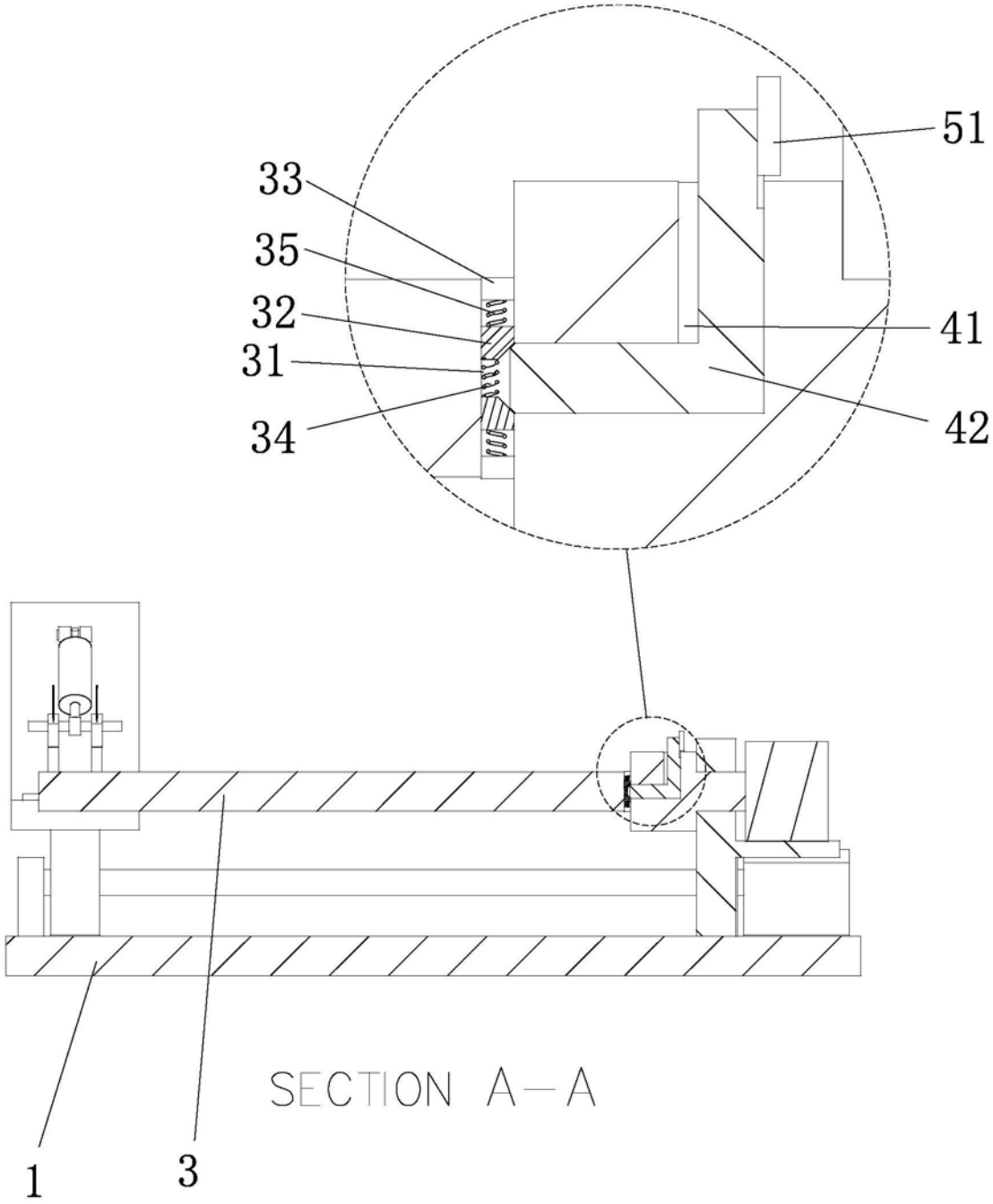


图3

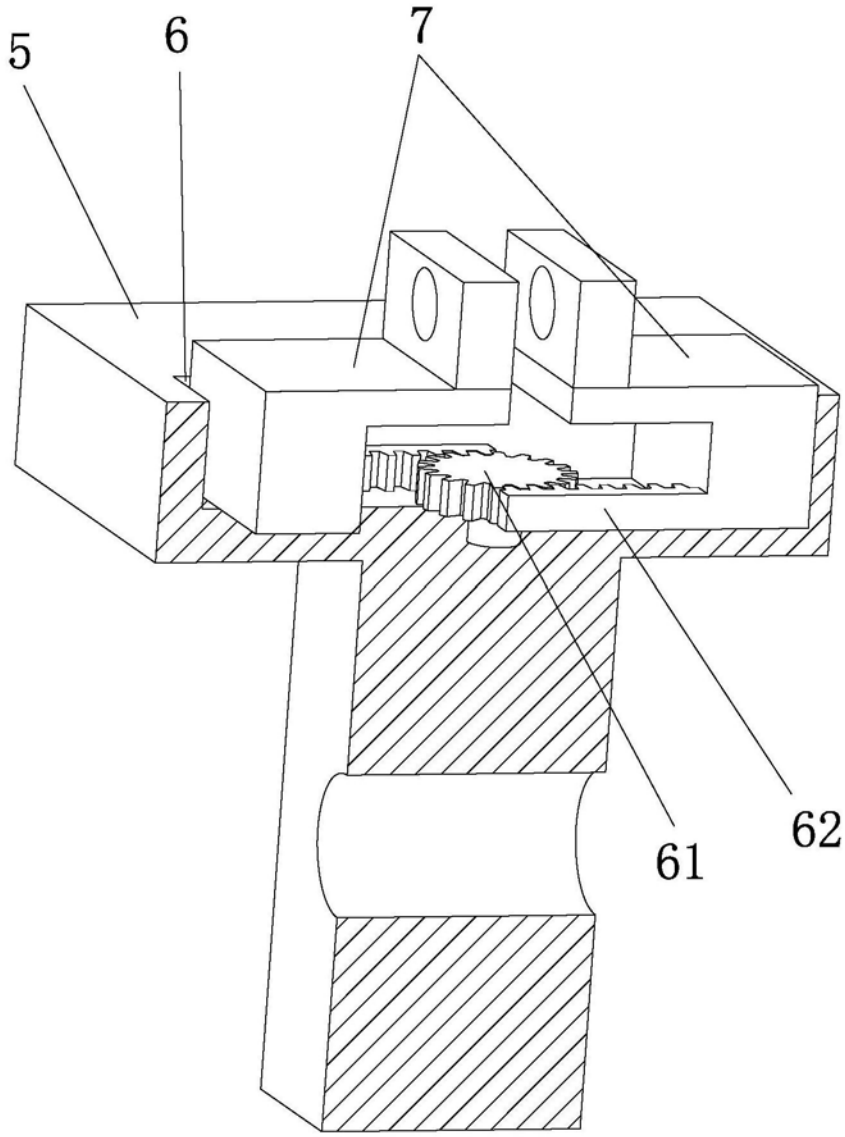


图4