(19)中华人民共和国国家知识产权局

(12)发明专利申请

(10)申请公布号 CN 113113275 A
(43)申请公布日 2021.07.13

(21)申请号 202110307661.9

(22)申请日 2021.03.23

(71)申请人 东风柳州汽车有限公司
地址 545005 广西壮族自治区柳州市屏山大道286号

(72)发明人 张伟钦 苏志凤 李一帆 温伟峰 陈子邮 李育方 王善超

(74)专利代理机构 广州三环专利商标代理有限公司 44202
代理人 陈旭红 吴落

(51)Int.Cl.
H01H 85/20(2006.01)
B60R 16/02(2006.01)

权利要求书1页 说明书3页 附图4页

(54)发明名称

一种新型保险片安装结构

(57)摘要

本发明涉及电子元件安装结构技术领域，公开了一种新型保险片安装结构，包括安装座以及保险片；所述保险片两侧均固定设置有肋条；所述安装座设置有供所述保险片陷入安装的安装槽，所述安装槽两侧均设置有供所述肋条插入并进行导向的导向槽，所述导向槽与所述肋条呈间隙配合设置。与现有技术相对比，对保险片进行安装时，仅需将保险片插入到安装座上的安装槽即可，此时保险片上的肋条对应插入到导向槽内，导向槽对保险片的插入起到导向的作用，避免了保险片的端子没有落到正确的位置，对保险片进行按压时，容易导致端子退针的情况发生，间接地对保险片起到保护的效果。

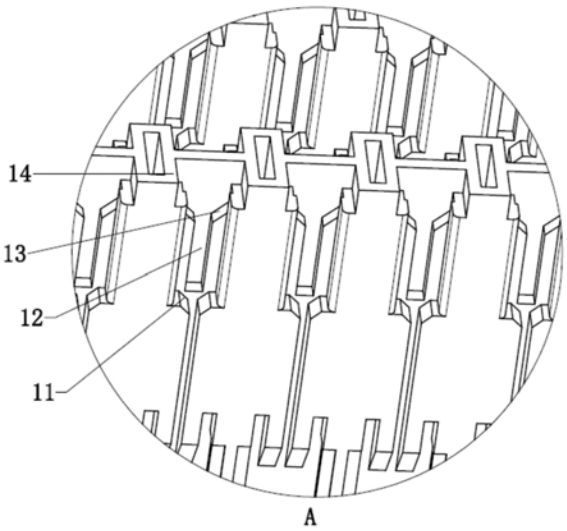

CN 113113275 A

1.一种新型保险片安装结构,其特征在于,包括安装座以及保险片;

所述保险片两侧均固定设置有肋条;

所述安装座设置有供所述保险片陷入安装的安装槽,所述安装槽两侧均设置有供所述肋条插入并进行导向的导向槽,所述导向槽与所述肋条呈间隙配合设置。

2.根据权利要求1所述的新型保险片安装结构,其特征在于,所述保险片顶部设置有凸台,所述安装座设置有供所述凸台陷入定位的定位槽,所述保险片完全插入所述安装槽时,所述凸台底部与所述定位槽抵接。

3.根据权利要求2所述的新型保险片安装结构,其特征在于,所述凸台与所述肋条呈一体式设置。

4.根据权利要求1所述的新型保险片安装结构,其特征在于,所述安装座顶部设置有防撞护边,所述防撞护边包围设置于所述保险片外部。

5.根据权利要求4所述的新型保险片安装结构,其特征在于,所述防撞护边与所述保险片呈间隙配合设置。

一种新型保险片安装结构

技术领域

[0001] 本发明涉及电子元件安装结构技术领域，更具体地，尤其涉及一种新型保险片安装结构。

背景技术

[0002] 保险片是汽车保险盒里常用的电器元件，其作用是防止电路中的电流过大烧坏用电器。目前，保险片的安装方式普遍采用过盈配合的方式，故安装保险片时，往往需要工作人员在保险盒上大力按压保险片，令保险片紧固在保险盒上。

[0003] 目前的安装方式，比较简单，但在按压保险片进行安装时，若保险片的接触点没有落到正确的位置，对保险片进行按压时，容易导致端子退针的情况发生，对保险片造成不可逆的损坏，存在安装结构不合理的问题。

发明内容

[0004] 本发明实施例的目的是提供一种新型保险片安装结构，通过导向槽的设置，对保险片的安装起到定位导向的作用，确保了保险片的正确安装，具有便于安装导向的优点。

[0005] 为实现上述目的，本发明实施例提供了一种新型保险片安装结构，包括安装座以及保险片；

[0006] 所述保险片两侧均固定设置有肋条；

[0007] 所述安装座设置有供所述保险片陷入安装的安装槽，所述安装槽两侧均设置有供所述肋条插入并进行导向的导向槽，所述导向槽与所述肋条呈间隙配合设置。

[0008] 与现有技术相对比，对保险片进行安装时，仅需将保险片插入到安装座上的安装槽即可，此时保险片上的肋条对应插入到导向槽内，导向槽对保险片的插入起到导向的作用，避免了保险片的端子没有落到正确的位置，对保险片进行按压时，容易导致端子退针的情况发生，间接地保证保险片和端子能够可靠连接。

[0009] 作为上述方案的改进，所述保险片顶部设置有凸台，所述安装座设置有供所述凸台陷入定位的定位槽，所述保险片完全插入所述安装槽时，所述凸台底部与所述定位槽抵接。

[0010] 作为上述方案的改进，所述凸台与所述肋条呈一体式设置。

[0011] 作为上述方案的改进，所述安装座顶部设置有防撞护边，所述防撞护边包围设置于所述保险片外部。

[0012] 作为上述方案的改进，所述防撞护边与所述保险片呈间隙配合设置。

[0013] 具体有益效果：

[0014] 1.保险片在插入安装到位时，凸台将与定位槽抵接，此时定位槽限制凸台进一步下移，对保险片起到限位保护的效果，避免操作人员用力过猛、或者是摇晃插装保险或者是非垂直插装保险，导致保险片撞入底座以及端子退针的情况发生，对保险片起到定位限制、定位提醒的作用，确保电路连接的可靠；

[0015] 2.为了简化保险片的整体结构设置,凸台与肋条呈一体式设置;

[0016] 3.安装座顶部固定设置有防撞护边,防撞护边包围设置于保险片外部,防撞护边与保险片呈间隙配合设置,对安装入内的保险片起到防撞、防磕碰的作用,实现保护的效果;

[0017] 4.防止拔出保险时,通过左右摇晃的方式拔出保险造成的保险端子与底座端子损伤变形引起的接触不良问题。

附图说明

[0018] 图1是本发明实施例中保险盒的结构示意图;

[0019] 图2是本发明实施例中安装座的内部结构图;

[0020] 图3是本发明实施例中保险片的具体结构示意图;

[0021] 图4是本发明实施例中防撞护边的具体结构图。

具体实施方式

[0022] 下面将结合本发明实施例中的附图,对本发明实施例中的技术方案进行清楚、完整地描述,显然,所描述的实施例仅仅是本发明一部分实施例,而不是全部的实施例。基于本发明中的实施例,本领域普通技术人员在没有作出创造性劳动前提下所获得的所有其他实施例,都属于本发明保护的范围。

[0023] 参照图1、图2、图3以及图4所示,其中,图1是本发明实施例中保险盒的结构示意图,图2是本发明实施例中安装座的内部结构图,图3是本发明实施例中保险片的具体结构示意图,图4是本发明实施例中防撞护边的具体结构图。

[0024] 一种新型保险片2安装结构,包括安装座1以及保险片2。如图1所示,图1为设置有多个安装座1的保险盒。保险片2两侧均固定突出设置有肋条21;安装座1设置有供保险片2陷入安装的安装槽11,安装槽11两侧均设置有供肋条21插入并进行导向的导向槽12,导向槽12与肋条21呈间隙配合设置。

[0025] 需要说明的是,在本实施例中,肋条21沿保险片2的插入方向呈平行式设置,同时导向槽12亦与保险片2的插入方向呈平行式设置,肋条21插入到导向槽12时,保险片2的端子与底座上的端子相互对应,通过这样的设置,对保险片2的安装起到导向的作用。

[0026] 示例性的,在本实施例中,对保险片2进行安装时,仅需将保险片2插入到安装座1上的安装槽11即可,此时保险片2上的肋条21对应插入到导向槽12内,导向槽12对保险片2的插入起到导向的作用,避免了保险片2的端子没有落到正确的位置,对保险片2进行按压时,容易导致端子退针的情况发生,间接地对保险片2起到保护的效果。

[0027] 更优的是,在本实施例中,保险片2顶部设置有凸台22,安装座1设置有供凸台22陷入定位的定位槽13,保险片2完全插入安装槽11时,凸台22底部与定位槽13抵接。

[0028] 示例性的,保险片2在插入安装到位时,凸台22将与定位槽13抵接,此时定位槽13限制凸台22进一步下移,对保险片2起到限位保护的效果,避免操作人员用力过猛,导致保险片2撞入底座的情况发生,对保险片2起到定位限制、定位提醒的作用。

[0029] 更优的是,在本实施例中,为了简化保险片2的整体结构设置,凸台22与肋条21呈一体式设置。

[0030] 更优的是，在本实施例中，安装座1顶部固定设置有防撞护边14，防撞护边14包围设置于保险片2外部，防撞护边14与保险片2呈间隙配合设置，对安装入内的保险片2起到防撞、防磕碰的作用，实现保护的效果。

[0031] 以上所述是本发明的优选实施方式，应当指出，对于本技术领域的普通技术人员来说，在不脱离本发明原理的前提下，还可以做出若干改进和润饰，这些改进和润饰也视为本发明的保护范围。

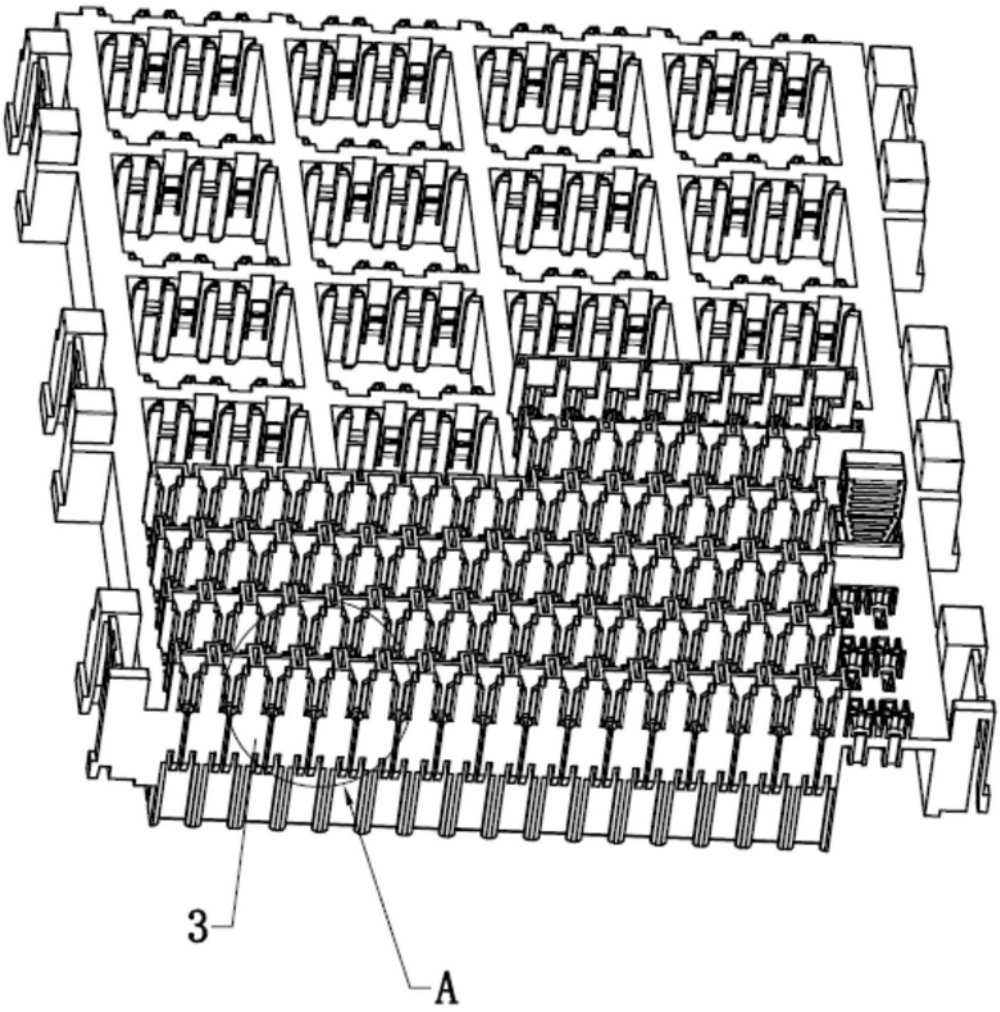

图1

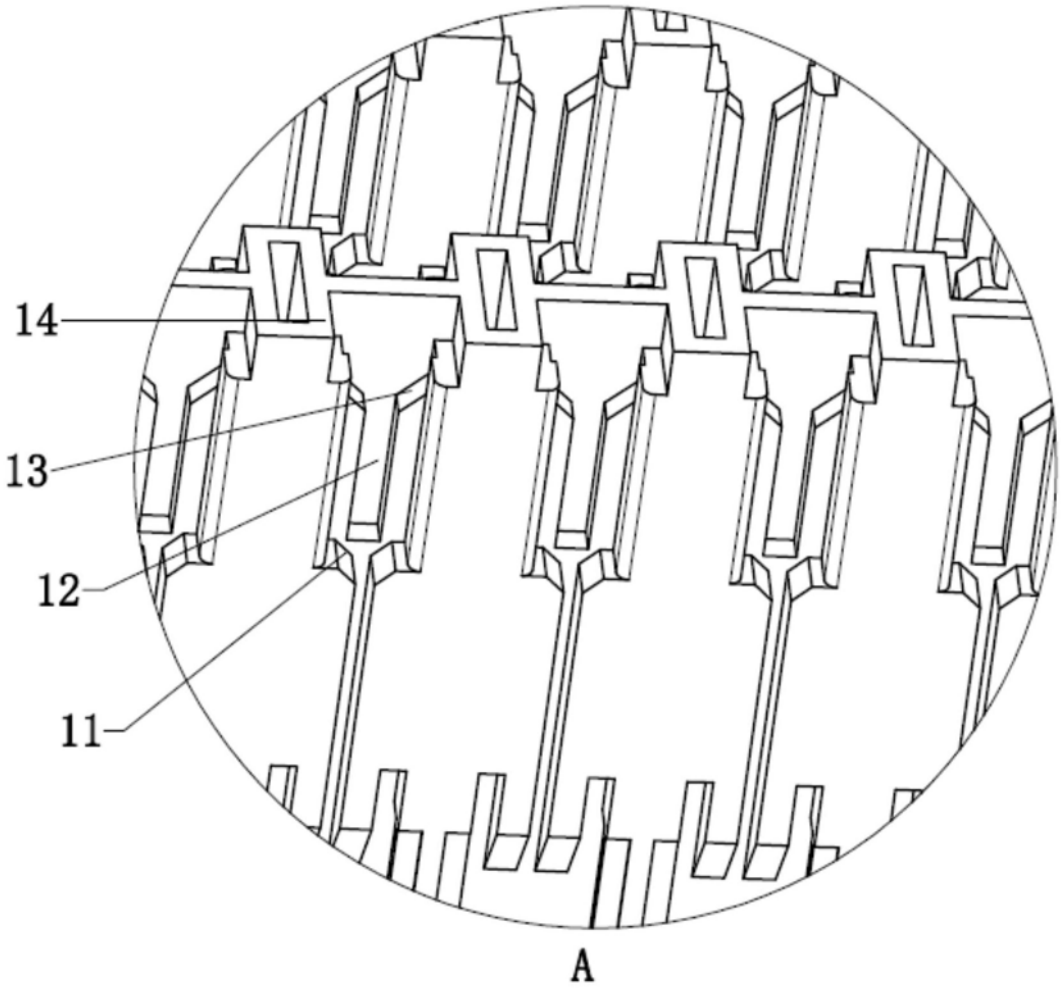

图2

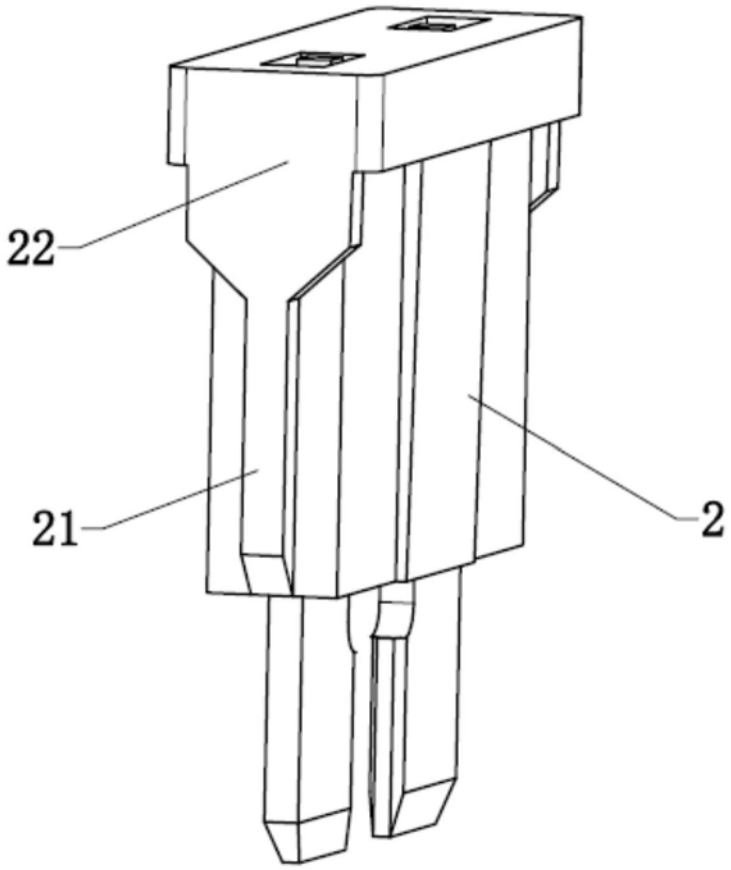

图3

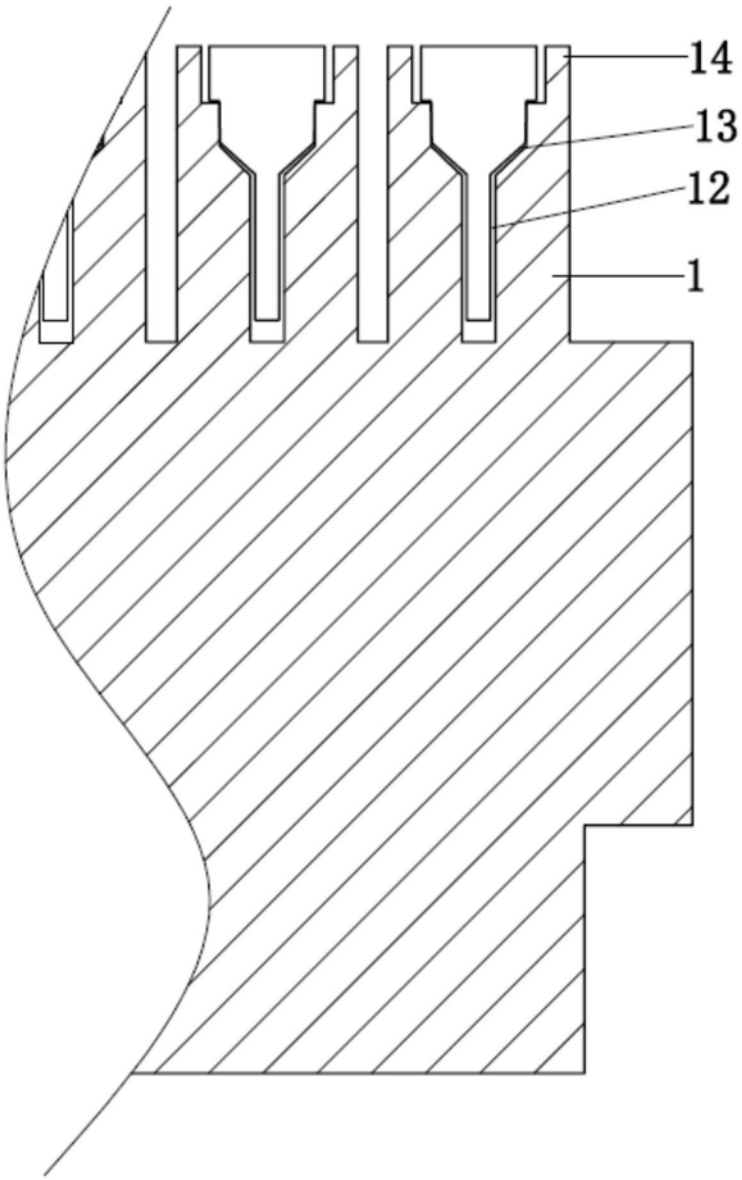

图4