(19)国家知识产权局

(12)实用新型专利

(10)授权公告号 CN 216965951 U
(45)授权公告日 2022.07.15

(21)申请号 202220433987.6

(22)申请日 2022.03.01

(73)专利权人 金华一立休闲用品有限公司
地址 321000 浙江省金华市金东区江东镇低丘缓坡G06-2、G06-3地块2幢

(72)发明人 沈信毅

(74)专利代理机构 杭州云睿专利代理事务所(普通合伙) 33254
专利代理师 张骁敏

(51)Int.Cl.
B21D 19/12(2006.01)

权利要求书1页 说明书2页 附图1页

(54)实用新型名称

一种新型桌面卷边机

(57)摘要

本实用新型属于桌面加工技术领域，特别涉及一种新型桌面卷边机，包括工作台，所述的工作台上固定设有机架，所述的工作台中间位置设有转台，所述的转台下方设有转轴，所述转轴末端设有驱动电机一，所述的转台正上方设有压板，所述的压板上方设有电动伸缩杆，所述的电动伸缩杆末端设有驱动电机二，所述的驱动电机二与机架固定连接，所述的工作台上还设有卷边机构和去毛刺机构，所述的去毛刺机构设有去毛刺刀、底座和升降杆，所述的去毛刺刀和升降杆固定连接，所述的底座与升降杆固定连接，所述的底座通过螺栓与工作台固定连接，所述的工作台侧边还设有围板。

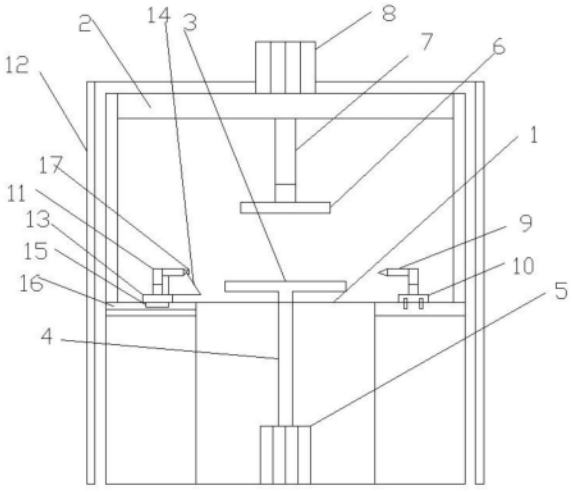

CN 216965951 U

1.一种新型桌面卷边机，其特征在于，包括工作台，所述的工作台上固定设有机架，所述的工作台中间位置设有转台，所述的转台下方设有转轴，所述转轴末端设有驱动电机一，所述的转台正上方设有压板，所述的压板上方设有电动伸缩杆，所述的电动伸缩杆末端设有驱动电机二，所述的驱动电机二与机架固定连接，所述的工作台上还设有卷边机构和去毛刺机构，所述的去毛刺机构设有去毛刺刀、底座和升降杆，所述的去毛刺刀和升降杆固定连接，所述的底座与升降杆固定连接，所述的底座通过螺栓与工作台固定连接，所述的工作台侧边还设有围板。

2.根据权利要求1所述的一种新型桌面卷边机，其特征在于，所述的卷边机构包括移动座，所述的移动座上设有导向块，所述的导向块侧边设有卷边轮，所述的卷边轮通过升降杆与移动块固定连接，所述的卷边轮里设有驱动件。

3.根据权利要求2所述的一种新型桌面卷边机，其特征在于，所述的导向块呈弧形状，高度由低变高，最高点与卷边轮平行。

4.根据权利要求2所述的一种新型桌面卷边机，其特征在于，所述的移动座底部设有滑块，所述的工作台上设有相对应的滑轨，所述滑块与滑轨相匹配。

5.根据权利要求1所述的一种新型桌面卷边机，其特征在于，还设有控制器，所述的控制器与驱动电机一、驱动电机二、电动伸缩杆、卷边机构和去毛刺机构电性连接。

一种新型桌面卷边机

技术领域

[0001] 本实用新型属于桌面加工技术领域，特别涉及一种新型桌面卷边机。

背景技术

[0002] 现有的卷边机，功能单一，只有卷边的功能；卷边完成后，需要人工去毛刺，工作效率不高；整个设备周围没有安全防护。

实用新型内容

[0003] 针对现有技术的不足，本实用新型发明了一种新型桌面卷边机，有效的解决了上述问题。

[0004] 本实用新型的技术方案是这样实现的：一种新型桌面卷边机，其特征在于，包括工作台，所述的工作台上固定设有机架，所述的工作台中间位置设有转台，所述的转台下方设有转轴，所述转轴末端设有驱动电机一，所述的转台正上方设有压板，所述的压板上方设有电动伸缩杆，所述的电动伸缩杆末端设有驱动电机二，所述的驱动电机二与机架固定连接，所述的工作台上还设有卷边机构和去毛刺机构，所述的去毛刺机构设有去毛刺刀、底座和升降杆，所述的去毛刺刀和升降杆固定连接，所述的底座与升降杆固定连接，所述的底座通过螺栓与工作台固定连接，所述的工作台侧边还设有围板。

[0005] 进一步设置，所述的卷边机构包括移动座，所述的移动座上设有导向块，所述的导向块侧边设有卷边轮，所述的卷边轮通过升降杆与移动块固定连接，所述的卷边轮里设有驱动件。

[0006] 进一步设置，所述的导向块呈弧形状，高度由低变高，最高点与卷边轮平行。

[0007] 进一步设置，所述的移动座底部设有滑块，所述的工作台上设有相对应的滑轨，所述滑块与滑轨相匹配。

[0008] 进一步设置，还设有控制器，所述的控制器与驱动电机一、驱动电机二、电动伸缩杆、卷边机构和去毛刺机构电性连接。

[0009] 与现有技术相比，本实用新型的有益效果：去毛刺机构的设置，是卷边的桌面边缘更加平整；导向块的设置，使卷边的时候有一个缓冲的阶段，提高产品质量；围板的设置，提高了整个设备的安全性。

附图说明

[0010] 图1为本实用新型具体结构示意图。

[0011] 图2为导向块界面图

[0012] 1、工作台；2、机架；3、转台；4、转轴；5、驱动电机一；6、压板；7、电动伸缩杆；8、驱动电机二；9、去毛刺刀；10、底座；11、升降杆；12、围板；13、移动座；14、导向块；15、滑块；16、滑轨；17、卷边轮。

具体实施方式

[0013] 下面结合附图对本实用新型作进一步详细的描述。

[0014] 参见附图1-2所示，一种新型桌面卷边机，其特征在于，包括工作台1，所述的工作台1上固定设有机架2，所述的工作台1中间位置设有转台3，所述的转台3下方设有转轴4，所述转轴4末端设有驱动电机一5，所述的转台3正上方设有压板6，所述的压板6上方设有电动伸缩杆7，所述的电动伸缩杆7末端设有驱动电机二8，所述的驱动电机二8与机架2固定连接，所述的工作台1上还设有卷边机构和去毛刺机构，所述的去毛刺机构设有去毛刺刀9、底座10和升降杆11，所述的去毛刺刀9和升降杆11固定连接，所述的底座10与升降杆11固定连接，所述的底座10通过螺栓与工作台1固定连接，方便拆卸，所述的工作台1侧边还设有围板12，防止毛刺飞出去。

[0015] 进一步设置，所述的卷边机构包括移动座13，所述的移动座13上设有导向块14，所述的导向块14侧边设有卷边轮17，所述的卷边轮17通过升降杆11与移动块固定连接，所述的卷边轮17里设有驱动件。

[0016] 进一步设置，所述的导向块14呈弧形状，高度由低变高，最高点与卷边轮17平行，先初步卷边。

[0017] 进一步设置，所述的移动座13底部设有滑块15，所述的工作台1上设有相对应的滑轨16，所述滑块15与滑轨16相匹配，可以在内部滑动，调节位置，滑块15和滑轨16之间设有固定件。

[0018] 进一步设置，还设有控制器，所述的控制器与驱动电机一5、驱动电机二8、电动伸缩杆7、卷边机构和去毛刺机构电性连接。

[0019] 操作流程：首先根据桌面大小，对移动座13进行调节，即调节移动座13和转台3之间的距离，操作控制器，控制整个设备运行；将桌面放置在转台3上，压板6在电动伸缩杆7作用下，往下运动，压住桌面，驱动电机一5和驱动电机二8同时一个方向转动，带动桌面转动，卷边的时候先经过导向块14，慢慢弯曲，再到卷边轮17定型，结束后去毛刺刀9，对卷边好的桌面边缘去毛刺，整个结束，压板6向上抬起，取下桌面。

[0020] 工作的同时，围板12能够将去下来的毛刺挡住，不会乱飞，增加安全性。

[0021] 可以理解的，以上实施例仅表达了本实用新型的优选实施方式，其描述较为具体和详细，但并不能因此而理解为对本实用新型专利范围的限制；应当指出的是，对于本领域的普通技术人员来说，在不脱离本实用新型构思的前提下，可以对上述技术特点进行自由组合，还可以做出若干变形和改进，这些都属于本实用新型的保护范围；因此，凡跟本实用新型权利要求范围所做的等同变换与修饰，均应属于本实用新型权利要求的涵盖范围。

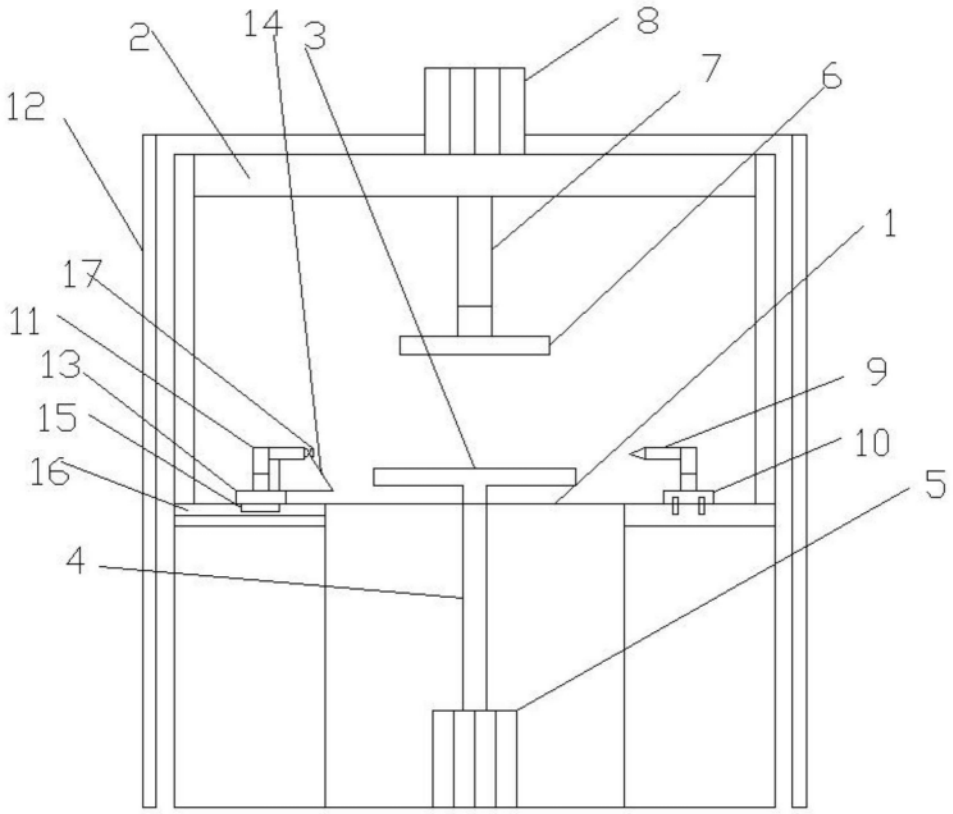

图1

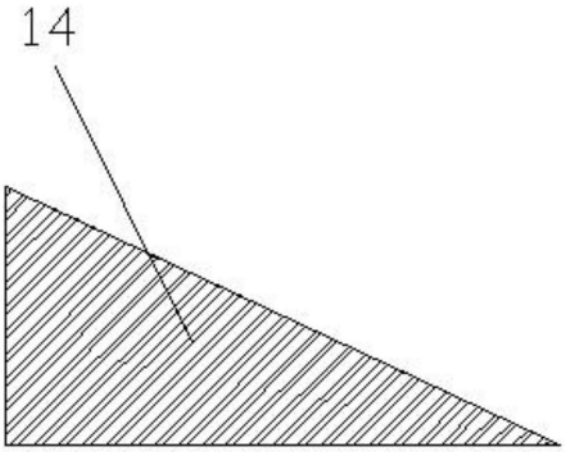

图2