[19] 中华人民共和国国家知识产权局

[51] Int. Cl.
E06B 3/36 (2006.01)
E06B 7/22 (2006.01)
E06B 7/26 (2006.01)

[12] 实用新型专利说明书

专利号 ZL 200520039100.1

[45] 授权公告日 2006 年 5 月 3 日

[11] 授权公告号 CN 2777153Y

[22] 申请日 2005.1.19
[21] 申请号 200520039100.1
[73] 专利权人 上海金粤幕墙有限公司
地址 201615 上海市松江区九亭开发区连富路 98 号
[72] 设计人 唐家安 唐见东

[74] 专利代理机构 上海专利商标事务所有限公司
代理人 陈 亮
权利要求书 1 页 说明书 2 页 附图 2 页

[54] 实用新型名称

铝木复合平开门

[57] 摘要

本实用新型公开了一种铝木复合平开门，由门扇通过合页与门框活动连接组成，其特征在于，所述门框的上、下顶部由室外门框线条和室内门框线条复合而成，所述室外门框线条的顶、底面设置一防水片。 本实用新型不仅增强了门扇本身的密封性、防水性和隔声性，同时还大大减轻了门扇碰撞门框时发出的门撞击噪声。

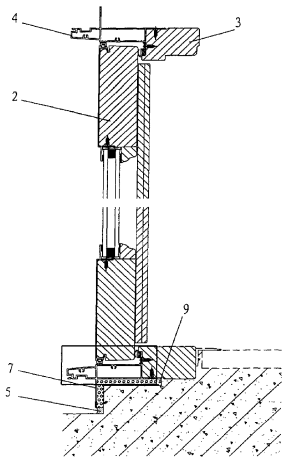

1、一种铝木复合平开门，由门扇通过合页与门框活动连接组成，其特征在于，

所述门框的上、下顶部由室外门框线条和室内门框线条复合而成，所述室外门框线条的顶、底面设置一防水片。

2、根据权利要求 1 所述的铝木复合平开门，其特征在于，

所述平开门还包括橡胶密封条，镶嵌在所述门框和所述门扇之间。

铝木复合平开门

技术领域

本实用新型属于建筑外墙门的建筑装饰技术领域，尤其是一种与同类型建筑外墙窗配套的建筑外墙用铝木复合平开门。

背景技术

目前建筑外墙的门大部分为铝合金、塑钢、全木门等类型，与建筑外墙窗互不相干，缺乏整体协调性和整体感。特别是别墅、联体别墅、高档公寓等建筑物的材料方面越来越多是室外部分采用铝合金型材，室内部分采用经过干燥处理的齿接集成木材，因此同时需要与这种铝木复合窗相配套的一类门。

发明内容

本实用新型的目的在于，为配合上述铝木复合窗而设计构思的一种复合平开门，不仅丰富了此类产品，而且还增强了其气密性、水密性和隔声性能，大大减轻了门扇碰撞门框时发出的门撞击噪声。随着密封性能的加强还增加了室内的保温性能。

为了实现上述目的，本实用新型采用了如下技术方案，一种铝木复合平开门，由门扇通过合页与门框活动连接组成，其特征在于，所述门框的上、下顶部由室外门框线条和室内门框线条复合而成，所述室外门框线条的顶、底面设置一防水片。

附图说明

下面，参照附图，对于熟悉本技术领域的人员而言，从对本实用新型的详细描述中，本实用新型的上述和其他目的、特征和优点将显而易见。

图 1 是本实用新型的结构示意图；

图 2 是本实用新型的 A-A 剖视图；

图 3 是图 2 的局部放大图。

具体实施方式

请参见附图 1，所示的平开门是由门扇 2 通过合页 6 与门框 1 活动连接。

图 2 给出了一个 A-A 的剖视图，可以清楚地看出，门框 1 上、下顶部的具体构成，由铝合金材质的室外门框线条 4 和齿接集成木型材的室内门框线条 3 复合而成。在门框 1 顶部与墙身之间用高强度发泡剂 9 和密封胶 5 密封，从而具有良好的密封性能。在常规的室外门框线条 4 的顶、底面树直设置一防水片 5。此外，还增加了两道挤压成形的三元乙丙橡胶密封条 8 镶嵌在门框 1 和门扇 2 之间，不仅增强了门扇本身的密封性、防水性和隔声性，同时还大大减轻了门扇 2 碰撞门框 1 时发出的门撞击噪声，参见图 3。

以上诸实施例仅供说明本实用新型之用，而非对本实用新型的限制，有关技术领域的技术人员，在不脱离本实用新型的精神和范围的情况下，还可以作出各种变换或变化，因此所有等同的技术方案也应该属于本实用新型的范畴应由各权利要求限定。

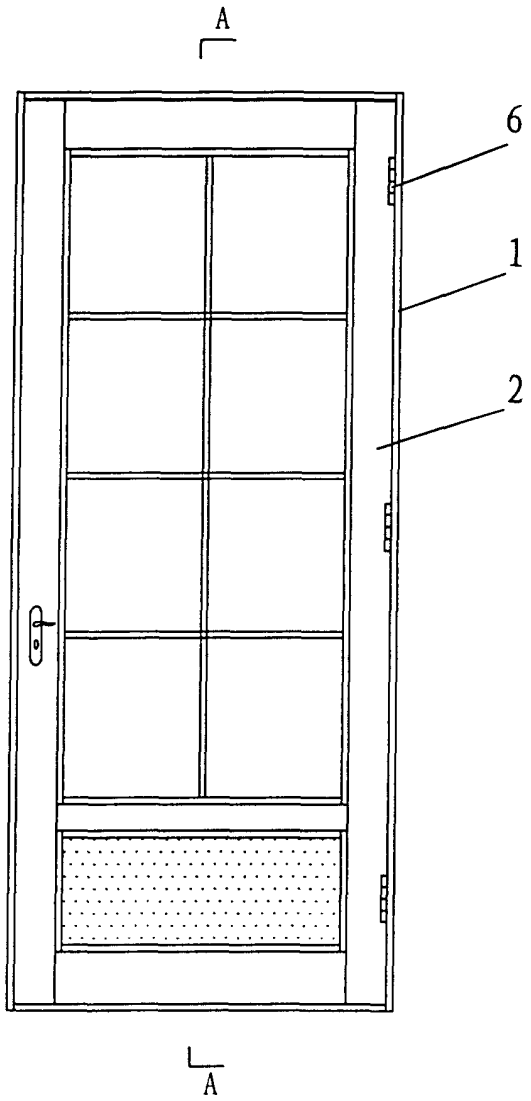

图 1

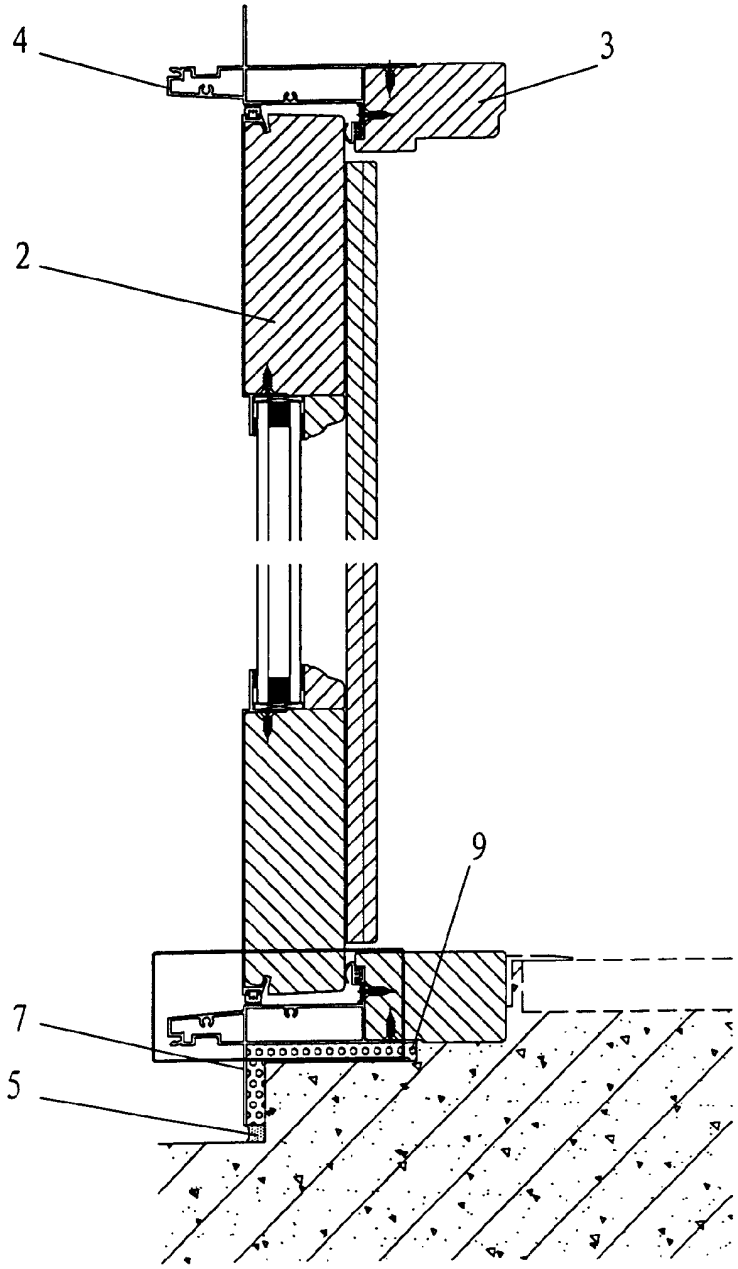

图 2

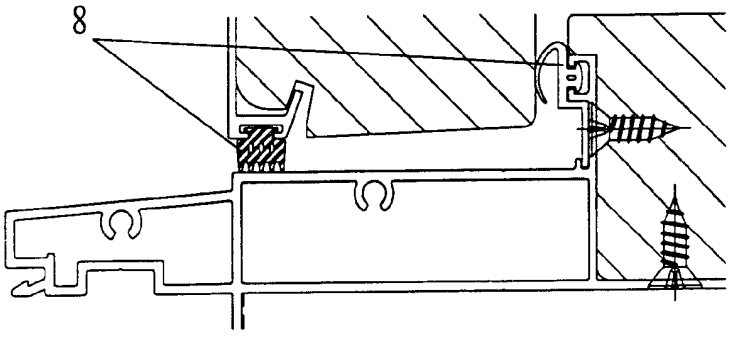

图 3