(19)中华人民共和国国家知识产权局

(12)实用新型专利

(10)授权公告号 CN 215099384 U
(45)授权公告日 2021.12.10

(21)申请号 202121047940.8

(22)申请日 2021.05.17

(73)专利权人 长兴理光包装印刷股份有限公司
地址 313000 浙江省湖州市长兴县小浦镇郎山工业园区

(72)发明人 金瑞南 金纬 沈正勇

(74)专利代理机构 北京方圆嘉禾知识产权代理有限公司 11385
代理人 陈明辉

(51)Int.Cl.
B65D 65/40(2006.01)
B65D 81/24(2006.01)

权利要求书1页 说明书2页 附图1页

(54)实用新型名称

一种防潮纸箱

(57)摘要

本实用新型提供一种防潮纸箱，包括纸箱本体，所述的纸箱本体的顶端开口，纸箱本体的底、前、后、左、右板结构相同，所述的纸箱本体的前板从前到后依次设有防污层、第一瓦楞纸板、衬板本体、第二瓦楞纸板、减震层、第三瓦楞纸板，所述的防污层为多层活性炭层，在第一瓦楞纸板、衬板本体、第二瓦楞纸板之间的空隙中设有吸水条，所述的减震层包括聚酯树脂层，所述的纸箱本体的外侧四周分别设有结构相同的加固件。本实用新型的有益效果是设置的防污层，能够将第一瓦楞纸板的表面的赃污进行清理，提高了第一瓦楞纸板表面的清洁性；设置的吸水条，起到防潮的作用；设置的衬板本体、加固件，提高其强度，防止其出现凹陷、对纸箱内的物品造成损坏的现象。

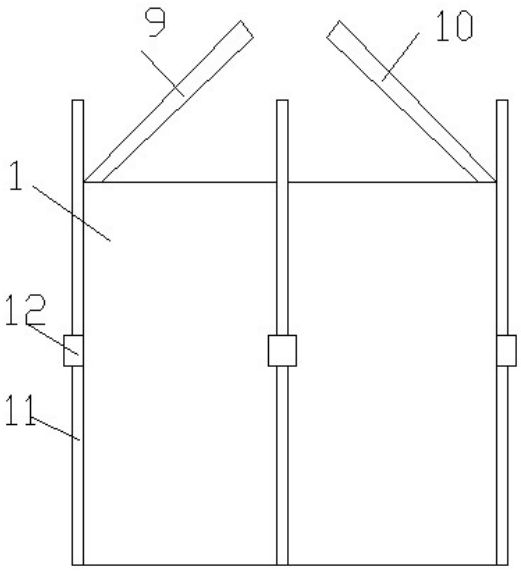

CN 215099384 U

1.一种防潮纸箱，其特征在于：包括纸箱本体，所述的纸箱本体的顶端开口，纸箱本体的底、前、后、左、右板结构相同，所述的纸箱本体的前板从前到后依次设有防污层、第一瓦楞纸板、衬板本体、第二瓦楞纸板、减震层、第三瓦楞纸板，所述的防污层为多层活性炭层，所述衬板本体为波浪结构，所述波浪结构的波浪走向与第一瓦楞纸板的瓦楞形走向相互垂直，在第一瓦楞纸板、衬板本体、第二瓦楞纸板之间的空隙中设有吸水条，所述吸水条为高吸水树脂条，所述的减震层包括聚酯树脂层，所述的纸箱本体的顶端开口处设有左开盖、右开盖，所述的纸箱本体的外侧四周分别设有结构相同的加固件，所述的加固件包括加固松紧带、加固孔，所述的加固松紧带的下端固定在纸箱本体的底壁上，加固松紧带上端依次穿过加固孔，且设在纸箱本体的顶端上方。

2.根据权利要求1所述的一种防潮纸箱，其特征在于：所述吸水条为圆柱状，且吸水条的外侧壁上均匀设置有若干条凹槽。

3.根据权利要求1所述的一种防潮纸箱，其特征在于：所述的纸箱本体左右侧的加固件对称设置，纸箱本体前后侧的加固件对称设置。

4.根据权利要求1所述的一种防潮纸箱，其特征在于：所述的纸箱本体底壁外侧设有底座。

一种防潮纸箱

技术领域

[0001] 本实用新型属于纸箱技术领域，尤其是涉及一种防潮纸箱。

背景技术

[0002] 纸箱在日常生活和工业生产领域广泛应用，储存物品是纸箱的最大用途之一。目前的纸箱存在以下不足：纸箱收到外界碰撞会出现凹陷、碰坏的现象，对纸箱内的物品造成损坏；纸箱的防潮、防污性效果差，使得纸箱内的物品易出现发霉发潮的现象。

实用新型内容

[0003] 本实用新型的目的是提供一种防潮纸箱，其有效防止出现被碰坏的现象，提高其防潮性、防污性能，尤其适合用在运输水果、蔬菜等物品中。

[0004] 本实用新型的技术方案是：一种防潮纸箱，包括纸箱本体，所述的纸箱本体的顶端开口，纸箱本体的底、前、后、左、右板结构相同，所述的纸箱本体的前板从前到后依次设有防污层、第一瓦楞纸板、衬板本体、第二瓦楞纸板、减震层、第三瓦楞纸板，所述的防污层为多层活性炭层，所述衬板本体为波浪结构，所述波浪结构的波浪走向与第一瓦楞纸板的瓦楞形走向相互垂直，在第一瓦楞纸板、衬板本体、第二瓦楞纸板之间的空隙中设有吸水条，所述吸水条为高吸水树脂条，所述的减震层包括聚酯树脂层，所述的纸箱本体的顶端开口处设有左开盖、右开盖，所述的纸箱本体的外侧四周分别设有结构相同的加固件，所述的加固件包括加固松紧带、加固孔，所述的加固松紧带的下端固定在纸箱本体的底壁上，加固松紧带上端依次穿过加固孔，且设在纸箱本体的顶端上方。

[0005] 进一步的，所述吸水条为圆柱状，且吸水条的外侧壁上均匀设置有若干条凹槽。

[0006] 进一步的，所述的纸箱本体左右侧的加固件对称设置，纸箱本体前后侧的加固件对称设置。

[0007] 进一步的，所述的纸箱本体底壁外侧设有底座。

[0008] 本实用新型具有的优点和积极效果是：由于采用上述技术方案，设置的防污层，能够将第一瓦楞纸板的表面的赃污进行清理，提高了第一瓦楞纸板表面的清洁性；设置的吸水条，起到防潮的作用；设置的衬板本体、加固件，提高其强度，防止其出现凹陷、对纸箱内的物品造成损坏的现象。

附图说明

[0009] 图1是本实用新型的结构示意图。

[0010] 图2是纸箱本体的前侧面的剖视图。

[0011] 图中：

[0012] 1、纸箱本体 2、防污层 3、第一瓦楞纸板 4、衬板本体

[0013] 5、第二瓦楞纸板 6、减震层 7、第三瓦楞纸板 8、吸水条

[0014] 9、左开盖 10、右开盖 11、加固松紧带 12、加固孔

具体实施方式

[0015] 如图1-2所示，本实用新型的技术方案为一种防潮纸箱，包括纸箱本体1，所述的纸箱本体1的顶端开口，纸箱本体1的底、前、后、左、右板结构相同，所述的纸箱本体1的前板从前到后依次设有防污层2、第一瓦楞纸板3、衬板本体4、第二瓦楞纸板5、减震层6、第三瓦楞纸板7，所述的防污层2为多层活性炭层，所述衬板本体4为波浪结构，所述波浪结构的波浪走向与第一瓦楞纸板3的瓦楞形走向相互垂直，在第一瓦楞纸板3、衬板本体4、第二瓦楞纸板5之间的空隙中设有吸水条8，所述吸水条8为高吸水树脂条，所述的减震层6包括聚酯树脂层，聚酯树脂层具有隔水防潮、防震、隔音、保温、可塑性能佳、韧性强、循环再造、环保、抗撞力强等诸多优点，导致现有的瓦楞纸板在使用时减震效果不好的问题，提高了瓦楞纸板的实用性，所述的纸箱本体1的顶端开口处设有左开盖9、右开盖10，所述的纸箱本体1的外侧四周分别设有结构相同的加固件，所述的加固件包括加固松紧带11、加固孔12，所述的加固松紧带11的下端固定在纸箱本体1的底壁上，加固松紧带11上端依次穿过加固孔12，且设在纸箱本体1的顶端上方。

[0016] 本实施例中，所述吸水条8为圆柱状，且吸水条8的外侧壁上均匀设置有若干条凹槽。

[0017] 本实施例中，所述的纸箱本体1左右侧的加固件对称设置，纸箱本体1前后侧的加固件对称设置。

[0018] 本实施例中，所述的纸箱本体1底壁外侧设有底座。

[0019] 本实例的工作过程及原理：该纸箱可以用于运输水果蔬菜等物品。将纸箱本体的左右侧的加固件系上，纸箱本体的前后侧的加固件系上，当在运输时出现对纸箱碰撞时，设置的衬板本体、加固件，提高其强度，防止其出现凹陷、对纸箱内的物品造成损坏的现象；设置的防污层，对纸箱本体外侧表面的赃污进行清理。

[0020] 以上对本实用新型的一个实施例进行了详细说明，但所述内容仅为本实用新型的较佳实施例，不能被认为用于限定本实用新型的实施范围。凡依本实用新型申请范围所作的均等变化与改进等，均应仍归属于本实用新型的专利涵盖范围之内。

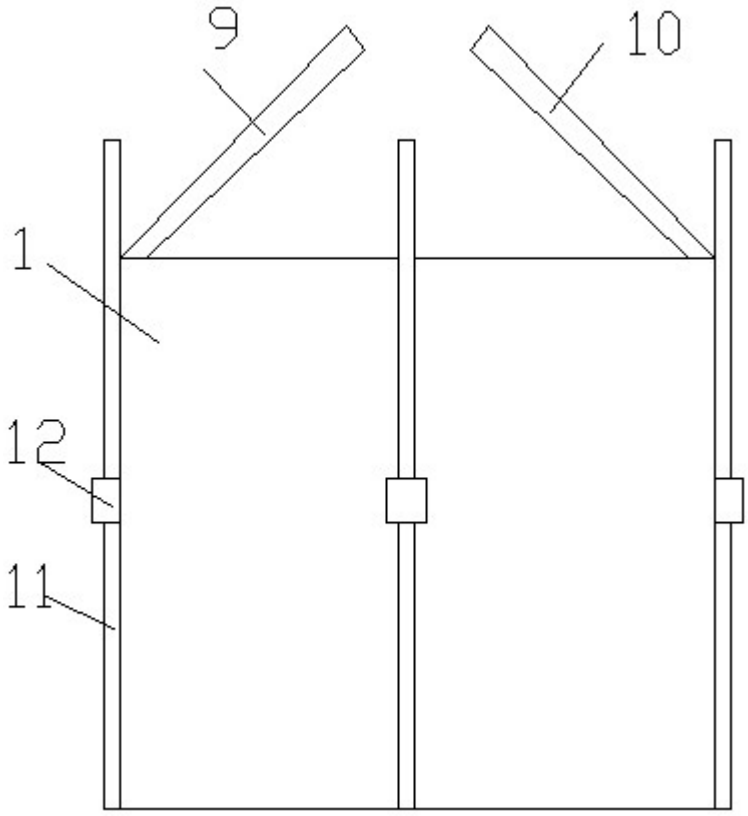

图1

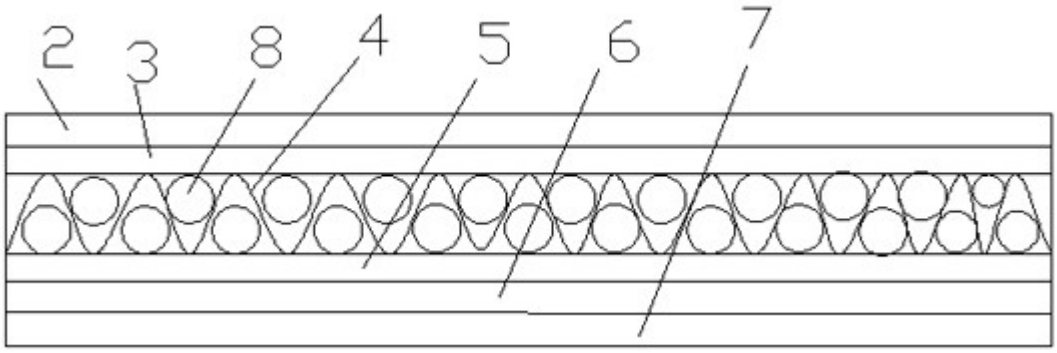

图2