(19)中华人民共和国国家知识产权局

(12)实用新型专利

(10)授权公告号 CN 204292546 U
(45)授权公告日 2015.04.29

(21)申请号 201420808638.3

(22)申请日 2014.12.19

(73)专利权人 杭州弛达信息科技股份有限公司
地址 310052 浙江省杭州市滨江区滨安路1180号华业科技园1号楼501室

(72)发明人 张弛

(74)专利代理机构 浙江永鼎律师事务所 33233
代理人 郭小丽

(51)Int.Cl.
A47B 53/02(2006.01)
G07C 9/00(2006.01)

权利要求书1页 说明书2页 附图1页

(54)实用新型名称

分体式物流柜

(57)摘要

本实用新型涉及一种分体式物流柜，用于财物的临时管理。包括至少一个具有若干个储物单元的储物柜和一个控制柜，控制柜与储物柜电连接且控制各储物单元的启闭，其特征在于：所述储物柜与控制柜为分体式结构，每一储物单元设置一磁控锁，在储物柜和控制柜的共同上方设有第一广告屏，第一广告屏顶部设有红外万向摄像头；控制柜包括主机及操控屏，操控屏上设有输入键盘和可读取一维码、二维码及二代身份证信息的阅读器，阅读器具有呈水平前倾斜45°的扫描口；在所述操控屏的顶部设有针孔摄像头，操控屏的上方设有第二广告屏，所述磁控锁、红外万向摄像头及针孔摄像头、输入键盘及阅读器均与主机连接。本实用新型实用性强，便于空间的利用。

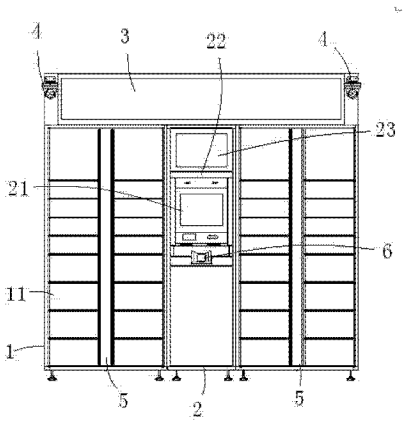

CN 204292546 U

1. 一种分体式物流柜，包括至少一个具有若干个储物单元（11）的储物柜（1）和一个控制柜（2），控制柜（2）与储物柜（1）电连接且控制各储物单元（11）的启闭，其特征在于：所述储物柜（1）与控制柜（2）为分体式结构，每一储物单元（11）设置一磁控锁，在储物柜（1）和控制柜（2）的共同上方设有第一广告屏（3），第一广告屏（3）顶部设有红外万向摄像头（4）；控制柜（2）包括主机及操控屏（21），操控屏（21）上设有输入键盘和可读取一维码、二维码及二代身份证信息的阅读器（6），阅读器（6）具有呈水平前倾斜 45° 的扫描口；在所述操控屏（21）的顶部设有针孔摄像头（22），操控屏（21）的上方设有第二广告屏（23），所述磁控锁、红外万向摄像头（4）及针孔摄像头（22）、输入键盘及阅读器（6）均与主机连接。

2. 根据权利要求 1 所述的分体式物流柜，其特征在于：所述每一储物柜（1）包括两列大小不等的储物单元（11），两列储物单元（11）之间形成可容纳线路的线路槽，该线路槽由一闭合板（5）闭合。

3. 根据权利要求 1 所述的分体式物流柜，其特征在于：所述操控屏（21）呈水平前倾斜 45° 地设置。

4. 根据权利要求 1 所述的分体式物流柜，其特征在于：所述红外万向摄像头（4）与第一广告屏（3）两端连接处形成滑板，第一广告屏（3）上设有供滑板上下移动的滑槽，滑板上设有可与第一广告屏（3）固定的连接孔。

分体式物流柜

技术领域

[0001] 本实用新型涉及一种物流柜，尤其涉及一种分体式物流柜，用于财物的临时管理。

背景技术

[0002] 物流柜是一种基于物联网的、能够将信函、物品（邮件）进行识别、暂存、监控和管理的设备，用于暂时性地管理信函、邮件。使用时，快递员将信函、邮件存入物流柜内，用户则凭借身份信息，如身份证或物流柜生成的一维码、二维码信息领取信函或邮件，解决了现有技术中快递行业必须快递员与用户当面签收的技术问题。但是，现有的物流柜，控制柜与储物柜多为一体设计，形状和体积固定，无法适应不同安装场地的需求；在安装后需要扩大物流柜，则只能通过增加物流柜的数量来实现。这在一定程度上限制了物流柜的使用和推广。另一方面，现有物流柜在安全性能、身份识别等方面也还存在一些不足，使用起来不是很方便。

实用新型内容

[0003] 本实用新型针对现有技术的不足，提供一种分体式物流柜，适应于不同安装场地的要求，且安全可靠、使用方便。

[0004] 为此，本实用新型采用如下技术方案：

[0005] 一种分体式物流柜，包括至少一个具有若干个储物单元（11）的储物柜（1）和一个控制柜（2），控制柜（2）与储物柜（1）电连接且控制各储物单元（11）的启闭，其特征在于：所述储物柜（1）与控制柜（2）为分体式结构，每一储物单元（11）设置一磁控锁，在储物柜（1）和控制柜（2）的共同上方设有第一广告屏（3），第一广告屏（3）顶部设有红外万向摄像头（4）；控制柜（2）包括主机及操控屏（21），操控屏（21）上设有输入键盘和可读取一维码、二维码及二代身份证信息的阅读器（6），阅读器（6）具有呈水平前倾斜 45° 的扫描口；在所述操控屏（21）的顶部设有针孔摄像头（22），操控屏（21）的上方设有第二广告屏（23），所述磁控锁、红外万向摄像头（4）及针孔摄像头（22）、输入键盘及阅读器（6）均与主机连接。本实用新型将储物柜与控制柜设置成分体结构，使用时可根据安装场地的要求，使用一个控制柜与一个或者多个储物柜组合，灵活方便；第一广告屏和第二广告屏可充分利用物流柜的广告空间，用于投放广告或用于对相关事项进行公告，使物流柜具有多个功能；而设置红外万向摄像头可 24 小时实时监控、录像，安全性更高；水平前倾斜 45° 的阅读器更加方便用户的使用，且识别范围广、实用性强。

[0006] 进一步地，所述每一储物柜（1）包括两列大小不等的储物单元（11），两列储物单元（11）之间形成可容纳线路的线路槽，该线路槽由一闭合板（5）闭合。大小不等的储物单元可用于放置不同体积型号的物品；线路槽内可容纳储物柜与控制柜之间的连接线路，同时，方便维修。

[0007] 进一步地，所述操控屏（21）呈水平前倾斜 45° 地设置。该角度的设置方便操作者进行操作。

[0008] 进一步地，所述红外万向摄像头（4）与第一广告屏（3）两端连接处形成滑板，第一广告屏（3）上设有供滑板上下移动的滑槽，滑板上设有可与第一广告屏（3）固定的连接孔。该结构的红外万向摄像头可根据需要上下移动进行高度调节，监控效果更好。

[0009] 因此，本实用新型具有以下优点：可广泛适用于各种大小安装场地的需求，且便于日后根据使用需要任意添加储物柜；安全性能高、操作方便。

附图说明

[0010] 图 1 为本实用新型的结构示意图。

具体实施方式

[0011] 为了使本技术领域的人员更好的理解本实用新型方案，下面将结合本实用新型实施例中的附图，对本实用新型实施例中的技术方案进行清楚、完整的描述。

[0012] 如图 1 所示，本实用新型的分体式物流柜，包括至少一个具有若干个储物单元 11 的储物柜 1 和一个控制柜 2，在本实施例中，储物柜为两个，分别设置于控制柜 2 的两侧，控制柜 2 与储物柜 1 电连接，控制柜控制各储物单元 11 的启闭，储物柜 1 与控制柜 2 为分体式结构，每一储物单元 11 设置一磁控锁，在储物柜 1 和控制柜 2 的共同上方设有第一广告屏 3，第一广告屏 3 顶部设有红外万向摄像头 4；控制柜 2 包括主机及操控屏 21，操控屏 21 上设有输入键盘和可读取一维码、二维码及二代身份证信息的阅读器 6，阅读器 6 具有呈水平前倾斜 45° 的扫描口；在所述操控屏 21 的顶部设有针孔摄像头 22，操控屏 21 的上方设有第二广告屏 23，所述磁控锁、红外万向摄像头 4 及针孔摄像头 22、输入键盘及阅读器 6 均与主机连接。 如图 1 所示，所述每一储物柜 1 包括两列储物单元 11，储物单元 11 的大小不一，适合于不同大小体积的邮件。在本实施例中，位于储物柜 1 中部的储物单元 11 为小单元格，位于储物柜 1 底部的为中等大小的单元格，位于储物柜 1 顶部的为大单元格，其中，小单元格可满足日常邮件或包裹的使用要求，且使用频率最高，设置与储物柜的中部，方便存放和拿取；中等大小单元格可放置较大的邮件或包裹，使用频率稍低；而大单元格使用频率最低，设置与储物柜顶部，这样的设计科学合理，使用方便。两列储物单元 11 之间形成可容纳线路的线路槽，该线路槽由一闭合板 5 闭合。线路槽内可容纳储物柜与控制柜之间的连接线路，使本物流柜更加美观；在检修时，通过一连杆将闭合办 5 撬开，可防止人为破坏检修口，方便维修。操控屏 21 呈水平前倾斜 45° 地设置；便于操作者进行操作。红外万向摄像头 4 与第一广告屏 3 两端连接处形成滑板，第一广告屏 3 上设有供滑板上下移动的滑槽，滑板上设有可与第一广告屏 3 固定的连接孔。

[0013] 显然，所描述的实施例仅仅是本实用新型的一部分实施例，而不是全部的实施例。基于本实用新型中的实施例，本领域普通技术人员在没有做出创造性劳动前提下所获得的所有其他实施例，都应当属于本实用新型保护的范围。

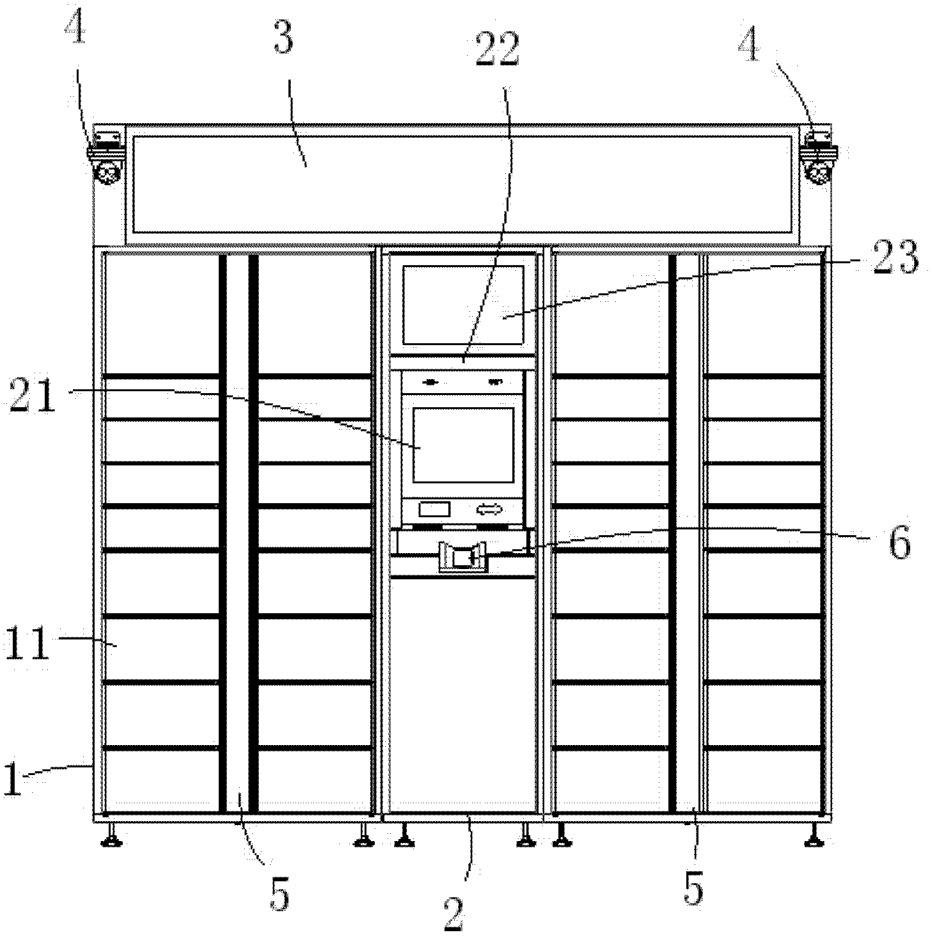

图 1