(19)中华人民共和国国家知识产权局

(12)实用新型专利

(10)授权公告号 CN 207266689 U
(45)授权公告日 2018.04.24

(21)申请号 201720397306.4

(22)申请日 2017.04.17

(73)专利权人 宁波江东矩成创意产品设计有限公司

地址 310005 浙江省宁波市江东区江东北路375号006幢(16-1)宁波和丰创意广场丰庭楼1603-2

(72)发明人 王一鸣 裘祥龙

(74)专利代理机构 杭州丰禾专利事务所有限公司 33214

代理人 郑黎明

(51)Int.Cl.

A47G 23/00(2006.01)

A47J 47/00(2006.01)

权利要求书1页 说明书2页 附图1页

(54)实用新型名称

锅垫

(57)摘要

本实用新型公开了锅垫。包括底座以及与所述底座配合的至少三根支撑棒，所述底座上开设有用于安置所述支撑棒的容纳槽，每根所述支撑棒的一端均开设有与其另一端相适配的连接孔。本实用新型通过支撑棒和底座的配合，在具有普通锅垫具有的功能外，还可通过变换组合形态的方式来缩小占用的面积，并且具有整体美观、收纳方便、便于存放的优点。

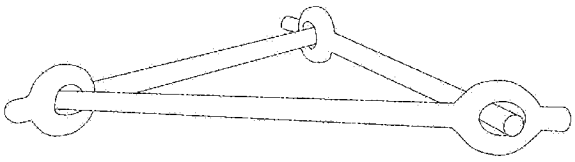

CN 207266689 U

1.锅垫，其特征在于：包括底座(1)以及与所述底座(1)配合的至少三根支撑棒(2)，所述底座(1)上开设有用于安置所述支撑棒(2)的容纳槽(3)，每根所述支撑棒(2)的一端均开设有与其另一端相适配的连接孔(21)。

2.根据权利要求1所述的锅垫，其特征在于：所述容纳槽(3)底面上开设有至少三个与所述支撑棒(2)配合的插接孔(31)。

3.根据权利要求1或2所述的锅垫，其特征在于：所述底座(1)底部设置有起支撑作用的裙边(11)。

4.根据权利要求1或2所述的锅垫，其特征在于：所述支撑棒(2)包括相互连接的支撑件(22)和支撑杆(23)，所述连接孔(21)开设在所述支撑件(22)上。

5.根据权利要求4所述的锅垫，其特征在于：所述支撑棒(2)还包括有与插接孔(31)配合卡接的卡接头(24)，所述卡接头(24)与所述支撑件(22)相连。

6.根据权利要求5所述的锅垫，其特征在于：所述卡接头(24)与所述支撑杆(23)分别对称设置在所述支撑件(22)的两侧。

7.根据权利要求6所述的锅垫，其特征在于：所述支撑件(22)的宽度与所述容纳槽(3)宽度的三分之一相等。

8.根据权利要求7所述的锅垫，其特征在于：所述支撑件(22)的高度与所述容纳槽(3)的长度相等。

9.根据权利要求8所述的锅垫，其特征在于：所述支撑棒(2)一体成型。

锅垫

技术领域

[0001] 本实用新型涉及日常生活用品技术领域，具体是锅垫。

背景技术

[0002] 日常生活中，为了防止刚从炉具上拿下的锅烫坏桌面，会使用锅垫，用以将锅与桌面分离，从而起到保护桌面的效果。

[0003] 但是，目前常见的锅垫为适应锅的大小，其本身需要具有与锅相适应的体积，而这个体积往往较大，因此，常见的锅垫具有占用面积较大的缺点。

实用新型内容

[0004] 本实用新型针对现有技术中的不足，提供了锅垫，其通过支撑棒和底座的配合，在具有普通锅垫具有的功能外，还可通过变换组合形态的方式来缩小占用的面积，并且具有整体美观、收纳方便、便于存放的优点。

[0005] 为解决上述技术问题，本实用新型通过下述技术方案得以解决：锅垫，包括底座以及与所述底座配合的至少三根支撑棒，所述底座上开设有用于安置所述支撑棒的容纳槽，每根所述支撑棒的一端均开设有与其另一端相适配的连接孔。

[0006] 上述技术方案中，优选的，所述容纳槽底面上开设有至少三个与所述支撑棒配合的插接孔。

[0007] 上述技术方案中，优选的，所述底座底部设置有起支撑作用的裙边。

[0008] 上述技术方案中，优选的，所述支撑棒包括相互连接的支撑件和支撑杆，所述连接孔开设在所述支撑件上。

[0009] 上述技术方案中，优选的，所述支撑棒还包括有与所述插接孔配合卡接的卡接头，所述卡接头与所述支撑件相连。

[0010] 上述技术方案中，优选的，所述卡接头与所述支撑杆分别对称设置在所述支撑件的两侧。

[0011] 上述技术方案中，优选的，所述支撑件的宽度与所述容纳槽宽度的三分之一相等。

[0012] 上述技术方案中，优选的，所述支撑件的高度与所述容纳槽的长度相等。

[0013] 上述技术方案中，优选的，所述支撑棒一体成型。

[0014] 本实用新型的有益效果是：本实用新型通过支撑棒和底座的配合，在具有普通锅垫具有的功能外，还可通过变换组合形态的方式来缩小占用的面积，并且具有整体美观、收纳方便、便于存放的优点。

附图说明

[0015] 图1为本实用新型示意图。

[0016] 图2为本实用新型使用状态示意图。

具体实施方式

[0017] 下面结合附图与具体实施方式对本实用新型作进一步详细描述：参见图1和图2，锅垫，包括底座1以及与所述底座1配合的至少三根支撑棒2，所述底座1上开设有用于安置所述支撑棒2的容纳槽3，所述容纳槽3底面上开设有至少三个与所述支撑棒2配合的插接孔31，同时，在底座1底部设置有起支撑作用的裙边11，由于支撑棒2收纳时是立着的，因此，需要底座1具有足够大的底面面积才能够保证整体不倒，而裙边11能起到这个作用。

[0018] 所述支撑棒2包括依次相互连接的卡接头24、支撑件22和支撑杆23，同时整根支撑棒2一体成型，而在所述支撑件22上开设有连接孔21，其中，支撑件22位于支撑棒2的一端，而支撑棒2的另一端端部与该连接孔21相适配，即支撑杆23的外端端部与该连接孔21相适配。

[0019] 其中，所述卡接头24与所述支撑杆23分别对称设置在所述支撑件22的两侧，同时，卡接头24与插接孔31配套，通过卡接头24与插接孔31的配合卡接，使得支撑棒2能够立在底座1上不倒。

[0020] 同时，为使得支撑棒2与底座1配合效果更好，支撑棒2更加不易倾倒，将支撑件22的宽度、高度分别于容纳槽3的宽度、长度相配合，保证所有支撑棒2下端插入到底座1上的容纳槽3后，支撑棒2能够与容纳槽3的内壁相顶靠，从而提升底座1对支撑棒2的支撑稳固效果。

[0021] 具体以设置三个支撑棒举例说明，如下：所述支撑件22的宽度与所述容纳槽3宽度的三分之一相等，所述支撑件22的高度与所述容纳槽3的长度相等。

[0022] 使用时，将三个支撑棒取出，依次首尾连接成三角形状，热锅可直接放置在其上面，热锅即可直接与支撑杆接触，也可单单与支撑件接触，尤其是单单与支撑件接触时，热锅与本结构的接触面积最小，从而清洁更便，使用寿命亦更长；不使用时，将三个支撑棒拆开，依次插入到三个插接孔内即可。

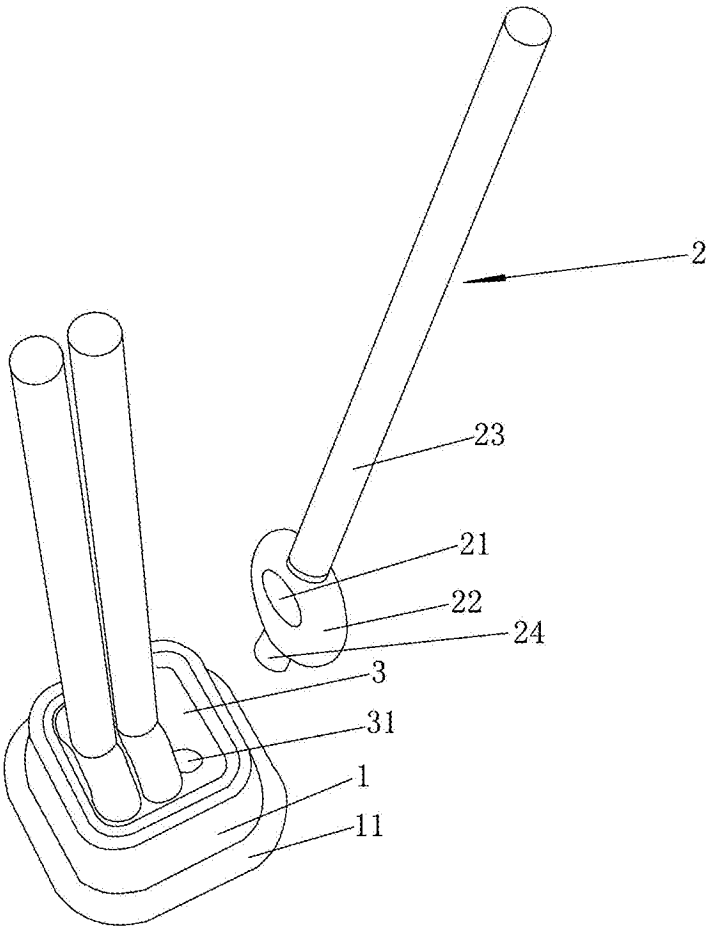

图1

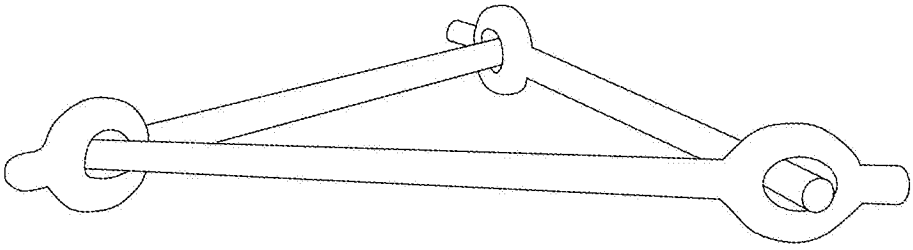

图2