(19)中华人民共和国国家知识产权局

(12)实用新型专利

(10)授权公告号 CN 204299255 U
(45)授权公告日 2015.04.29

(21)申请号 201420730194.6

(22)申请日 2014.11.26

(73)专利权人 上海畅悦自动化机械有限公司
地址 201501 上海市金山区枫泾镇环东一路65弄3号1221室

(72)发明人 郭德才 金宗琪

(51)Int.Cl.
E04H 6/22(2006.01)

权利要求书1页 说明书2页 附图1页

(54)实用新型名称

双层立体充电停车库

(57)摘要

一种双层立体充电停车库，包括立柱、升降平台、抬升框体、抬升电机，底板平台和充电端口；所述底板平台位于地面、所述抬升框体四角分别连接在四根垂直的立柱上、抬升框体底部连接升降平台；所述抬升电机沿立柱抬升或下降所述抬升框体，带动升降平台在垂直方向上同步抬升或下降，所述充电端口设置于所述底板平台和升降平台上，对停放在底板平台和升降平台上的汽车的蓄电池充电。本实用新型结构简单、制作方便、充分利用了停车房的纵向空间实现汽车的密集停放并对停放汽车实现实时充电，提升工作效率。

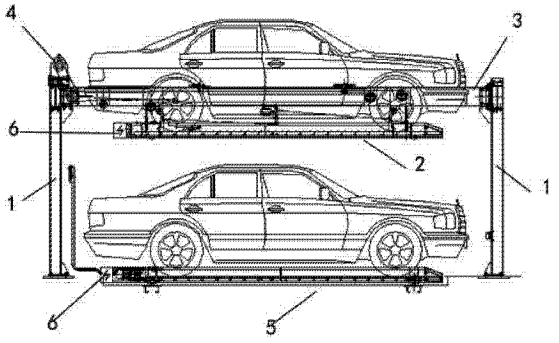

CN 204299255 U

1. 一种双层立体充电停车库，其特征在于：包括立柱（1）、升降平台（2）、抬升框体（3）、抬升电机（4），底板平台（5）和充电端口（6）；所述底板平台（5）位于地面、所述抬升框体（3）四角分别连接在四根垂直的立柱（1）上、抬升框体（3）底部连接升降平台（2）；所述抬升电机（4）沿立柱（1）抬升或下降所述抬升框体（3），带动升降平台（2）在垂直方向上同步抬升或下降，所述充电端口（6）设置于所述底板平台（5）和升降平台（2）上，对停放在底板平台（5）和升降平台（2）上的汽车的蓄电池充电。

2. 如权利要求 1 所述一种双层立体充电停车库，其特征在于：所述升降平台（2）上还包括分割桩（21）、所述分割桩（21）将所述升降平台分割为若干个等宽的停车位。

双层立体充电停车库

技术领域

[0001] 本实用新型涉及停车库技术领域，具体来说涉及一种双层立体充电停车库。

背景技术

[0002] 随着私家车的不断增加，城市中停车位日益供小于求、停车难的问题经常发生。现有的停车库中停放车辆并排放置，对纵向方向的空间资源利用不足。更缺乏在此基础上对停车车辆完成充电操作的产品。

发明内容

[0003] 本实用新型为解决上述技术问题，提供了一种双层立体充电停车库。

[0004] 本实用新型的具体技术方案如下：

[0005] 一种双层立体充电停车库，包括立柱、升降平台、抬升框体、抬升电机，底板平台和充电端口；所述底板平台位于地面、所述抬升框体四角分别连接在四根垂直的立柱上、抬升框体底部连接升降平台；所述抬升电机沿立柱抬升或下降所述抬升框体，带动升降平台在垂直方向上同步抬升或下降，所述充电端口设置于所述底板平台和升降平台上，对停放在底板平台和升降平台上的汽车的蓄电池充电。

[0006] 优选的是，上述双层立体充电停车库中：所述升降平台上还包括分割桩、所述分割桩将所述升降平台分割为若干个等宽的停车位。

[0007] 与现有技术相比，本实用新型的技术效果是：结构简单、制作方便、充分利用了停车房的纵向空间实现汽车的密集停放并对停放汽车实现实时充电，提升工作效率。

附图说明

[0008] 图 1 是本实用新型实施例 1 的主视工作示意图；

[0009] 图 2 是本实用新型实施例 1 的侧视结构示意图。

[0010] 附图中各附图标记与产品部件的对应关系如下：

[0011] 1、立柱；2、升降平台；3、抬升框体；4、抬升电机；5、底板平台；6、充电端口；21、分割桩。

具体实施方式

[0012] 以下结合实施例对本实用新型做进一步的描述。

[0013] 如图 1-2 所示的本发明的实施例 1：

[0014] 一种双层立体充电停车库，其特征在于：包括立柱 1、升降平台 2、抬升框体 3、抬升电机 4，底板平台 5 和充电端口 6；所述底板平台 5 位于地面、所述抬升框体 3 的四角分别连接在四根垂直的立柱 1 上、抬升框体 3 底部连接升降平台 2；所述升降平台 2 上还包括 2 个分割桩 21、这两个分割桩 21 将升降平台 2 分割为 3 个等宽的停车位。所述抬升电机 4 沿立柱 1 抬升或下降所述抬升框体 3，带动升降平台 2 在垂直方向上同步抬升或下降，所述充电

端口 6 设置于所述底板平台 5 和升降平台 2 上，对停放在底板平台 5 和升降平台 2 上的汽车的蓄电池充电。

[0015] 实践中，升降平台 3 和抬升框体 2 位于低位的初始位置。三辆汽车由地面驶上升降平台 2、分别停留在升降平台 2 上由分割桩 21 隔成的三个车位上。设置在升降平台 2 上的充电端口 6 分别人工连接三辆汽车的蓄电池、进行充电。抬升电机 4 沿立柱 1 将抬升框体 3 连带升降平台 2 和停放在升降平台 2 上的三辆汽车抬升至高位。后继两辆汽车行驶上底板平台 5，设置在底板平台 5 上的充电端口 6 分别人工连接两辆汽车的蓄电池、进行充电。停放时间届满后，在后的两辆汽车分别切断与底板平台 5 上的充电端口 6 的连接，率先驶离。抬升电机 4 沿立柱 1 将抬升框体 3 连带升降平台 2 和停放在升降平台 2 上的三辆汽车下降至低位，三辆汽车分别切断与升降平台 2 上的充电端口 6 的连接，从升降平台 2 上驶离。

[0016] 以上内容是结合具体的优选实施方式对本实用新型所作的进一步详细说明，不能认定本实用新型的具体实施只局限于这些说明。对于本实用新型所属技术领域的技术人员来说，在不脱离本实用新型构思的前提下，还可以做出若干简单推演或替换，都应当视为属于本实用新型的保护范围。

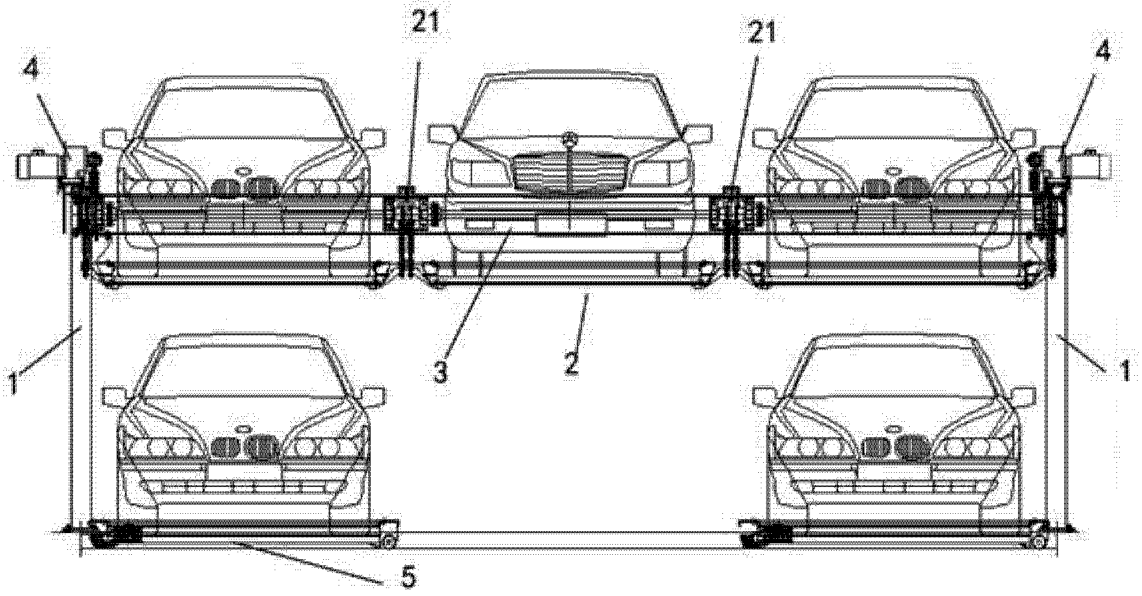

图 1

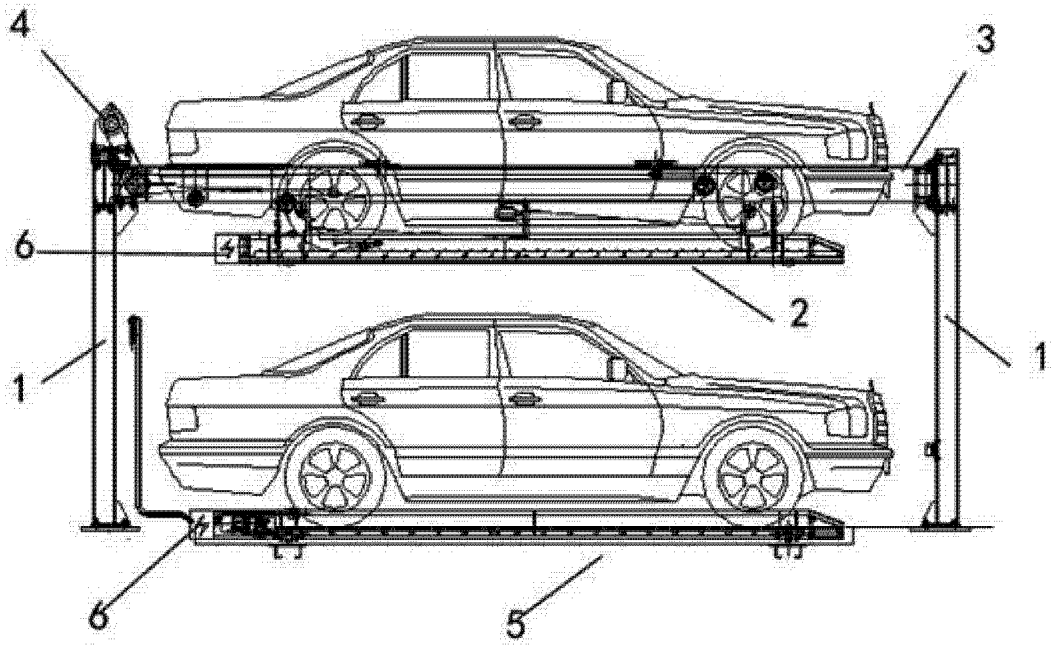

图 2