(19)国家知识产权局

(12)实用新型专利

(10)授权公告号 CN 217023253 U
(45)授权公告日 2022.07.22

(21)申请号 202123296973.9

(22)申请日 2021.12.24

(73)专利权人 上海思高印刷科技有限公司
地址 201600 上海市松江区小昆山镇彭丰路255号1号厂房

(72)发明人 黄运双 杨彩岳

(74)专利代理机构 南昌金轩知识产权代理有限公司 36129
专利代理师 张震东

(51)Int.Cl.
B65D 5/02(2006.01)
B65D 5/42(2006.01)
B65D 5/50(2006.01)
B65D 5/70(2006.01)

权利要求书1页 说明书3页 附图2页

(54)实用新型名称

糕点包装盒

(57)摘要

本申请涉及一种糕点包装盒，涉及包装盒的技术领域，其包括依序连接的第一侧面、第二侧面、第三侧面、第四侧面、第五侧面和第六侧面，所述第一侧面、第二侧面、第三侧面、第四侧面、第五侧面和第六侧面依序转动形成盒体，且所述第五侧面沿其转动方向的长度小于第三侧面，所述第一侧面与第五侧面相贴合；所述第六侧面上开设有多个放置口，所述第四侧面上嵌设有保鲜片。本申请具有提高糕点在包装盒内位置稳定性的效果。

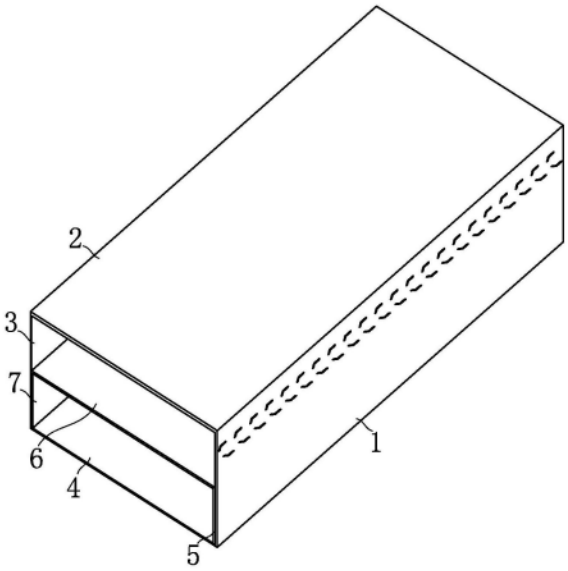

CN 217023253 U

1.糕点包装盒,其特征在于:包括依序连接的第一侧面(1)、第二侧面(2)、第三侧面(3)、第四侧面(4)、第五侧面(5)和第六侧面(6),所述第一侧面(1)、第二侧面(2)、第三侧面(3)、第四侧面(4)、第五侧面(5)和第六侧面(6)依序转动形成盒体,且所述第五侧面(5)沿其转动方向的长度小于第三侧面(3),所述第一侧面(1)与第五侧面(5)相贴合;所述第六侧面(6)上开设有多个放置口(10),所述第四侧面(4)上嵌设有保鲜片(11)。

2.根据权利要求1所述的糕点包装盒,其特征在于:所述第一侧面(1)上设置开设有撕拉槽(8)。

3.根据权利要求1所述的糕点包装盒,其特征在于:所述第六侧面(6)相对远离第五侧面(5)的一端设置有第七侧面(7),当盒体成型时,所述第七侧面(7)与第三侧面(3)相贴合。

4.根据权利要求3所述的糕点包装盒,其特征在于:所述第七侧面(7)与第五侧面(5)沿转动方向的长度相等。

5.根据权利要求1所述的糕点包装盒,其特征在于:所述保鲜片(11)位于相邻放置口(10)之间。

6.根据权利要求1所述的糕点包装盒,其特征在于:所述放置口(10)开设有两个。

糕点包装盒

技术领域

[0001] 本申请涉及包装盒的技术领域，尤其是涉及一种糕点包装盒。

背景技术

[0002] 目前，随着人们生活水平的逐渐提高，在食品包装的包装物上要求也越来越高，因此，市面上出现了各种各样、方便携带的包装袋、精美的包装盒；而在糕点这一吃食上，越来越多的人喜欢吃奶油制品，因为奶油不仅含有丰富的蛋白质，还有着非常细腻、丝滑的口感，为了保持糕点外包裹的奶油不被压坏，通常对含奶油类的糕点，采用包装盒进行包装。

[0003] 授权公告号为CN211281821U的中国实用新型专利公开了一种糕点包装盒，包括底盒和上盖，上盖设置于底盒的上方；底盒与上盖卡合连接，底盒由三层结构组成，即由底盒壳层、底盒薄膜层合底盒内塑层组成：上盖由三层结构组成，即由上盖纸壳层、上盖薄膜层合上盖内塑层组成。

[0004] 针对上述中的相关技术，发明人认为有以下缺陷：使用包装盒对糕点进行包装时，糕点在包装盒内的位置不够稳定，容易发生晃动，从而造成糕点外形损坏。

实用新型内容

[0005] 为了提高糕点在包装盒内的位置稳定性，本申请提供一种糕点包装盒。

[0006] 本申请提供的一种糕点包装盒采用如下的技术方案：

[0007] 糕点包装盒，包括依序连接的第一侧面、第二侧面、第三侧面、第四侧面、第五侧面和第六侧面，所述第一侧面、第二侧面、第三侧面、第四侧面、第五侧面和第六侧面依序转动形成盒体，且所述第五侧面沿其转动方向的长度小于第三侧面，所述第一侧面与第五侧面相贴合；所述第六侧面上开设有多个放置口，所述第四侧面上嵌设有保鲜片。

[0008] 通过采用上述技术方案，对包装盒进行拼装时，先依序转动第一侧面、第二侧面、第三侧面、第四侧面、第五侧面和第六侧面，使得第一侧面与第五侧面相抵触，并将第一侧面和第五侧面粘贴固定，且使得第六侧面位于第二面和第四侧面之间；对糕点进行包装时，将糕点放置在第六侧面上的放置口内，第六侧面位于放置口周侧的侧壁对糕点起到夹持作用，且第四侧壁对糕点起到承托作用，第二侧壁对糕点起到遮蔽保护的作用；保鲜片可以提高糕点的耐久性，防止糕点在运输过程中出现腐坏变质的现象出现。

[0009] 可选的，所述第一侧面上设置开设有撕拉槽。

[0010] 可选的，所述第六侧面相对远离第五侧面的一端设置有第七侧面，当盒体成型时，所述第七侧面与第三侧面相贴合。

[0011] 可选的，所述第七侧面与第五侧面沿转动方向的长度相等。

[0012] 可选的，所述保鲜片位于相邻放置口之间。

[0013] 可选的，所述放置口开设有两个。

[0014] 综上所述，本申请至少包括以下有益技术效果：

[0015] 1.通过设置依序连接的第一侧面、第二侧面、第三侧面、第四侧面、第五侧面和第

六侧面，所述第一侧面、第二侧面、第三侧面、第四侧面、第五侧面和第六侧面依序转动形成盒体，且所述第五侧面沿其转动方向的长度小于第三侧面，所述第一侧面与第五侧面相贴合；所述第六侧面上开设有多个放置口，所述第四侧面上嵌设有保鲜片；对包装盒进行拼装时，先依序转动第一侧面、第二侧面、第三侧面、第四侧面、第五侧面和第六侧面，使得第一侧面与第五侧面相抵触，并将第一侧面和第五侧面粘贴固定，且使得第六侧面位于第二面和第四侧面之间；对糕点进行包装时，将糕点放置在第六侧面上的放置口内，第六侧面位于放置口周侧的侧壁对糕点起到夹持作用，且第四侧壁对糕点起到承托作用，第二侧壁对糕点起到遮蔽保护的作用；保鲜片可以提高糕点的耐久性，防止糕点在运输过程中出现腐坏变质的现象出现。

附图说明

[0016] 图1是本申请实施例中糕点包装盒展开时的主视图。

[0017] 图2是本申请实施例中糕点包装盒的整体结构示意图。

[0018] 附图标记说明：1、第一侧面；2、第二侧面；3、第三侧面；4、第四侧面；5、第五侧面；6、第六侧面；7、第七侧面；8、撕拉槽；9、撕拉条；10、放置口；11、保鲜片。

具体实施方式

[0019] 以下结合附图1-2对本申请作进一步详细说明。

[0020] 本申请实施例公开一种糕点包装盒。

[0021] 参照图1和图2，糕点包装盒，包括均呈长方形的第一侧面1、第二侧面2、第三侧面3、第四侧面4、第五侧面5和第六侧面6，且第一侧面1、第二侧面2、第三侧面3、第四侧面4、第五侧面5和第六侧面6沿自身长度方向的一个侧边依序连接，且第一侧面1、第二侧面2、第三侧面3、第四侧面4、第五侧面5和第六侧面6均是由纸板一体成型冲压形成。

[0022] 参照图1和图2，第一侧面1、第二侧面2、第三侧面3、第四侧面4、第五侧面5和第六侧面6的长度均相同，第一侧面1和第三侧面3的宽度相同，第二侧面2、第四侧面4和第六侧面6的宽度相同，第五侧面5的宽度为第三侧面3的1/2。第六侧面6相对远离第五侧面5的一侧转动设置有第七侧面7，且第七侧面7与第六侧面6为纸板一体成型切割形成，第七侧面7的宽度与第五侧面5相同。

[0023] 参照图1和图2，对包装盒进行弯折成型时，先依序转动第一侧面1、第二侧面2、第三侧面3、第四侧面4、第五侧面5、第六侧面6和第七侧面7，且转动角度均为90°，使得第一侧面1、第六侧面6和第四侧面4相对设置，且第六侧面6位于第一侧面1和第四侧面4之间，且第六侧面6与第七侧面7的连接处与第三侧面3相抵触，使用胶水将第七侧面7固定粘接在第三侧面3上，使用胶水将第一侧面1固定粘接在第五侧面5上，即可完成对包装盒的安装。

[0024] 参照图1和图2，第一侧面1上沿其长度方向开设有撕拉槽8，且第一侧面1在撕拉槽8之间形成有撕拉条9，撕拉条9整体呈锯齿状，且撕拉条9的长度方向与第一侧面1的长度方向相互平行。第六侧面6上开设有多个呈四边形的放置口10，当包装盒成型后，放置口10与第二侧面2、第四侧面4相对应，本申请实施例中放置口10设置有两个，且两个放置口10沿第六侧面6长度方向排列。第四侧面4上固定嵌设有一个呈长方形的保鲜片11，且保鲜片11相对设置在第六侧面6的两个放置口10之间。

[0025] 本申请实施例一种糕点包装盒的实施原理为:对包装盒进行拼装时,先依序转动第一侧面1、第二侧面2、第三侧面3、第四侧面4、第五侧面5和第六侧面6,使得第一侧面1与第五侧面5相抵触,并将第一侧面1和第五侧面5粘贴固定,且使得第六侧面6位于第二面和第四侧面4之间;对糕点进行包装时,将糕点放置在第六侧面6上的放置口10内,第六侧面6位于放置口10周侧的侧壁对糕点起到夹持作用,且第四侧壁对糕点起到承托作用,第二侧壁对糕点起到遮蔽保护的作用;保鲜片11可以提高糕点的耐久性,防止糕点在运输过程中出现腐坏变质的现象出现。

[0026] 以上均为本申请的较佳实施例,并非依此限制本申请的保护范围,故:凡依本申请的结构、形状、原理所做的等效变化,均应涵盖于本申请的保护范围之内。

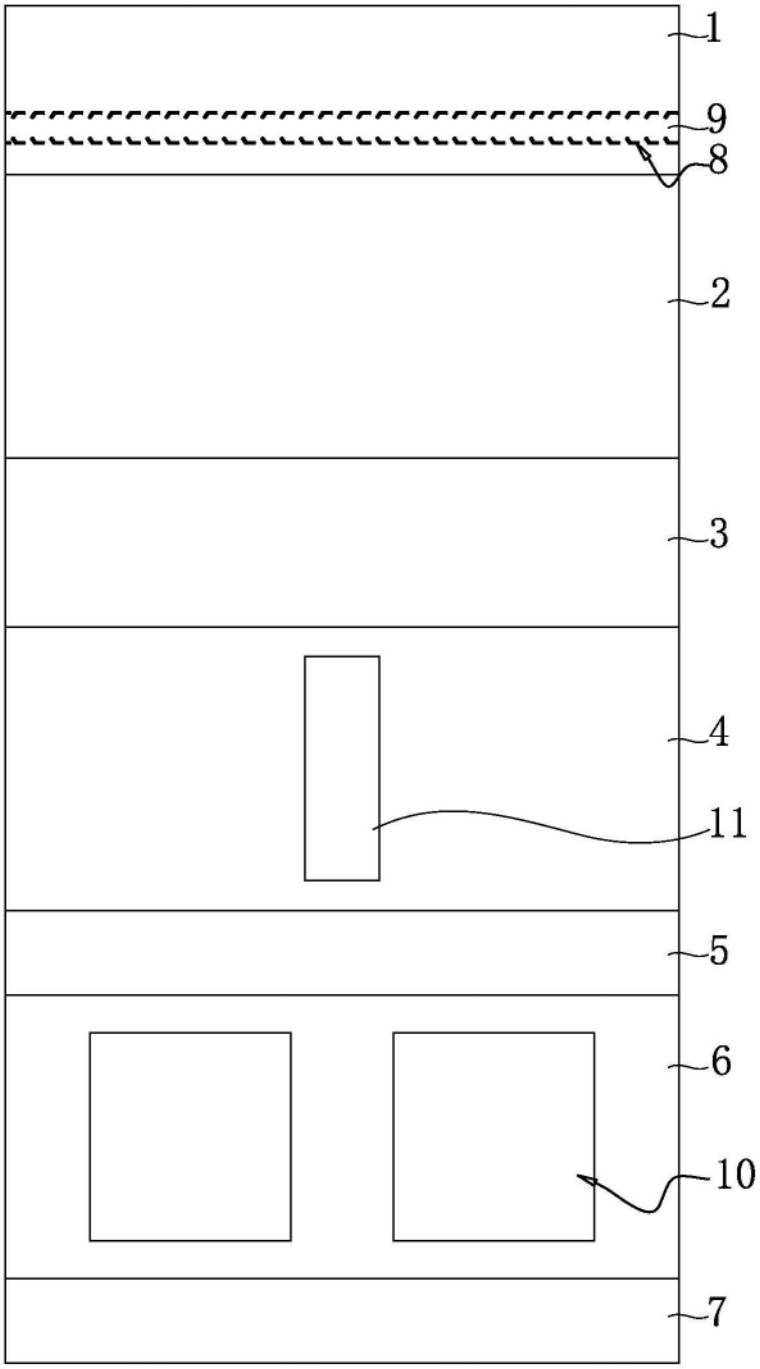

图1

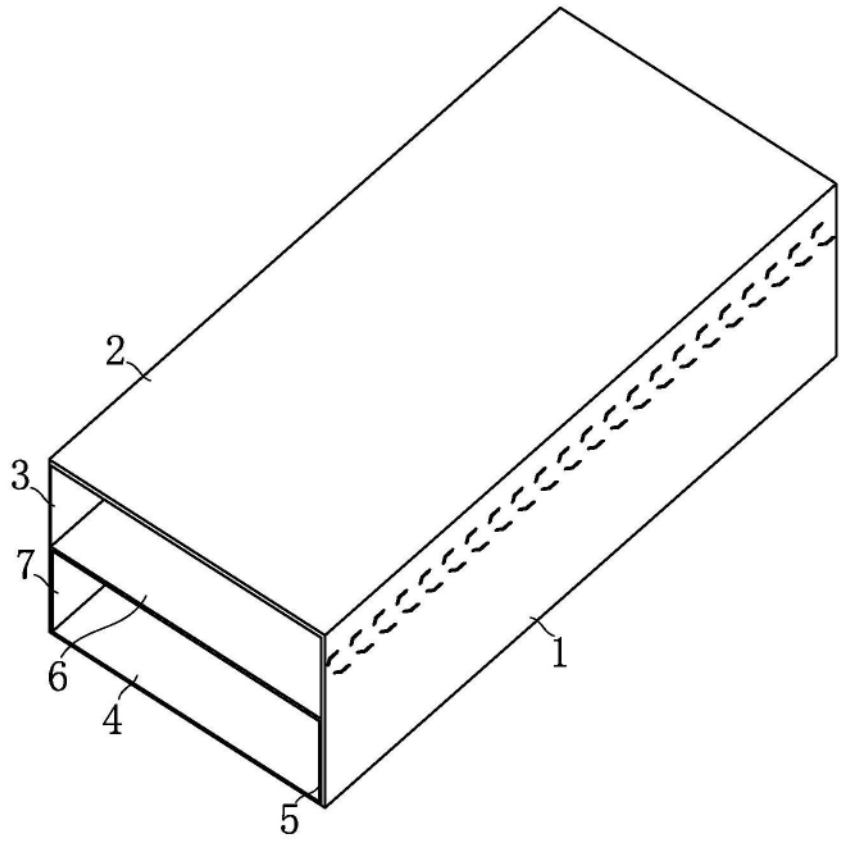

图2