(19)中华人民共和国国家知识产权局

(12)实用新型专利

(10)授权公告号 CN 202919284 U
(45)授权公告日 2013.05.08

(21)申请号 201220624576.1

(22)申请日 2012.11.22

(73)专利权人 百兴国际文具有限公司
地址 中国香港九龙尖沙嘴东部科学馆14号新文华中心A座509室

(72)发明人 林炳宏

(74)专利代理机构 北京商专永信知识产权代理事务所(普通合伙) 11400
代理人 高之波 邬玥

(51)Int.Cl.
A45C 9/00(2006.01)
A45C 3/02(2006.01)
A45C 3/06(2006.01)

权利要求书1页 说明书5页 附图11页

(54)实用新型名称

多变包

(57)摘要

本实用新型公开了一种多变包，包括由易折叠的柔性材料制成的主体，主体沿其中部向上开设有第一开口，第一开口的两边设置有使第一开口开合的第一拉链，第一拉链正面设有从主体外部拉合的第一外链头；第一拉链反面设有从主体内部拉合的第一内链头。主体沿第一拉链处分成前幅和后幅，前幅下方设有可容纳经折叠的主体的第一袋体。第一袋体设有横向的第二开口，第二开口的两边设置有使第二开口开合的第二拉链。本实用新型的初始状态为双肩多变包，通过第一袋体，可将多变包变形成手提式的挂包，在不使用或者携带时，不但降低放置所占用的空间，而且携带更方便。还可将多变包主体变形成为的单肩包或手袋，增加多变包的实用性。

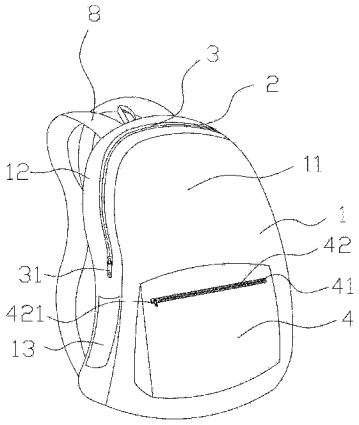

CN 202919284 U

1. 多变包，包括由易折叠的柔性材料制成的主体 (1)，所述主体 (1) 沿其中部向上开设有第一开口 (2)，所述第一开口 (2) 的两边设置有使第一开口 (2) 开合的第一拉链 (3)，其特征在于，所述第一拉链 (3) 正面设有从主体 (1) 外部拉合的第一外链头 (31)；所述第一拉链 (3) 反面设有从主体 (1) 内部拉合的第一内链头 (32)；所述主体 (1) 沿第一拉链 (3) 处分成前幅 (11) 和后幅 (12)，所述前幅 (11) 下方设有可容纳经折叠的主体 (1) 的第一袋体 (4)，所述第一袋体 (4) 设有横向的第二开口 (41)，所述第二开口 (41) 的两边设置有使第二开口 (41) 开合的第二拉链 (42)。

2. 根据权利要求 1 所述的多变包，其特征在于，所述主体 (1) 内部横向设有位于第一开口 (2) 两端点连线的水平位置或低于该水平位置的第一边骨 (5)。

3. 根据权利要求 2 所述的多变包，其特征在于，所述后幅 (12) 内部设有位于第一边骨 (5) 下方的第二袋体 (6)。

4. 根据权利要求 3 所述的多变包，其特征在于，所述第二袋体 (6) 内侧设有袋盖 (61)，所述主体 (1) 内部设有单肩带 (7)，所述单肩带 (7) 的两端通过扣接部件 (15) 设于第一开口 (2) 的两端点下方。

5. 根据权利要求 2 至 4 任一项所述的多变包，其特征在于，所述前幅 (11) 和后幅 (12) 的内部设有手挽 (14)，所述手挽 (14) 通过扣接部件 (15) 设于第一边骨 (5) 的下方。

6. 根据权利要求 1 至 4 任一项所述的多变包，其特征在于，所述柔性材料为尼龙或者涤纶。

7. 根据权利要求 5 所述的多变包，其特征在于，所述柔性材料为尼龙或者涤纶。

多变包

技术领域

[0001] 本实用新型涉及一种背包，特别涉及一种多变包。

背景技术

[0002] 人们在短途旅游或者出差时，常使用双肩背包来代替行李箱，此类背包的体积较大能够携带更多的物品，但是不使用时，占用的空间较大。平常上班或者短途外出时，通常会带上一种单肩的肩带包，此种背包体积较小，使用十分方便，广受人们的喜爱，由于其体积较小，不适用于旅游或者出差。而女性外出逛街或者上班等日常生活中都会使用手袋，更方便携带物品。随着社会的发展，人们对背包的功能要求也随之增加，上述三种背包的适用性单一，不能同时满足人们日常生活和旅游的需求。

实用新型内容

[0003] 本实用新型的目的在于提供一种新型的多变包。

[0004] 根据本实用新型的一方面，提供了一种多变包，包括由易折叠的柔性材料制成的主体，主体沿其中部向上开设有第一开口，第一开口的两边设置有使第一开口开合的第一拉链，第一拉链正面设有从主体外部拉合的第一外链头；第一拉链反面设有从主体内部拉合的第一内链头。主体沿第一拉链处分成前幅和后幅，前幅下方设有可容纳经折叠的主体的第一袋体。第一袋体设有横向的第二开口，第二开口的两边设置有使第二开口开合的第二拉链。

[0005] 多变包在常规状态下默认初始状态为双肩背包，此类包在后幅设有双肩带，该双肩带通过缝线固定于后幅。同样的第二拉链正面设有从第一袋体外部拉合的第二外链头；第二拉链正面设有从第一袋体内部拉合的第二内链头。

[0006] 将双肩背包变形为挂包的过程为：先将双肩背包主体翻转，后幅朝上，将主体两侧和下端折叠，使得主体的大小与第一袋体大小一致，然后以第二开口两端为支点，将主体上部折叠与下端重合，再打开第二拉链，将第一袋体的底部从下往上推，使第一袋体的内里穿过第一袋体的袋口外翻形成新的表层。由于第一袋体通过缝线固定于多变包主体底部，因此当第一袋体的底部穿过袋口时，原第一袋体的表层成为新的内里，多变包主体底部也会随着第一袋体的底部陷进第一袋体新内里内，直到多变包主体的其余部分完全陷入第一袋体内，最后将第二开口的上端翻转，使第二拉链的第二内链头成为新的外链头。此时第一袋体的内里变为挂包的表面，再将第二拉链拉上即可。

[0007] 本实用新型还可将双肩背包变形为单肩背包或者手袋，其变形过程为：先打开第一拉链，将第一开口打开，以第一开口两端为支点，将主体的前幅的上部分往前幅下部分方向折叠，使前幅上部分与下部分重叠，然后再将后幅的上部分往后幅下部分方向折叠，使后幅下部分与下部分重叠，此时第一拉链的第一内链头成为新的外链头，通过第一内链头拉合第一拉链，此时前幅和后幅的下部分就会完全被后折的上部分完全包裹，主体下部分的内部位置不变，但是前幅和后幅上部分折叠后其内部成为新的表层；第一开口成为半成品

的底部。再以第一开口两端为支点，将第一开口从下往上推，使主体下部分的内部穿过袋口往外翻，使主体下部分的内部成为新背包的外部，前幅和后幅上部分的内部成为新的内里，调整背包的形状即可，可根据需求设置单肩带或者 / 和手挽，成为单肩背包或者手袋。在使用时可以随意转换，更加方便使用。

[0008] 在一些实施方式中，主体内部横向设有位于第一开口两端点连线的水平位置或低于该水平位置的第一边骨。由此，使本实用新型更容易变成单肩包或者手挽后，且折叠后成为新的袋口。

[0009] 在一些实施方式中，后幅内部设有位于第一边骨下方的第二袋体。由此，可增加多变包的容量。

[0010] 在一些实施方式中，第二袋体内侧设有袋盖，主体内部设有单肩带，单肩带的两端通过扣接部件设于第一开口的两端点下方。由此，袋盖，使得背包变形为单肩包时，外观更好看，能使携带的物品不易掉落。单肩带的设计携带时更方便。

[0011] 在一些实施方式中，前幅和后幅的内部设有手挽，手挽通过扣接部件设于第一边骨的下方。由此，变形为手袋时，设置手挽使得携带更方便。

[0012] 在一些实施方式中，扣接部件为箱包扣、手袋扣、弹簧扣、勾扣、挂扣或者其他扣接部件。

[0013] 在一些实施方式中，柔性材料为尼龙、涤纶或者其他柔性材料。

[0014] 在一些实施方式中，还包括提手，提手设于第一袋体内部顶端。由此，第一袋体内部底端设有提手，当多变包变形为挂包时，使用更方便。

[0015] 在一些实施方式中，前幅内部设有两个位于第一边骨下方的第三袋体。由此，增加多变包的容量。

[0016] 在一些实施方式中，主体还设有插袋，该插袋设于第一开口两端点的下方。由此，增加多变包的容量。

附图说明

[0017] 图 1 为实施例 1 的多变包的初始形态的结构示意图。

[0018] 图 2 为图 1 的局部变形的结构示意图。

[0019] 图 3 为图 1 的另一局部变形的结构示意图。

[0020] 图 4 为图 1 的多变包的挂包形态的结构示意图。

[0021] 图 5 为图 1 的单肩包状态的结构示意图。

[0022] 图 6 为图 5 的单肩包状态的内里结构示意图。

[0023] 图 7 为实施例 2 的多变包的初始形态的结构示意图。

[0024] 图 8 为图 7 的局部变形的结构示意图。

[0025] 图 9 为图 7 的另一局部变形的结构示意图。

[0026] 图 10 为图 7 的多变包的挂包形态的结构示意图。

[0027] 图 11 为图 7 的多变包的手袋形态的结构示意图。

具体实施方式

[0028] 下面结合附图对本实用新型作进一步详细的说明。

[0029] 实施例 1

[0030] 图 1 至图 6 示意性地显示了根据本实用新型的一种实施例 1 的多变包。

[0031] 该多变包包括由易折叠的柔性材料制成的主体 1、单肩带 7 以及双肩带 8，其中该柔性材料为尼龙。主体 1 沿其中部向上开设有第一开口 2，第一开口 2 的两边设置有使第一开口 2 开合的第一拉链 3，本实施例中第一拉链 3 通过缝线固定于第一开口 2 两边，其他实施例中还可以通过胶水固定。第一拉链 3 正面设有从主体 1 外部拉合的第一外链头 31；第一拉链 3 反面设有从主体 1 内部拉合的第一内链头 32。主体 1 设有插袋 13，该插袋 13 设于第一开口 2 两端点的下方，由此，可增加多变包的容量。主体 1 沿第一拉链 3 处分成前幅 11 和后幅 12，前幅 11 下方设有可容纳经折叠的主体 1 的第一袋体 4。第一袋体 4 内部顶端设有提手 43。第一袋体 4 设有横向的第二开口 41，第二开口 41 的两边设置有使第二开口 41 开合的第二拉链 42，本实施例中第二拉链 42 通过缝线固定于第二开口 41 两边，其他实施例中还可以通过胶水固定。第二拉链 42 正面设有从第一袋体 4 外部拉合的第二外链头 421；第二拉链 42 正面设有从第一袋体 4 内部拉合的第二内链头 422。双肩带 8 通过缝线固定于主体 1 后幅 12。主体 1 内部横向设有位于第一开口 2 两端点连线的水平位置的第一边骨 5。后幅 12 内部设有位于第一边骨 5 下方的第二袋体 6，前幅 11 内部设有两个位于第一边骨 5 下方的第三袋体 9。主体 1 内部设有两个位于第一开口 2 的两端点下方的扣接部件 15，该扣接部件 15 为挂扣，单肩带 7 通过扣接部件 15 与主体 1 内部连接。第二袋体 6 内侧设有袋盖 61。

[0032] 如图 1 所示，本实用新型的第一种形态双肩包，在本实施例中为初始状态。在双肩包状态下，单肩带 7 放置于第二袋体 6 内。

[0033] 将双肩背包变形为挂包的过程为：先将双肩背包主体 1 翻转，后幅 12 朝上，将主体 1 两侧和下端折叠，使得主体 1 的大小与第一袋体 4 大小一致，然后以第二开口 41 两端为支点，将主体 1 上部折叠与下端重合，再打开第二拉链 42，将第一袋体 4 的底部从下往上推，使第一袋体 4 的内里穿过第一袋体 4 的袋口外翻形成新的表层。由于第一袋体 4 通过缝线固定于多变包主体 1 底部，因此当第一袋体 4 的底部穿过袋口时，原第一袋体 4 的表层成为新的内里，多变包主体 1 底部也会随着第一袋体 4 的底部陷进第一袋体 4 新内里内，直到多变包主体 1 的其余部分完全陷入第一袋体 4 内，最后将第二开口 41 的上端翻转，使第二拉链 42 的第二内链头 422 成为新的外链头。此时第一袋体 4 的内里变为挂包的表面，再将第二拉链 42 拉上。即可变形为图 4 所示的挂包。

[0034] 本实用新型还可将双肩背包变形为单肩背包，其变形过程为：先将放置于第二袋体 6 的单肩带 7 拿出，然后打开第一拉链 3，将第一开口 2 打开，以第一开口 2 两端为支点，如图 2 所示，将主体 1 的前幅 11 的上部分往前幅 11 下部分方向折叠，使前幅 11 上部分与下部分重叠，然后再将后幅 12 的上部分往后幅 12 下部分方向折叠，使后幅 12 下部分与下部分重叠，此时第一拉链 3 的第一内链头 32 成为新的外链头，通过第一内链头 32 拉合第一拉链 3 后，如图 3 所示，在此状态下，拉合第一拉链 3 后前幅 11 和后幅 12 的下部分就会被后折的上部分完全包裹，主体 1 下部分的内部位置不变，但是前幅 11 和后幅 12 上部分折叠后其内部成为新的表层；第一开口 2 成为该状态下主体 1 的底部，同时设于第一开口 2 两端点连线的水平位置的第一边骨 5 成为新的袋口。再以第一开口 2 两端为支点，将第一开口 2 从下往上推，使主体 1 下部分的内部穿过袋口往外翻，使主体 1 下部分的内部成为新背包

的外部，前幅 11 和后幅 12 上部分的内部成为新的内里，调整背包的形状，再将单肩带 7 通过扣接部件 15 连接即可变形为图 6 中的单肩包。

[0035] 本实用新型的初始状态为双肩多变包，通过第一袋体 4，可将多变包变形成手提式的挂包，在不使用或者携带时，不但降低放置所占用的空间，而且携带更方便。多变包主体 1 还可变形为单肩包，增加多变包的实用性。另外多变包主体 1 通过尼龙制成，使得制成后的多变包的柔软更佳，多变包变形时更容易折叠。

[0036] 实施例 2

[0037] 图 7 至图 11 示意性地显示了根据本实用新型的一种实施例 2 的多变包。

[0038] 该多变包包括由易折叠的柔性材料制成的主体 1、双肩带 8 以及手挽 14，其中该柔性材料为涤纶。主体 1 沿其中部向上开设有第一开口 2，第一开口 2 的两边设置有使第一开口 2 开合的第一拉链 3，本实施例中第一拉链 3 通过缝线固定于第一开口 2 两边，其他实施例中还可以通过胶水固定。第一拉链 3 正面设有从主体 1 外部拉合的第一外链头 31；第一拉链 3 反面设有从主体 1 内部拉合的第一内链头 32。主体 1 设有插袋 13，该插袋 13 设于第一开口 2 两端点的下方，由此，可增加多变包的容量。主体 1 沿第一拉链 3 处分成前幅 11 和后幅 12，前幅 11 下方设有可容纳经折叠的主体 1 的第一袋体 4。第一袋体 4 内部顶端设有提手 43。第一袋体 4 设有一横向的第二开口 41，第二开口 41 的两边设置有使第二开口 41 开合的第二拉链 42，本实施例中第二拉链 42 通过缝线固定于第二开口 41 两边，其他实施例中还可以通过胶水固定。第二拉链 42 正面设有从第一袋体 4 外部拉合的第二外链头 421；第二拉链 42 正面设有从第一袋体 4 内部拉合的第二内链头 422。双肩带 8 通过缝线固定于主体 1 后幅 12。主体 1 内部横向设有位于第一开口 2 两端点连线的水平位置的第一边骨 5。后幅 12 内部设有位于第一边骨 5 下方的第二袋体 6，前幅 11 内部设有两个位于第一边骨 5 下方的第三袋体 9。手挽 14 设于前幅 11 和后幅 12 的内部，前幅 11 和后幅 12 的内部位于第一边骨 5 的下方各设有两个扣接部件 15，手挽 14 通过扣接部件 15 与主体内部连接，该扣接部件 15 为插扣。主体内部两侧各设有一个第四袋体 10。

[0039] 如图 7 所示，本实用新型的第一种形态双肩包，在本实施例中为初始状态。在双肩包状态下，手挽 14 放置于第二袋体 6 内。

[0040] 将双肩背包变形为挂包的过程为：先将双肩背包主体 1 翻转，后幅 12 朝上，将主体 1 两侧和下端折叠，使得主体 1 的大小与第一袋体 4 大小一致，然后以第二开口 41 两端为支点，将主体 1 上部折叠与下端重合，再打开第二拉链 42，将第一袋体 4 的底部从下往上推，使第一袋体 4 的内里穿过第一袋体 4 的袋口外翻形成新的表层。由于第一袋体 4 通过缝线固定于多变包主体 1 底部，因此当第一袋体 4 的底部穿过袋口时，原第一袋体 4 的表层成为新的内里，多变包主体 1 底部也会随着第一袋体 4 的底部陷进第一袋体 4 新内里内，直到多变包主体 1 的其余部分完全陷入第一袋体 4 内，最后将第二开口 41 的上端翻转，使第二拉链 42 的第二内链头 422 成为新的外链头。此时第一袋体 4 的内里变为挂包的表面，再将第二拉链 42 拉上。即可变形为图 10 所示的挂包。

[0041] 本实用新型还可将双肩背包变形为手袋，其变形过程为：先将放置于第二袋体 6 的手挽 14 拿出，然后打开第一拉链 3，将第一开口 2 打开，以第一开口 2 两端为支点，如图 8 所示，将主体 1 的前幅 11 的上部分往前幅 11 下部分方向折叠，使前幅 11 上部分与下部分重叠，然后再将后幅 12 的上部分往后幅 12 下部分方向折叠，使后幅 12 下部分与下部分重

叠，此时第一拉链 3 的第一内链头 31 成为新的外链头，通过第一内链头 31 拉合第一拉链 3 后，如图 9 所示，在此状态下，拉合第一拉链 3 后前幅 11 和后幅 12 的下部分就会被后折的上部分完全包裹，主体 1 下部分的内部位置不变，但是前幅 11 和后幅 12 上部分折叠后其内部成为新的表层；第一开口 2 成为该状态下主体 1 的底部，同时设于第一开口 2 两端点连线的水平位置的第一边骨 5 成为新的袋口。再以第一开口 2 两端为支点，将第一开口 2 从下往上推，使主体 1 下部分的内部穿过袋口往外翻，使主体 1 下部分的内部成为新背包的外部，前幅 11 和后幅 12 上部分的内部成为新的内里，调整背包的形状，再将手挽 14 通过扣接部件 15 连接即可变形为图 11 所示的手袋。

[0042] 本实用新型的初始状态为双肩多变包，通过第一袋体 4，可将多变包变形成手提式的挂包，在不使用或者携带时，不但降低放置所占用的空间，而且携带更方便。多变包主体还可变形为手袋，增加多变包的实用性。另外多变包主体通过涤纶制成，使得制成后的多变包的柔软更佳，多变包变形时更容易折叠。

[0043] 实施例 3

[0044] 本实施例的多变包与实施例 1 的区别在于：还包括手挽 14，且主体 1 前幅 11 和后幅 12 的内部位于第一边骨 5 的下方各设有两个扣接部件 15，手挽 14 通过扣接部件 15 与主体内部连接，该扣接部件 15 为插扣，如此背包同时设有手挽 14 和单肩带 7 可以根据实际使用的需要随时变形为单肩包或者手袋，实用性更高。其他部件都一样，同时实现了实施例 1 中所能实现的功能。

[0045] 以上所述仅为本实用新型的一些实施方式。对于本领域的普通技术人员来说，在不脱离本实用新型创造构思的前提下，还可以做出若干变形和改进，例如扣接部件 15 为手袋扣、弹簧扣、勾扣或者其他扣接部件，第一边骨 5 还可以设置低于第一开口 2 两端点连线的水平位置，或者其他部件的改进均属于本实用新型的保护范围。

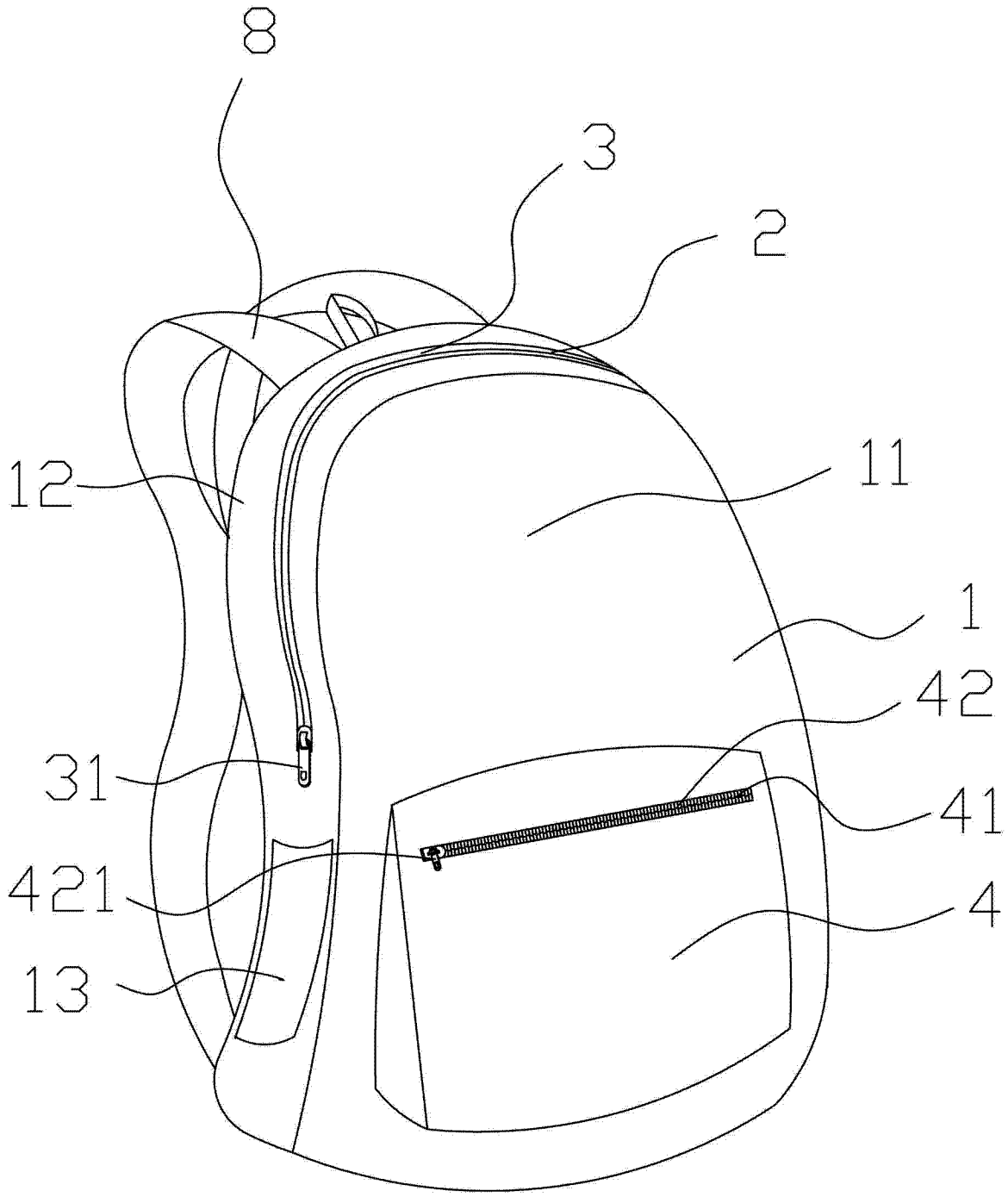

图 1

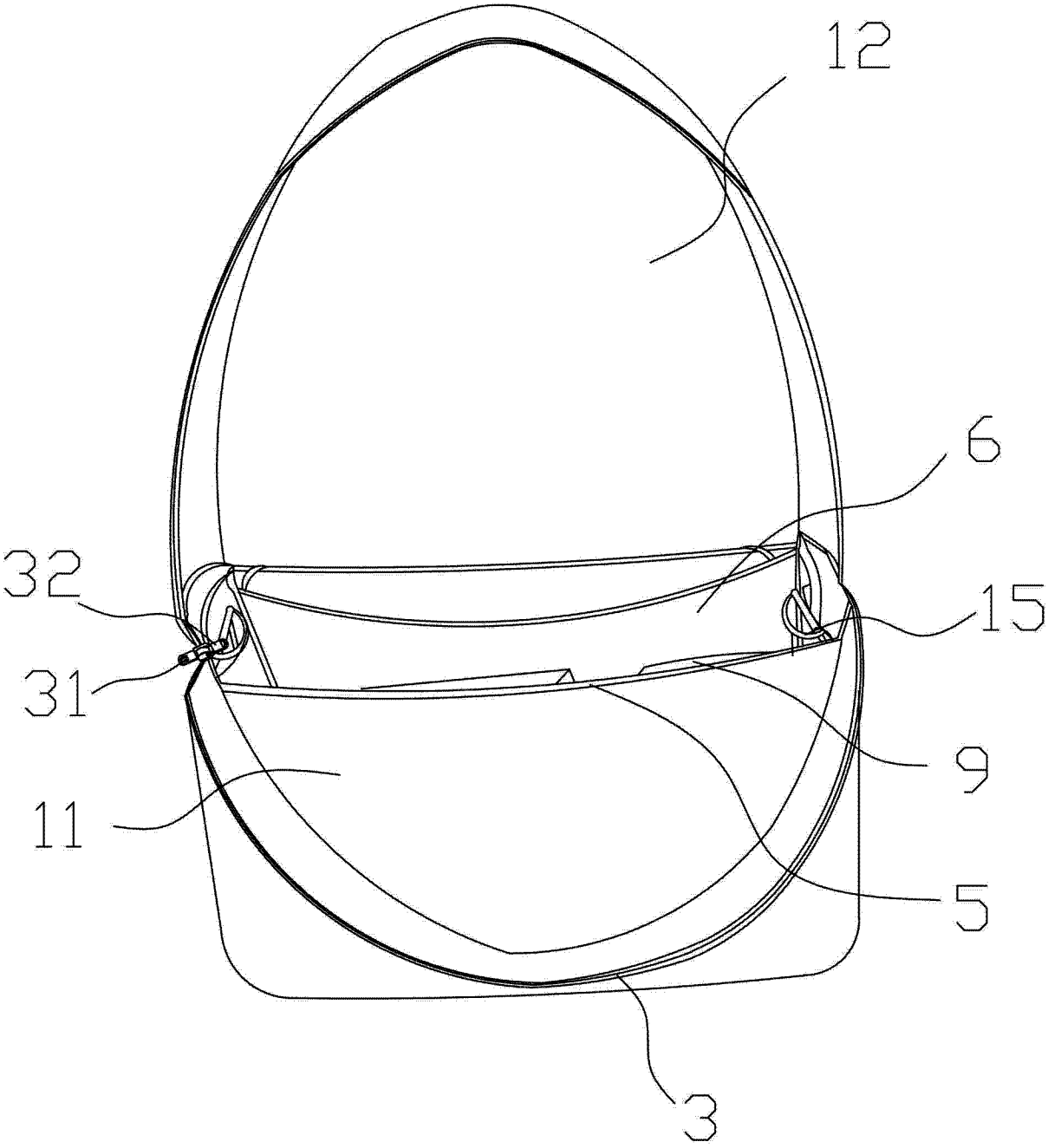

图 2

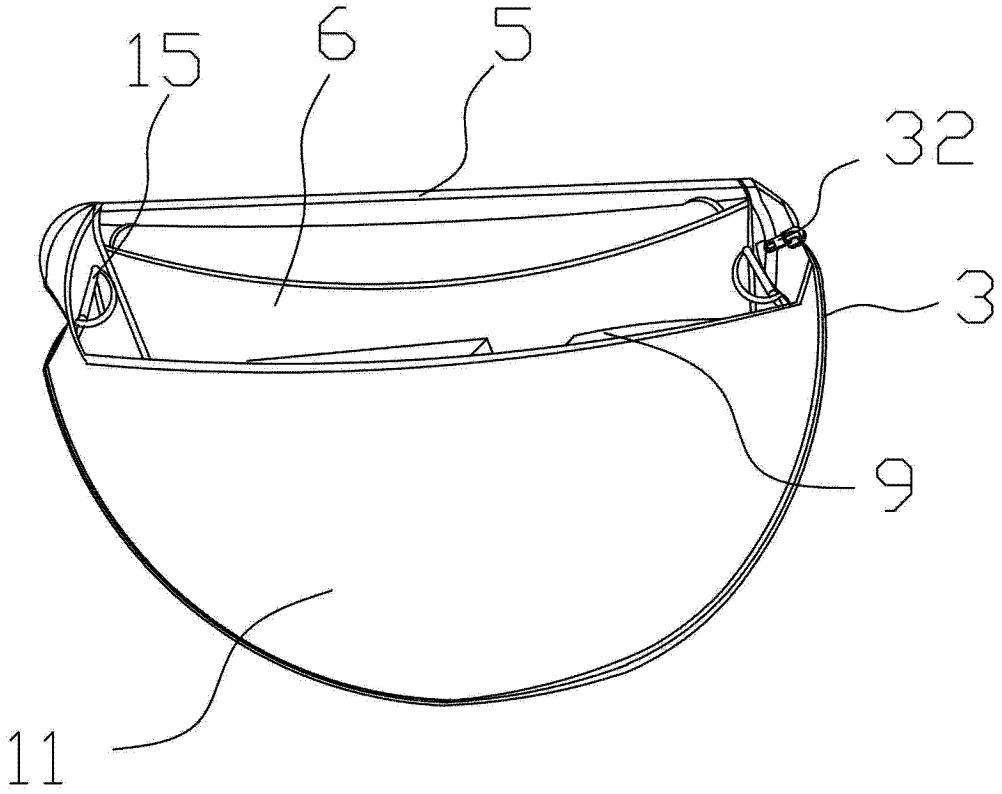

图 3

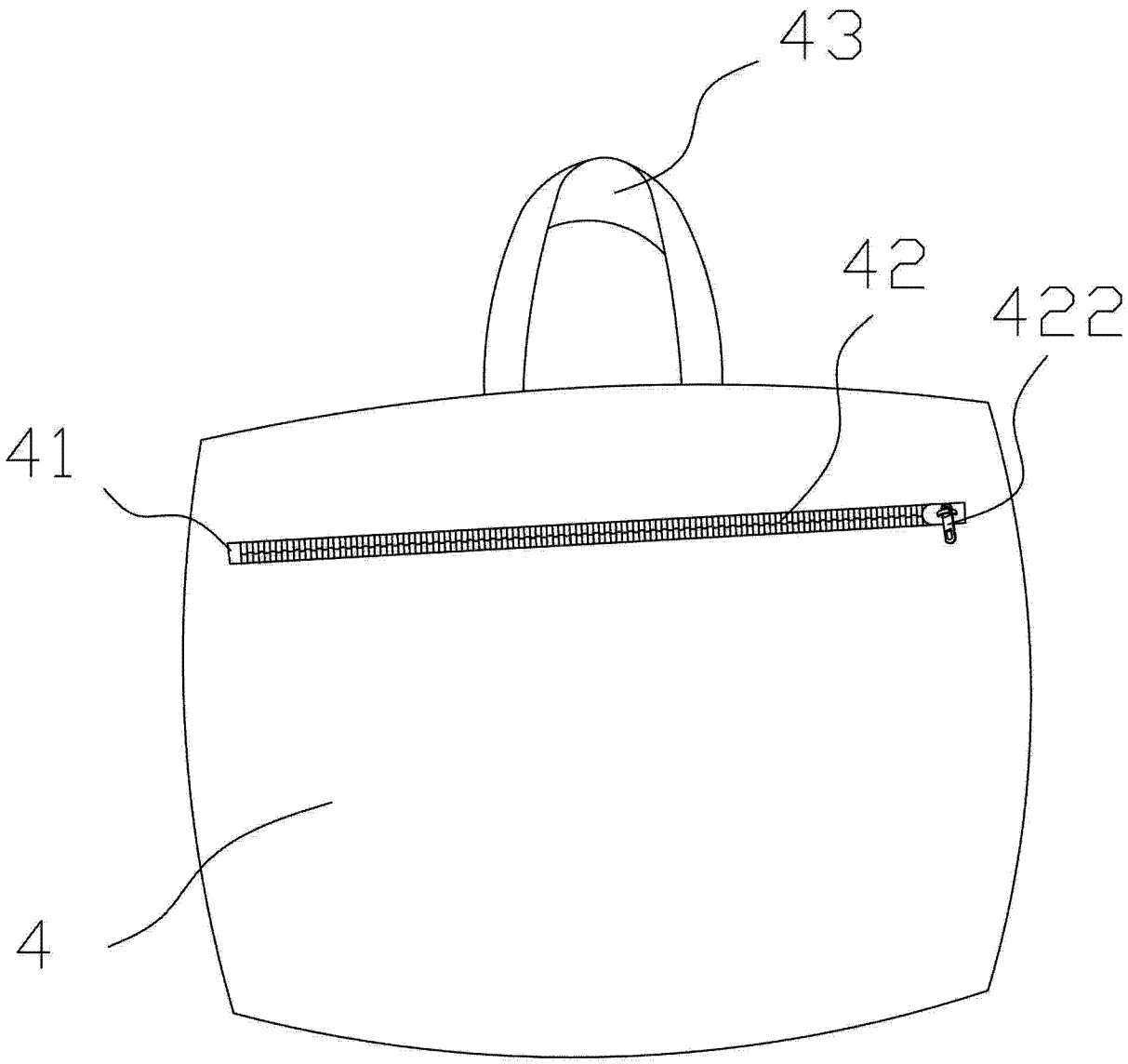

图 4

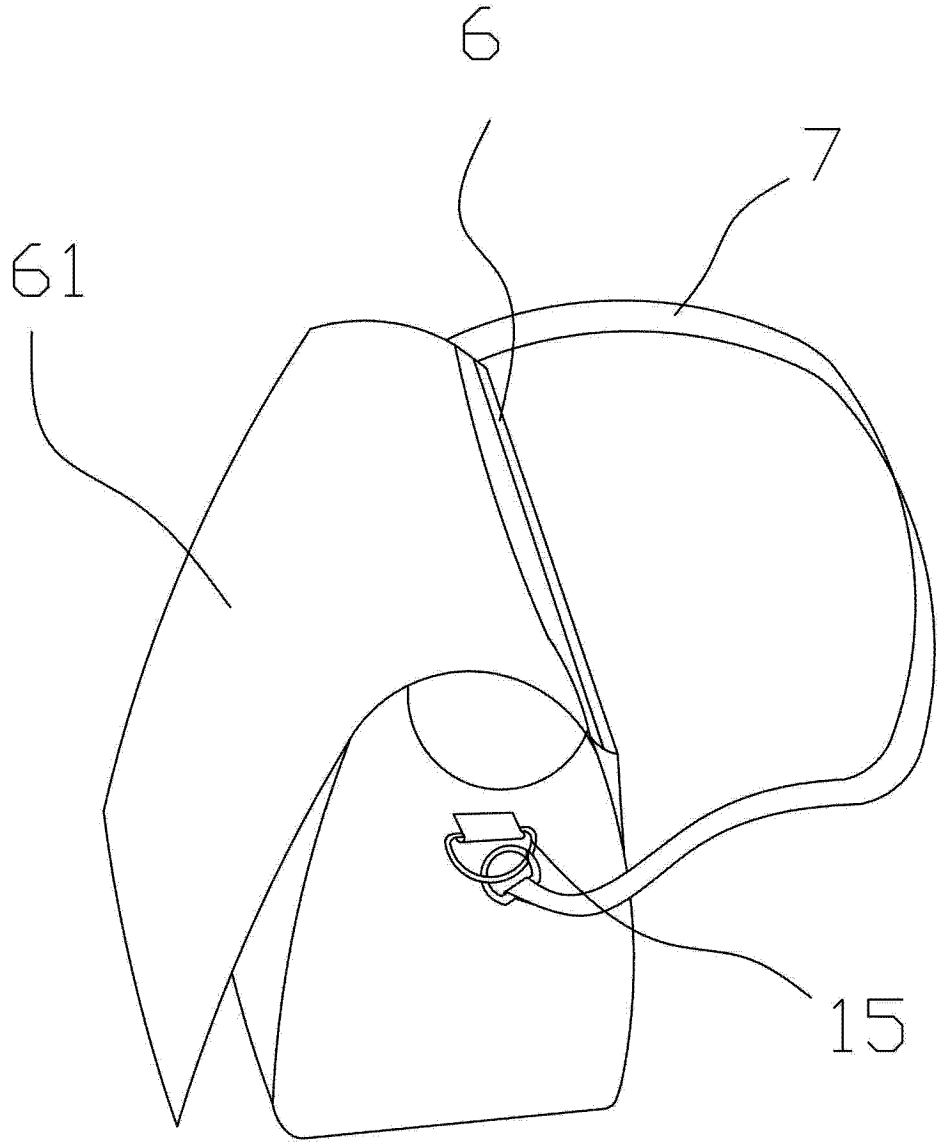

图 5

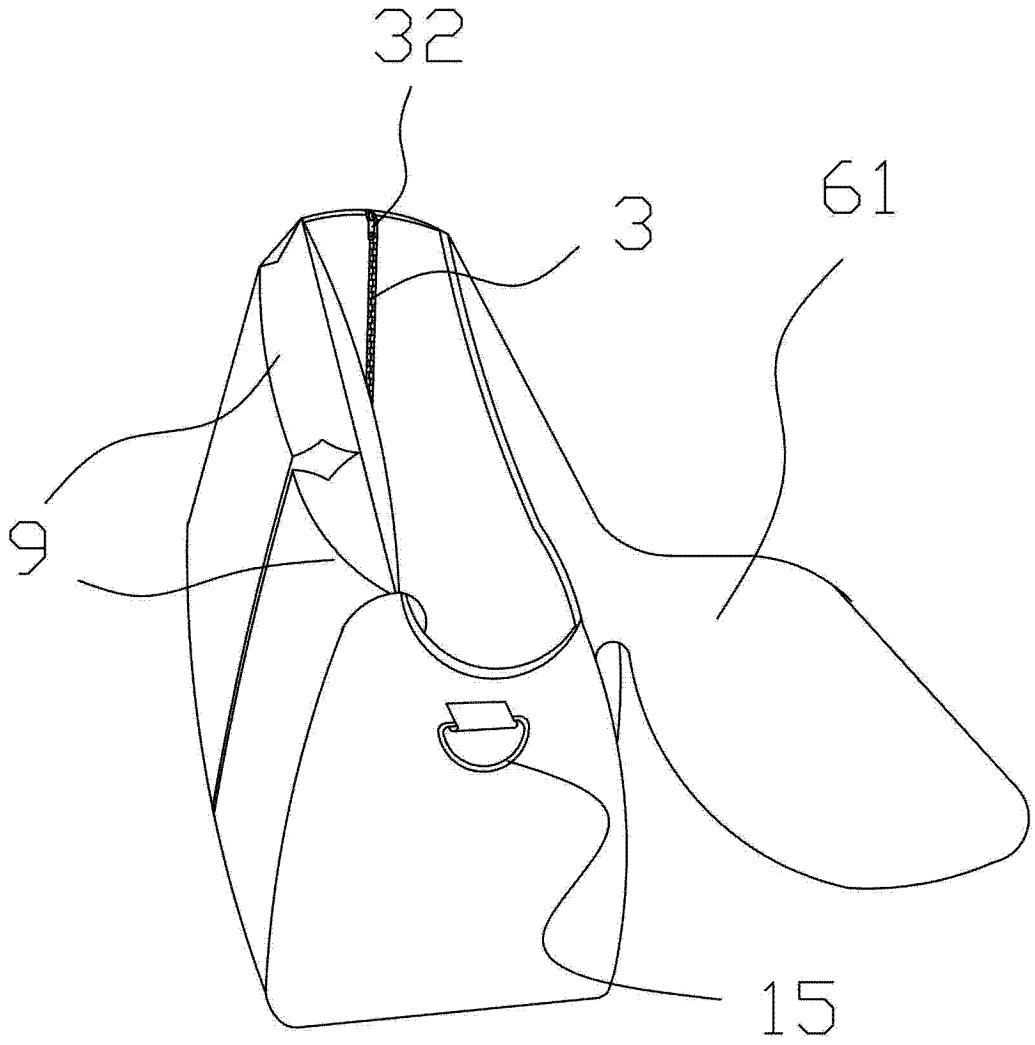

图 6

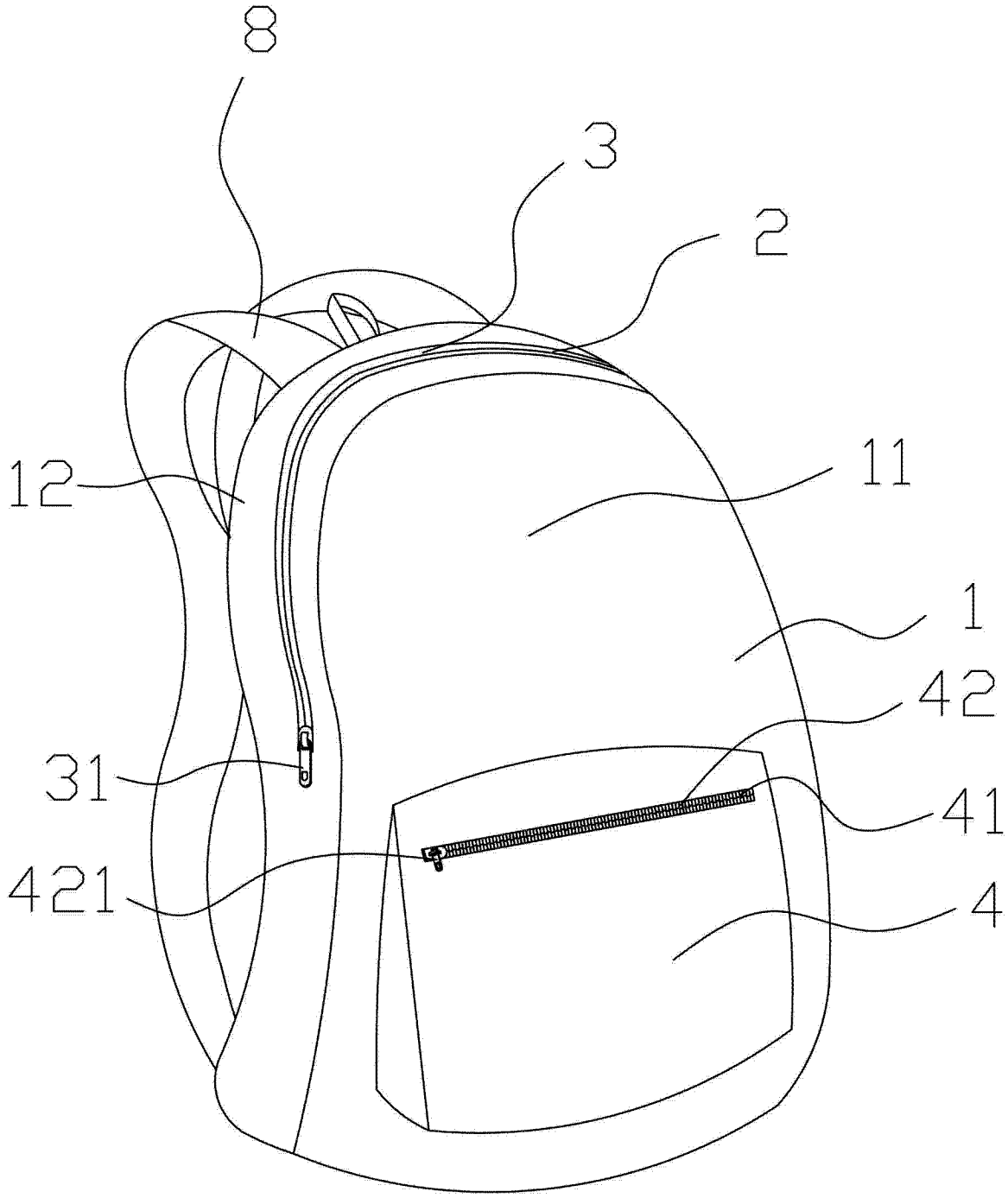

图 7

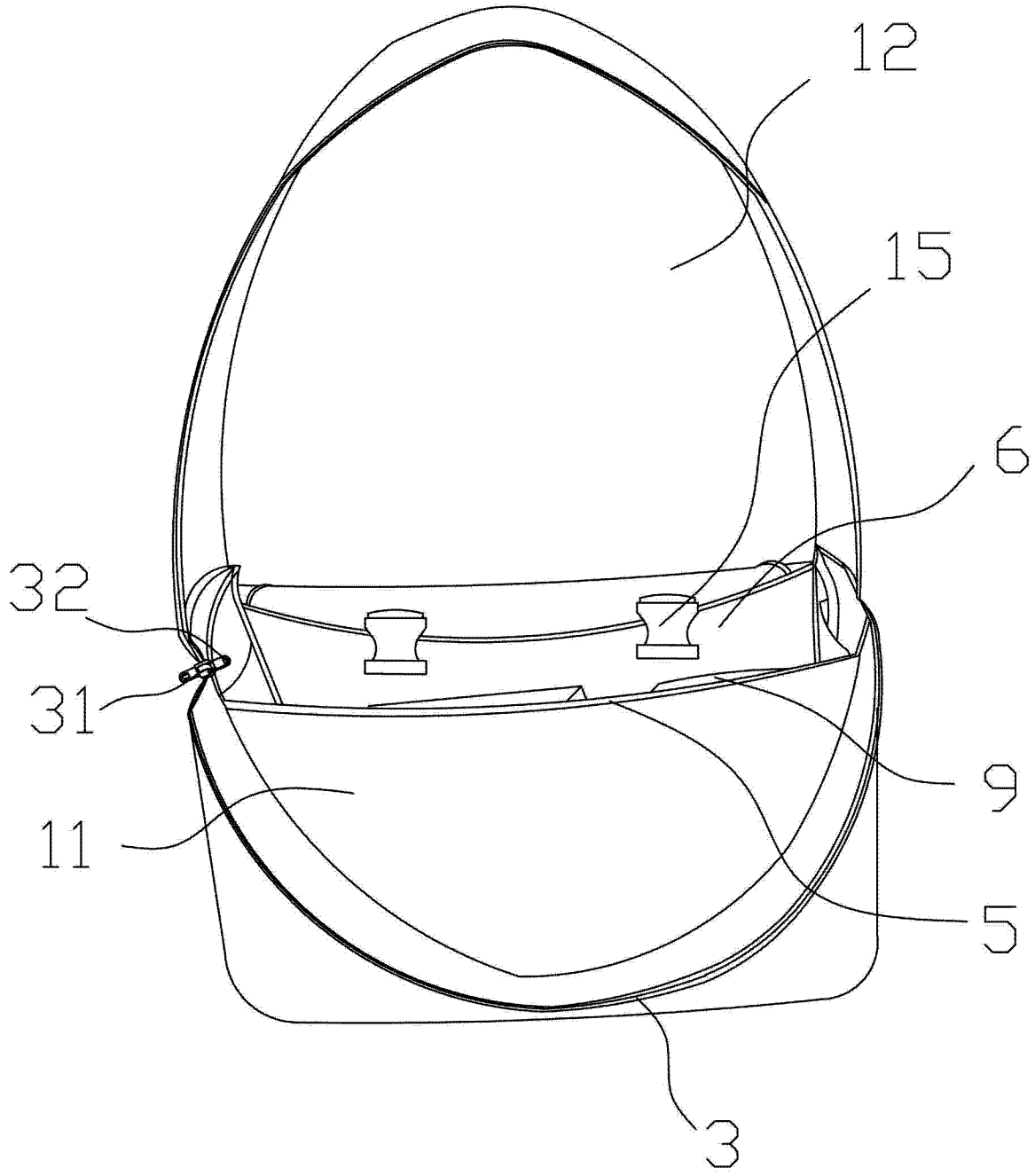

图 8

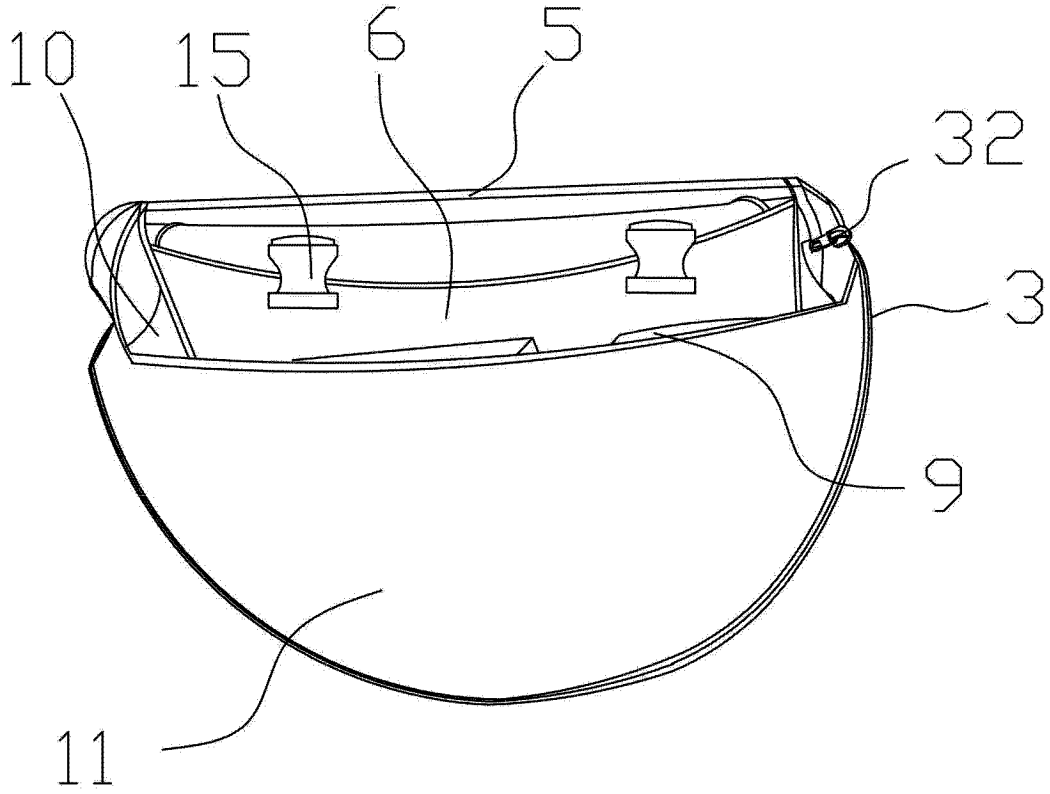

图 9

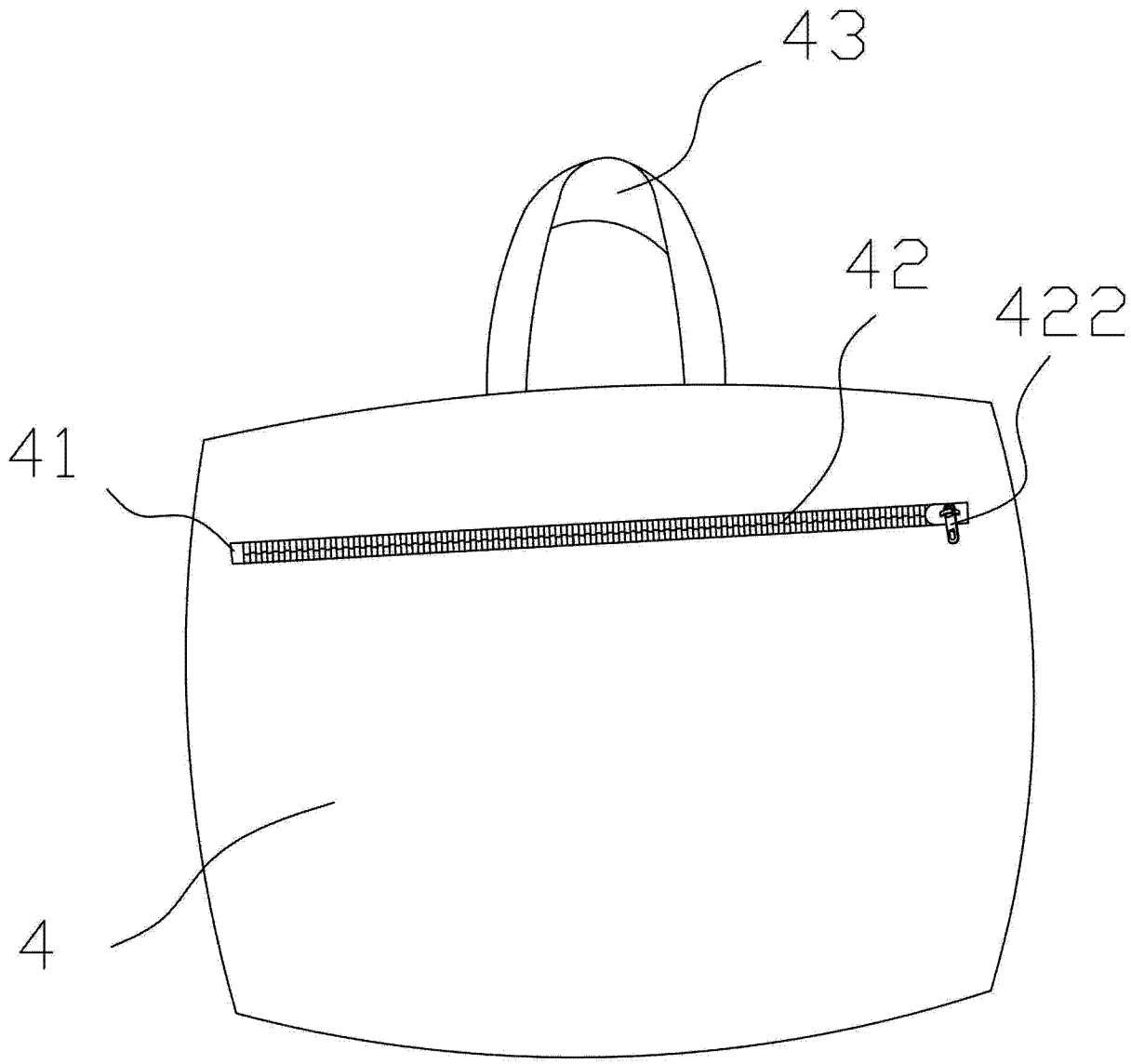

图 10

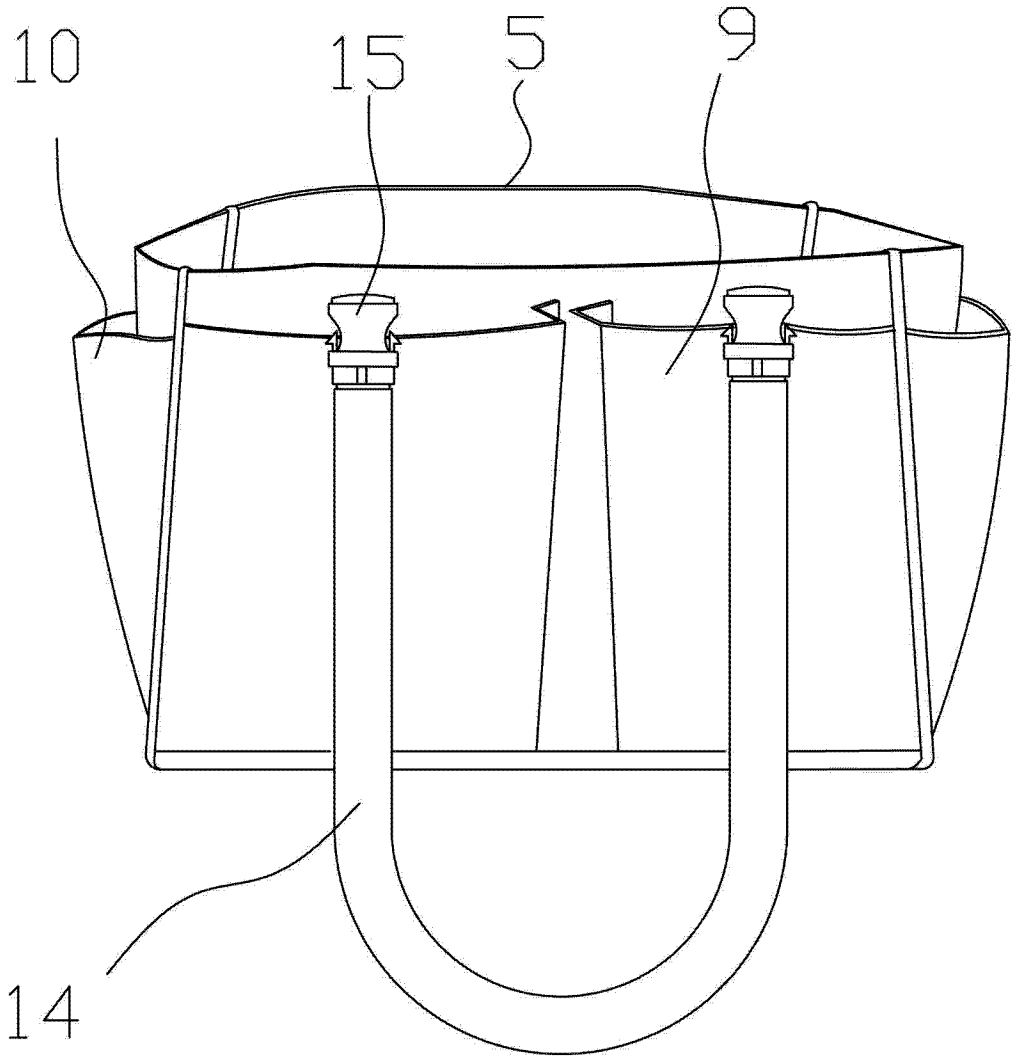

图 11