(19)国家知识产权局

(12)实用新型专利

(10)授权公告号 CN 219398013 U
(45)授权公告日 2023.07.25

(21)申请号 202223346282.X

(22)申请日 2022.12.13

(73)专利权人 刘丽春
地址 341000 江西省赣州市会昌县珠兰乡新街21号

(72)发明人 刘丽春

(51)Int.Cl.
A61G 12/00(2006.01)
A61M 5/14(2006.01)

权利要求书1页 说明书3页 附图2页

(54)实用新型名称

一种医疗护理的晨检车

(57)摘要

本实用新型涉及一种医疗护理的晨检车，包括晨检车本体，所述晨检车本体的右侧外表面固定安装有固定板，所述固定板与晨检车本体的底部均固定安装有数量为两个的万向轮，所述晨检车本体的外表面活动安装有收纳箱，所述晨检车本体的外表面活动安装有收纳屉，所述固定板的顶部固定安装有数量为两个的电动伸缩杆。该医疗护理的晨检车，通过使用收纳屉和收纳箱便于对药品与医疗器械进行收纳，可收纳较多的药品和使用设备，减少来回取拿的时间，减少工作人员的劳动强度，通过设有输液架方便取拿各种药液，避免混装时锋利的医疗器具划破药液的封装袋，且可以通过设有螺杆配合螺纹槽从而可以调节活动杆的高度。

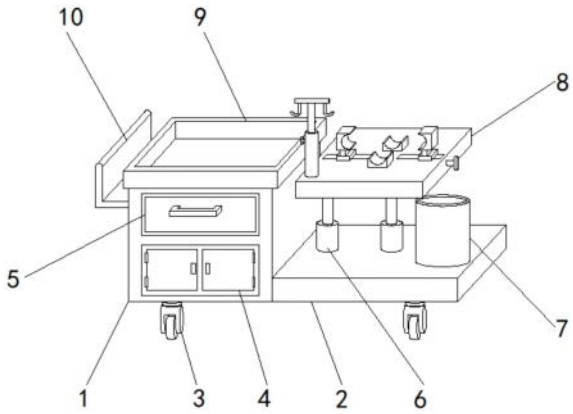

CN 219398013 U

1.一种医疗护理的晨检车,包括晨检车本体(1),其特征在于:所述晨检车本体(1)的右侧外表面固定安装有固定板(2),所述固定板(2)与晨检车本体(1)的底部均固定安装有数量为两个的万向轮(3),所述晨检车本体(1)的外表面活动安装有收纳箱(4),所述晨检车本体(1)的外表面活动安装有收纳屉(5),所述固定板(2)的顶部固定安装有数量为两个的电动伸缩杆(6),所述固定板(2)的顶部固定安装有垃圾桶(7),两个所述电动伸缩杆(6)的顶部固定安装有功能结构(8),所述晨检车本体(1)的顶部固定安装有医用放置盘(9),所述晨检车本体(1)的左侧外表面固定安装有把手(10);

所述功能结构(8)包括位于电动伸缩杆(6)顶部的放置台(801),所述放置台(801)的外表面活动安装有螺纹杆(802),所述放置台(801)的内部位于螺纹杆(802)的外表面螺纹连接有数量为两个的螺纹块(803),两个所述螺纹块(803)的顶部均固定安装有延伸至放置台(801)顶部的连接块(804),两个所述连接块(804)的顶部均固定安装有夹持块(805),所述放置台(801)的顶部固定安装有数量为两个的放置块(806),所述放置台(801)的顶部固定安装有固定筒(807),所述固定筒(807)的左侧外表面螺纹连接有螺杆(808),所述固定筒(807)的内部活动安装有活动杆(809),所述活动杆(809)的顶部固定安装有输液架(810)。

2.根据权利要求1所述的一种医疗护理的晨检车,其特征在于:所述活动杆(809)的左侧外表面开设有数量为七个的螺纹槽,且螺纹槽的内壁与螺杆(808)的外表面相适配。

3.根据权利要求1所述的一种医疗护理的晨检车,其特征在于:两个所述夹持块(805)相对一侧外表面均开设有弧形凹槽,所述放置块(806)的顶部开设有弧形凹槽。

4.根据权利要求1所述的一种医疗护理的晨检车,其特征在于:所述螺纹杆(802)为双向螺纹,所述收纳箱(4)的外表面活动安装有数量为两个的开关门。

5.根据权利要求1所述的一种医疗护理的晨检车,其特征在于:所述放置台(801)的顶部开设有数量为两个的滑槽,两个所述滑槽的内壁均与连接块(804)的外表面相适配。

6.根据权利要求1所述的一种医疗护理的晨检车,其特征在于:所述螺纹杆(802)的左侧外表面通过轴承与放置台(801)的左侧内壁连接,所述输液架(810)的底部固定安装有数量为两个的挂钩。

一种医疗护理的晨检车

技术领域

[0001] 本实用新型涉及医疗护理技术领域，具体为一种医疗护理的晨检车。

背景技术

[0002] 医院的护理工作是一项平凡而又琐碎的工作，多年来护理用具没有大的改变，有的设备几十年延续下来，因此，护士的工作量和劳动强度较大，晨间是护士最繁忙的时刻，通常需要用到晨检车。

[0003] 现有市场上传统的晨检车在使用时还存在一些缺陷，比如当给骨科患者进行上药时，患者可能因为骨折或者其他原因，手臂不能自由活动，需要工作人员将手臂托起，进行上药，从而给工作人员增加了工作量，且还不方便工作人员进行工作，造成了不必要的麻烦，为此，我们提出了一种医疗护理的晨检车。

实用新型内容

[0004] 针对现有技术的不足，本实用新型提供了一种医疗护理的晨检车，具备方便给手臂上药等优点，解决了传统的晨检车不方便上药的问题。

[0005] 为实现上述目的，本实用新型提供如下技术方案：一种医疗护理的晨检车，包括晨检车本体，所述晨检车本体的右侧外表面固定安装有固定板，所述固定板与晨检车本体的底部均固定安装有数量为两个的万向轮，所述晨检车本体的外表面活动安装有收纳箱，所述晨检车本体的外表面活动安装有收纳屉，所述固定板的顶部固定安装有数量为两个的电动伸缩杆，所述固定板的顶部固定安装有垃圾桶，两个所述电动伸缩杆的顶部固定安装有功能结构，所述晨检车本体的顶部固定安装有医用放置盘，所述晨检车本体的左侧外表面固定安装有把手；

[0006] 所述功能结构包括位于电动伸缩杆顶部的放置台，所述放置台的外表面活动安装有螺纹杆，所述放置台的内部位于螺纹杆的外表面螺纹连接有数量为两个的螺纹块，两个所述螺纹块的顶部均固定安装有延伸至放置台顶部的连接块，两个所述连接块的顶部均固定安装有夹持块，所述放置台的顶部固定安装有数量为两个的放置块，所述放置台的顶部固定安装有固定筒，所述固定筒的左侧外表面螺纹连接有螺杆，所述固定筒的内部活动安装有活动杆，所述活动杆的顶部固定安装有输液架。

[0007] 进一步，所述活动杆的左侧外表面开设有数量为七个的螺纹槽，且螺纹槽的内壁与螺杆的外表面相适配。

[0008] 进一步，两个所述夹持块相对一侧外表面均开设有弧形凹槽，所述放置块的顶部开设有弧形凹槽。

[0009] 进一步，所述螺纹杆为双向螺纹，所述收纳箱的外表面活动安装有数量为两个的开关门。

[0010] 进一步，所述放置台的顶部开设有数量为两个的滑槽，两个所述滑槽的内壁均与连接块的外表面相适配。

[0011] 进一步，所述螺纹杆的左侧外表面通过轴承与放置台的左侧内壁连接，所述输液架的底部固定安装有数量为两个的挂钩。

[0012] 与现有技术相比，本申请的技术方案具备以下有益效果：

[0013] 该医疗护理的晨检车，通过使用收纳屉和收纳箱便于对药品与医疗器械进行收纳，可收纳较多的药品和使用设备，减少来回取拿的时间，减少工作人员的劳动强度，通过设有输液架方便取拿各种药液，避免混装时锋利的医疗器具划破药液的封装袋，且可以通过设有螺杆配合螺纹槽从而可以调节活动杆的高度，从而调节输液架的高度的效果，在使用时可以推动把手通过万向轮带动设备进行移动，电动伸缩杆可根据使用者的身宽进行调节，增加使用者的舒适性，当需要给骨科病人进行上药时，先将患者的肢体放置在放置块上的弧形凹槽上，然后通过旋转螺纹杆使两个螺纹块相对运动，进而通过两个连接块带动两个夹持块做相对运动，将患者的肢体进行固定，再给患者进行上药。

附图说明

[0014] 图1为本实用新型结构示意图；

[0015] 图2为本实用新型功能结构正面剖视图；

[0016] 图3为本实用新型功能结构图2中A处放大图。

[0017] 图中：1、晨检车本体；2、固定板；3、万向轮；4、收纳箱；5、收纳屉；6、电动伸缩杆；7、垃圾桶；8、功能结构；801、放置台；802、螺纹杆；803、螺纹块；804、连接块；805、夹持块；806、放置块；807、固定筒；808、螺杆；809、活动杆；810、输液架；9、医用放置盘；10、把手。

具体实施方式

[0018] 下面将结合本实用新型实施例中的附图，对本实用新型实施例中的技术方案进行清楚、完整地描述，显然，所描述的实施例仅仅是本实用新型一部分实施例，而不是全部的实施例。基于本实用新型中的实施例，本领域普通技术人员在没有做出创造性劳动前提下所获得的所有其他实施例，都属于本实用新型保护的范围。

[0019] 请参阅图1-3，本实施例中的一种医疗护理的晨检车，包括晨检车本体1，晨检车本体1的右侧外表面固定安装有固定板2，固定板2与晨检车本体1的底部均固定安装有数量为两个的万向轮3，晨检车本体1的外表面活动安装有收纳箱4，晨检车本体1的外表面活动安装有收纳屉5，固定板2的顶部固定安装有数量为两个的电动伸缩杆6，固定板2的顶部固定安装有垃圾桶7，两个电动伸缩杆6的顶部固定安装有功能结构8，晨检车本体1的顶部固定安装有医用放置盘9，晨检车本体1的左侧外表面固定安装有把手10。

[0020] 功能结构8包括位于电动伸缩杆6顶部的放置台801，放置台801的外表面活动安装有螺纹杆802，放置台801的内部位于螺纹杆802的外表面螺纹连接有数量为两个的螺纹块803，两个螺纹块803的顶部均固定安装有延伸至放置台801顶部的连接块804，两个连接块804的顶部均固定安装有夹持块805，放置台801的顶部固定安装有数量为两个的放置块806，放置台801的顶部固定安装有固定筒807，固定筒807的左侧外表面螺纹连接有螺杆808，固定筒807的内部活动安装有活动杆809，活动杆809的顶部固定安装有输液架810。

[0021] 在图2中，通过开设有螺纹槽，从而配合螺杆808从而可以对活动杆809进行固定的效果，从而实现了可以调节活动杆809的高度的效果，通过在夹持块805的外表面开设有弧

形凹槽，从而可以实现夹持时更好的贴合患者的肢体。

[0022] 在图2中，通过在放置块806的顶部开设有弧形凹槽，从而可以实现方便手臂方便放置在放置块806的顶部，然后通过将螺纹杆802设为双向螺纹，从而可以实现螺纹杆802的转动可以带动两个螺纹块803相对或相反运动的效果。

[0023] 在图2和图3中，通过设有滑槽，从而可以对连接块804进行限位，进而对螺纹块803进行限位，从而可以实现螺纹杆802的转动带动螺纹块803移动的效果，通过设有挂钩从而方便将药液挂在输液架810上。

[0024] 综上所述，该医疗护理的晨检车，通过使用收纳屉5和收纳箱4便于对药品与医疗器械进行收纳，可收纳较多的药品和使用设备，减少来回取拿的时间，减少工作人员的劳动强度，通过设有输液架810方便取拿各种药液，避免混装时锋利的医疗器具划破药液的封装袋，且可以通过设有螺杆808配合螺纹槽从而可以调节活动杆809的高度，从而调节输液架810的高度的效果，在使用时可以推动把手10通过万向轮3带动设备进行移动，电动伸缩杆6可根据使用者的身宽进行调节，增加使用者的舒适性，当需要给骨科病人进行上药时，先将患者的肢体放置在放置块806上的弧形凹槽上，然后通过旋转螺纹杆802使两个螺纹块803相对运动，进而通过两个连接块804带动两个夹持块805做相对运动，将患者的肢体进行固定，再给患者进行上药。

[0025] 需要说明的是，在本文中，诸如第一和第二等之类的关系术语仅仅用来将一个实体或者操作与另一个实体或操作区分开来，而不一定要求或者暗示这些实体或操作之间存在任何这种实际的关系或者顺序。而且，术语“包括”、“包含”或者其任何其他变体意在涵盖非排他性的包含，从而使得包括一系列要素的过程、方法、物品或者设备不仅包括那些要素，而且还包括没有明确列出的其他要素，或者是还包括为这种过程、方法、物品或者设备所固有的要素。在没有更多限制的情况下，由语句“包括一个……”限定的要素，并不排除在包括所述要素的过程、方法、物品或者设备中还存在另外的相同要素。

[0026] 尽管已经示出和描述了本实用新型的实施例，对于本领域的普通技术人员而言，可以理解在不脱离本实用新型的原理和精神的情况下可以对这些实施例进行多种变化、修改、替换和变型，本实用新型的范围由所附权利要求及其等同物限定。

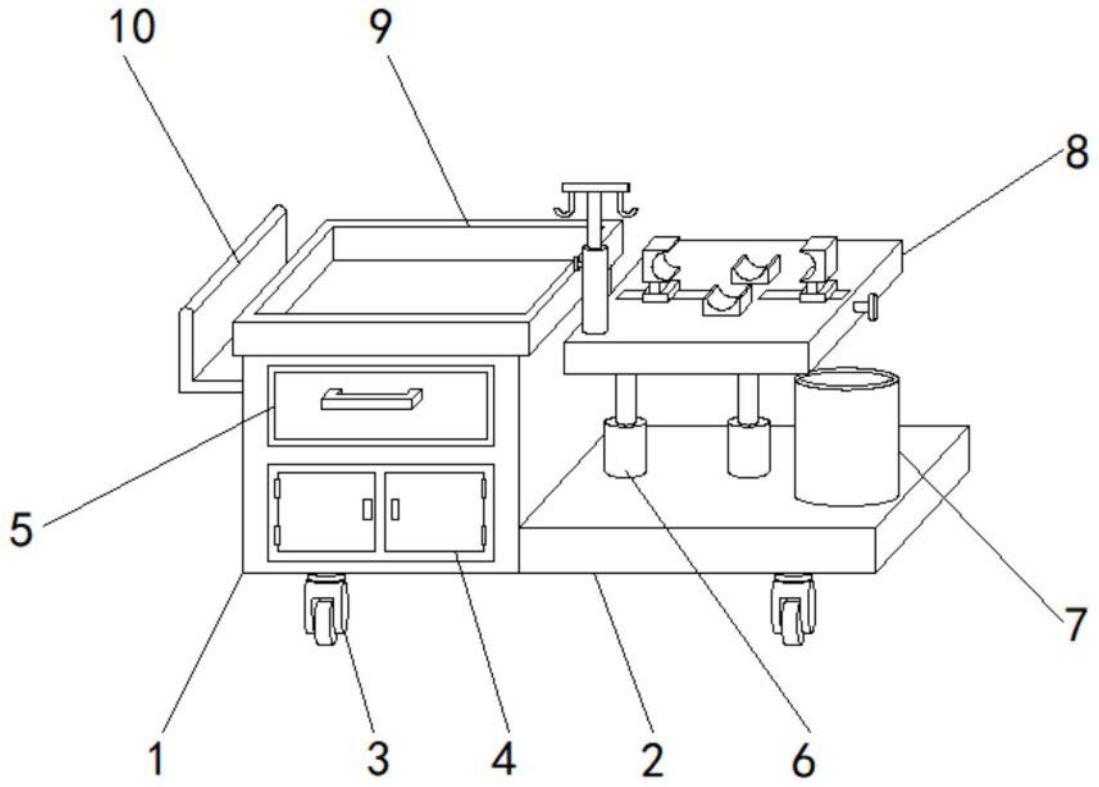

图1

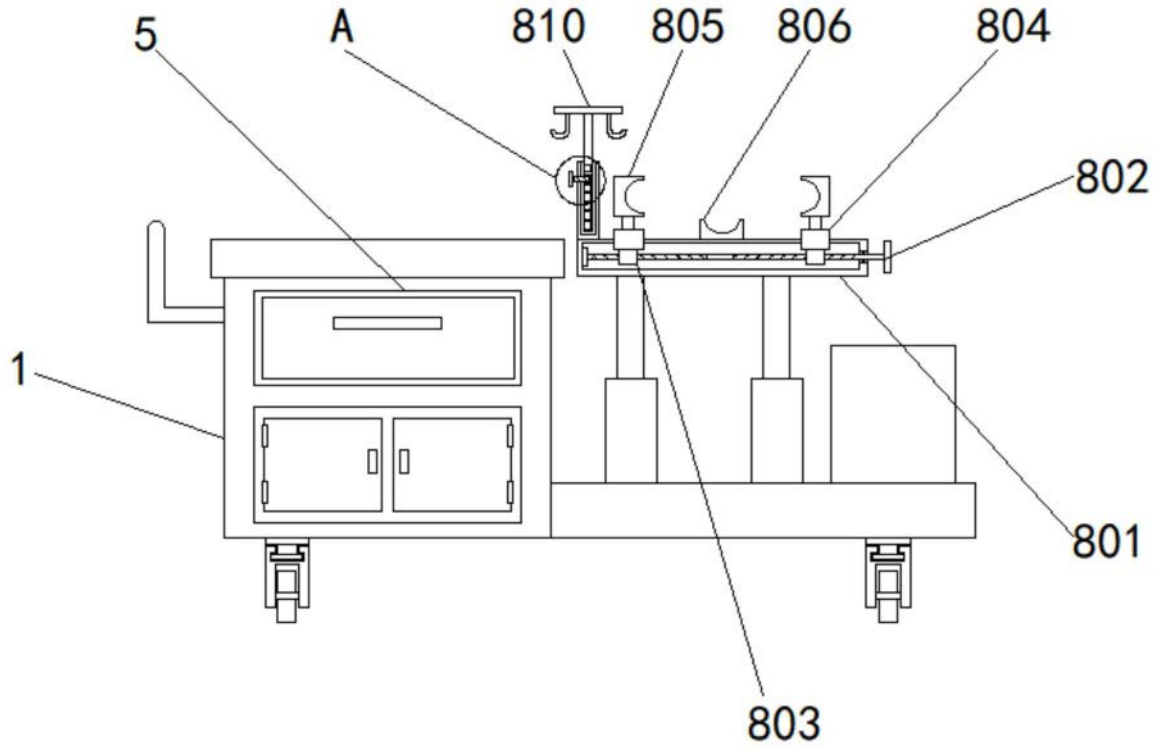

图2

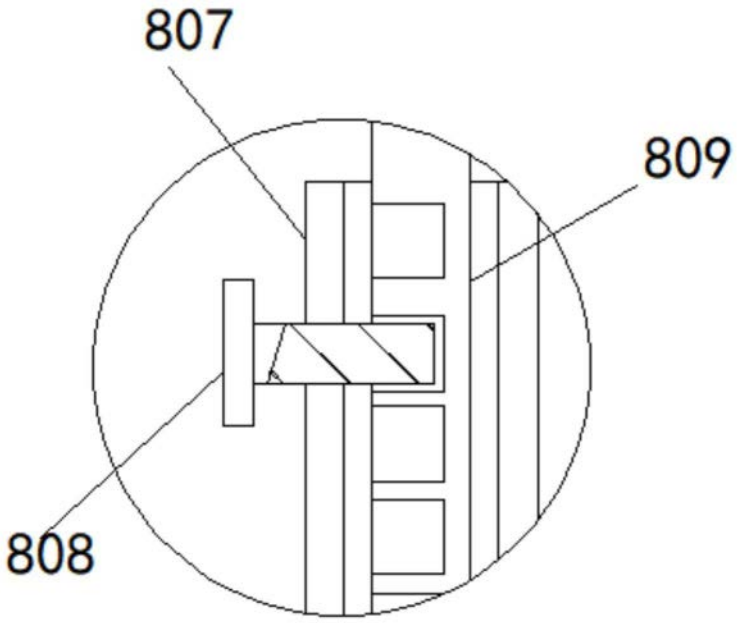

图3