(19)中华人民共和国国家知识产权局

(12)实用新型专利

(10)授权公告号 CN 204952046 U
(45)授权公告日 2016.01.13

(21)申请号 201520613268.2

(22)申请日 2015.08.15

(73)专利权人 江阴振江生物科技有限公司
地址 214400 江苏省无锡市江阴市临港街道西石桥社区三宝村

(72)发明人 卜春华

(74)专利代理机构 江阴大田知识产权代理事务所（普通合伙） 32247
代理人 杨新勇

(51)Int.Cl.
A63B 3/00(2006.01)
H01L 31/042(2014.01)
H02J 7/00(2006.01)
F21V 33/00(2006.01)
H04B 1/06(2006.01)
F21Y 101/02(2006.01)

权利要求书1页 说明书2页 附图1页

(54)实用新型名称

一种多功能双杠

(57)摘要

本实用新型公开一种多功能双杠，包括：双杠、太阳能电池板、蓄电池、电风扇、收音机模块，双杠与太阳能电池板的一端连接，太阳能电池板的另一端与蓄电池连接，蓄电池用于存储太阳能电池板产生的电能，蓄电池与电风扇连接，蓄电池用于为电风扇提供电能，蓄电池还连接有照明设备和收音机模块，照明设备用于为双杠提供照明，蓄电池还连接有一手机充电装置，蓄电池为电风扇提供电能，为人们锻炼提供舒适的环境，同时手机充电器，可以为锻炼身体的人们提供便利的手机充电服务，配套的照明设备可以为给傍晚健身的人们照明。

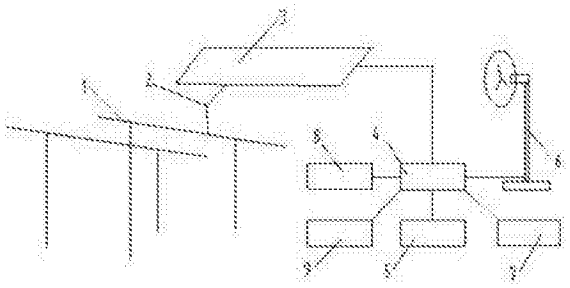

CN 204952046 U

1. 一种多功能双杠，其特征在于，包括：双杠（1）、支架（2）、太阳能电池板（3）、蓄电池（4）、电风扇（6），所述双杠（1）与所述支架（2）固定连接，所述太阳能电池板（3）的一端通过支架（2）与所述双杠（1）连接，所述太阳能电池板（3）的另一端与所述蓄电池（4）连接，所述太阳能电池板（3）产生的电能存储在所述蓄电池（4）中，所述蓄电池（4）与所述电风扇（6）连接，所述蓄电池（4）还连接有一照明设备（5），所述照明设备（5）为一 LED 灯具，所述蓄电池（4）还连接有一收音机模块（8）和一电水壶（9）。

2. 根据权利要求 1 中所述的一种多功能双杠，其特征在于，所述蓄电池（4）还连接有一手机充电装置（7）。

3. 根据权利要求 2 所述的一种多功能双杠，其特征在于，所述手机充电装置（7）的充电接口为 USB 接口。

4. 根据权利要求 1-3 任意一项所述的一种多功能双杠，其特征在于，所述电风扇（6）还设置有能够控制所述电风扇（6）打开或关闭的开关。

一种多功能双杠

技术领域

[0001] 本实用新型涉及一种健身设备，具体涉及一种多功能双杠。

背景技术

[0002] 社区公共空间越来越多的为人们工作之余提供了活动空间，社区的建设也越来越完美，其中社区健身器材就是一项很基本的设施。

[0003] 双杠虽然是极为常见的健身器材，但是要注意不同的姿势将带来不同的健身效果。双杠“屈臂撑”能有效锻炼大臂后侧肌肉和胸大肌，“支撑摆动”能有效锻炼肩关节稳定性。

[0004] 双杠“屈臂撑”分为两种：“夹肘下”指的是身体下降时夹紧肘部，锻炼的是大臂后侧；“分肘下”指的是身体下降时两肘部打开，锻炼的主要是胸大肌下束。双杠“支撑摆动”时一定要身体笔直，以肩为轴去摆动。

[0005] 双杠对锻炼臂力和腹肌力量非常有效果，是深得中老年朋友喜欢的运动，特别是对臂力不足或有小肚腩的人而言，双杠可以有效帮助改善这种情况，让你拥有健康的同时，还塑造出了体型。

[0006] 但是人们在使用双杠锻炼身体的时候由于消耗了很大的体力，就需要得到舒适的锻炼环境，户外锻炼训练器往往没有这种配套设备为人们提供便利服务，就算有这种配套设备也必须依靠电力设备来维持运转，浪费大量的电能。

[0007] 因此，就需要研发一种合理利用能源，并具有服务配套设备的双杠。

实用新型内容

[0008] 为了解决上述技术问题，本实用新型提供一种多功能双杠，包括：双杠、支架、太阳能电池板、蓄电池、电风扇，所述双杠与所述支架固定连接，所述太阳能电池板的一端通过支架与所述双杠连接，所述太阳能电池板的另一端与所述蓄电池连接，所述太阳能电池板产生的电能存储在所述蓄电池中，所述蓄电池与所述电风扇连接，所述蓄电池还连接有一照明设备，所述照明设备为一 LED 灯具，所述蓄电池还连接有一收音机模块和一电水壶。

[0009] 优选地，所述蓄电池还连接有一手机充电装置。

[0010] 具体地，所述手机充电装置的充电接口为 USB 接口。

[0011] 可选地，所述电风扇还设置有能够控制所述电风扇打开或关闭的开关。

[0012] 应用本实用新型，具有如下有益效果：

[0013] 本实用新型提供的一种多功能双杠，配套连接有太阳能电池板，将太阳能转化为电能储存在蓄电池中，蓄电池为电风扇提供电能，为人们锻炼提供舒适的环境，同时配套设备还包括手机充电器，可以为锻炼身体的人们提供便利的手机充电服务，可以缓解人们在外手机没电的困扰，蓄电池还连接有一照明设备，可以为给傍晚健身的人们照明；并且蓄电池还与收音机模块相连，收音机模块可以收听广播为锻炼人们提供愉悦的锻炼环境，同时蓄电池还连接有一电水壶，电水壶可以通过蓄电池中的电能为锻炼人们提供温度适宜的饮

用水。

附图说明

[0014] 为了更清楚地说明本实用新型实施例或现有技术中的技术方案和优点，下面将对实施例或现有技术描述中所需要使用的附图作简单的介绍，显而易见地，下面描述中的附图仅仅是本实用新型的一些实施例，对于本领域普通技术人员来讲，在不付出创造性劳动的前提下，还可以根据这些附图获得其它附图。

[0015] 图 1 是本实用新型实施例提供的一种多功能双杠的结构示意图；

[0016] 图中：1- 双杠，2- 支架，3- 太阳能电池板，4- 蓄电池，5- 照明设备，6- 电风扇，7- 手机充电装置，8- 收音机模块，9- 电水壶。

具体实施方式

[0017] 下面将结合本实用新型实施例中的附图，对本实用新型实施例中的技术方案进行清楚、完整地描述，显然，所描述的实施例仅仅是本实用新型一部分实施例，而不是全部的实施例。基于本实用新型中的实施例，本领域普通技术人员在没有做出创造性劳动的前提下所获得的所有其他实施例，都属于本实用新型保护的范围。

[0018] 请参见图 1，为了解决上述技术问题，本实用新型提供一种多功能双杠，包括：双杠 1、支架 2、太阳能电池板 3、蓄电池 4、电风扇 6，所述双杠 1 与所述支架 2 固定连接，所述太阳能电池板 3 的一端通过支架 2 与所述双杠 1 连接，所述太阳能电池板 3 的另一端与所述蓄电池 4 连接，所述太阳能电池板 3 产生的电能存储在所述蓄电池 4 中，所述蓄电池 4 与所述电风扇 6 连接，所述蓄电池 4 还连接有一照明设备 5，所述照明设备 5 为一 LED 灯具，所述蓄电池 4 还连接有一收音机模块 8 和一电水壶 9。

[0019] 优选地，所述蓄电池 4 还连接有一手机充电装置 7。

[0020] 具体地，所述手机充电装置 7 的充电接口为 USB 接口。

[0021] 可选地，所述电风扇 6 还设置有能够控制所述电风扇 6 打开或关闭的开关。

[0022] 应用本实用新型，具有如下有益效果：

[0023] 本实用新型提供的一种多功能双杠，配套连接有太阳能电池板，将太阳能转化为电能储存在蓄电池中，蓄电池为电风扇提供电能，为人们锻炼提供舒适的环境，同时配套设备还包括手机充电器，可以为锻炼身体的人们提供便利的手机充电服务，可以缓解人们在外手机没电的困扰，蓄电池还连接有一照明设备，可以为给傍晚健身的人们照明；并且蓄电池还与收音机模块相连，收音机模块可以收听广播为锻炼人们提供愉悦的锻炼环境，同时蓄电池还连接有一电水壶，电水壶可以通过蓄电池中的电能为锻炼人们提供温度适宜的饮用水。

[0024] 以上所述是本实用新型的优选实施方式，应当指出，对于本技术领域的普通技术人员来说，在不脱离本实用新型原理的前提下，还可以做出若干改进和润饰，这些改进和润饰也视为本实用新型的保护范围。

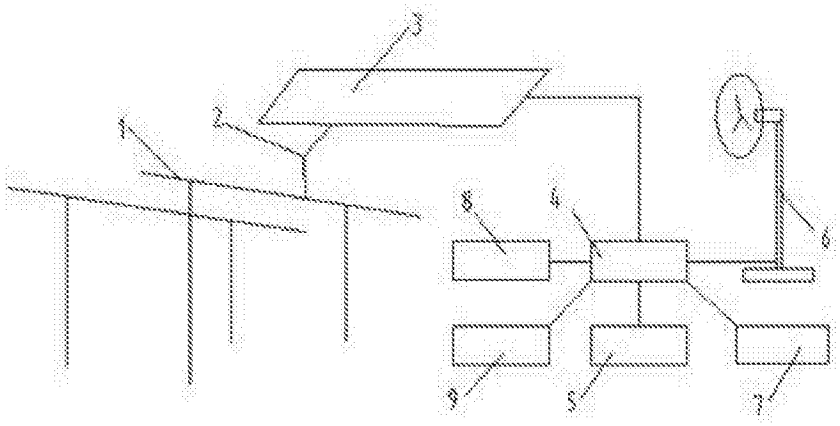

图 1