D228529

(19)中華民國智慧財產局

(12)設計說明書公告本　**(11)證書號數：TW D228529 S**

(45)公告日： 中華民國 112 (2023) 年 11 月 11 日

(21)申請案號：112301592　(22)申請日： 中華民國 112 (2023) 年 04 月 06 日

(51)LOC.(13)Cl.：23-06

(30)優先權：2022/10/07　日本　2022-021757

(71)申請人：日商東麗股份有限公司 (日本) TORAY INDUSTRIES, INC.　(JP)
日本

(72)設計人：庄津源 ZHUANG, JINYUAN (CN) ；張明富 ZHANG, MINGFU (CN) ；宍戶良謙 SHISHIDO, RYOKEN (JP) ；市之瀨友紀子 ICHINOSE, YUKIKO (JP)

(74)代理人：林志剛

(56)參考文獻：

TW	D124469	TW	D129040
TW	D132535	TW	D192508
JP	D1460851		

審查人員：吳珀昭

圖式數：12 共 7 頁

(54)名稱

蓮蓬頭之部分

代表圖：

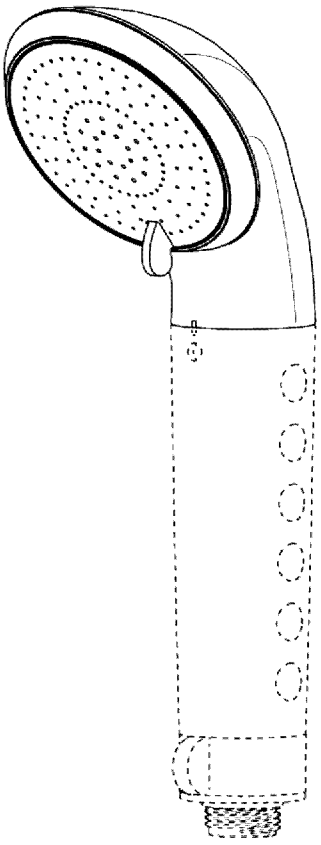

【立體圖1】

公告本

D228529

【設計說明書】

【中文設計名稱】蓮蓬頭之部分

【英文設計名稱】SHOWER HEAD

【物品用途】

【0001】本設計的物品是蓮蓬頭。

【設計說明】

【0002】圖式所揭露之虛線部分，為本案不主張設計之部分。

【0003】呈現於各圖的細線，皆為用來表現立體形狀。「參考圖1」是從背面斜看本設計之蓮蓬頭的參考照片。「參考圖2」是從背面觀看本設計之蓮蓬頭的參考照片。「參考圖3」是從右側面觀看本設計之蓮蓬頭的參考照片。

【設計圖式】

（指定代表圖）

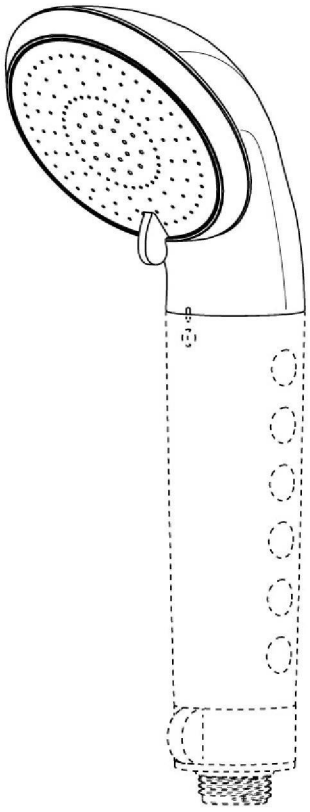

【立體圖1】

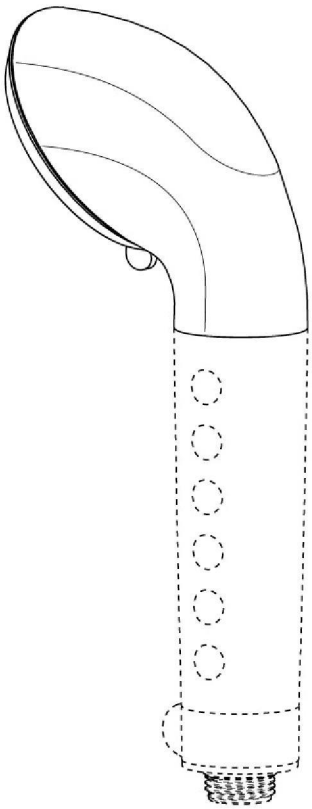

【立體圖2】

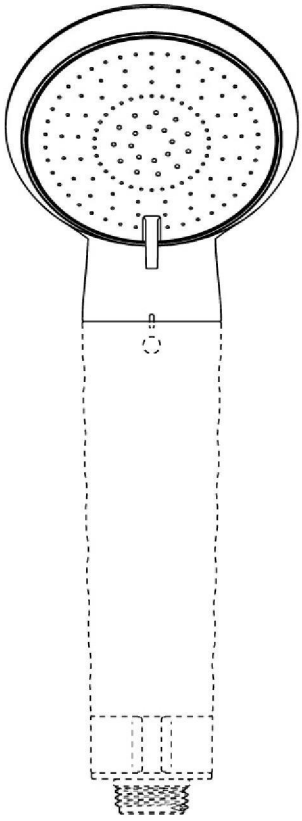

【前視圖】

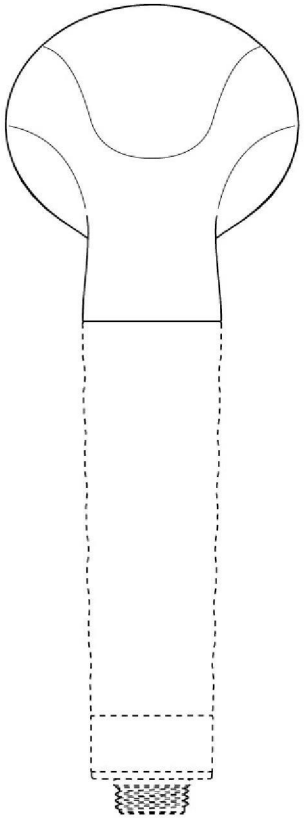

【後視圖】

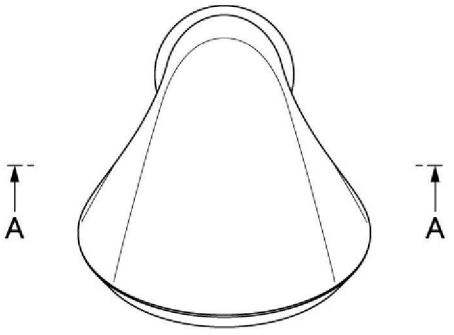

【俯視圖】

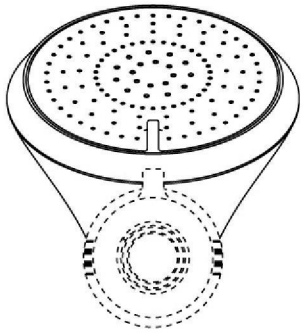

【仰視圖】

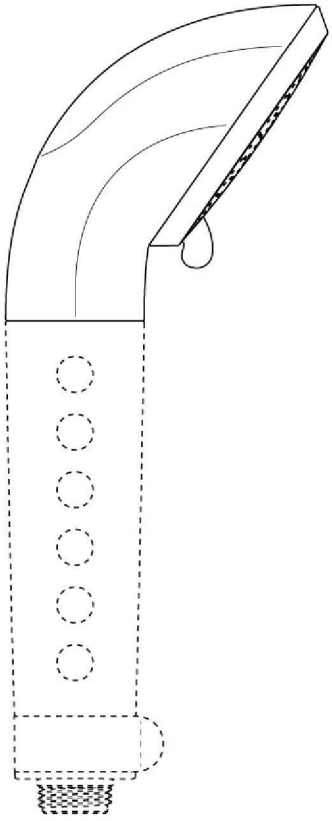

【左側視圖】

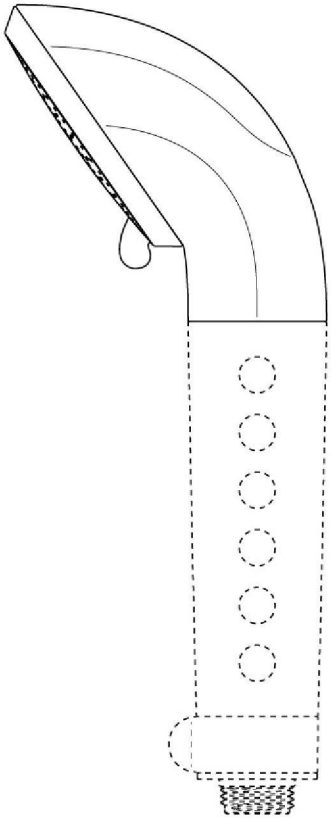

【右側視圖】

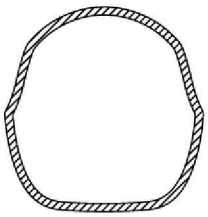

【省略內部機構之A-A剖面圖】



【參考圖1】



【參考圖2】



【參考圖3】