(19)中华人民共和国国家知识产权局

(12)发明专利申请

(10)申请公布号 CN 105643577 A
(43)申请公布日 2016.06.08

(21)申请号 201410652294.6

(22)申请日 2014.11.15

(71)申请人 陕西子竹电子有限公司
地址 710075 陕西省西安市高新区锦业一路72号A-201室

(72)发明人 董焕萍 张天彪

(74)专利代理机构 西安创知专利事务所 61213
代理人 刘崇义

(51)Int.Cl.
*B25H 1/16*(2006.01)

权利要求书1页 说明书2页 附图1页

(54)发明名称

一种可升降的工作台装置

(57)摘要

本发明公开了一种可升降的工作台装置，包括工作台，工作台的下方平行设置有机架，所述工作台和机架之间平行设置有多个连接杆，连接杆的一端转动连接在机架上，另一端转动连接在工作台上，连接杆通过支撑杆支撑在机架上，所述机架的上表面和连接杆靠近机架一侧的侧面上均设置有凹槽，所述凹槽内设置有连续的卡齿，所述支撑杆的两端均设置有与所述卡齿匹配卡接的用于支撑连接杆的卡块，所述支撑杆垂直设置于机架的上表面，所述凹槽的宽度不小于支撑杆的宽度，所述支撑杆的材质为钢材。本发明的装置运行平稳，操作方便，为装配不同大小的零部件提供方便，提高工人的工作效率，满足装配现代化的需求。

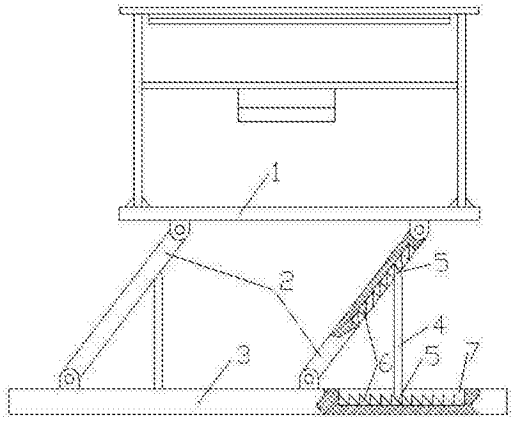


CN 105643577 A

1. 一种可升降的工作台装置，包括工作台 (1)，其特征在于：所述工作台 (1) 的下方平行设置有机架 (3)，所述工作台 (1) 和机架 (3) 之间平行设置有多个连接杆 (2)，所述连接杆 (2) 的一端转动连接在机架 (3) 上，另一端转动连接在工作台 (1) 上，所述连接杆 (2) 通过支撑杆 (4) 支撑在机架 (3) 上，所述机架 (3) 的上表面和连接杆 (2) 靠近机架 (3) 一侧的侧面上均设置有凹槽 (7)，所述凹槽 (7) 内设置有连续的卡齿 (6)，所述支撑杆 (4) 的两端均设置有与所述卡齿 (6) 匹配卡接的用于支撑连接杆 (2) 的卡块 (5)，所述支撑杆 (4) 垂直设置于机架 (3) 的上表面，所述凹槽 (7) 的宽度不小于支撑杆 (4) 的宽度，所述支撑杆 (4) 的材质为钢材。

2. 按照权利要求 1 所述的一种可升降的工作台装置，其特征在于：所述连接杆 (2) 为长方体结构。

3. 按照权利要求 1 所述的一种可升降的工作台装置，其特征在于：所述支撑杆 (4) 的主体部分为圆柱体。

4. 按照权利要求 1 所述的一种可升降的工作台装置，其特征在于：所述连接杆 (2) 的数量为 2 ～ 4 个。

5. 按照权利要求 1 所述的一种可升降的工作台装置，其特征在于：所述凹槽 (7) 的宽度为支撑杆 (4) 宽度的 1.2 倍。

# 一种可升降的工作台装置

## 技术领域

[0001] 本发明属于电子产品装配设备技术领域，具体涉及一种可升降的工作台装置。

## 背景技术

[0002] 目前现有的装配线上均是不可调节高度的装配台，装配大小不同的零部件时操作很不方便，有时需要借助一定的工具才能完成，这就造成了工人工作效率低，装配不人性化，不能满足装配现代化的要求。

## 发明内容

[0003] 本发明所要解决的技术问题在于针对上述现有技术中的不足，提供一种可升降的工作台装置，其为装配不同大小的零部件提供方便，提高工人的工作效率。

[0004] 为解决上述技术问题，本发明采用的技术方案是：一种可升降的工作台装置，包括工作台，其特征在于：所述工作台的下方平行设置有机架，所述工作台和机架之间平行设置有多个连接杆，所述连接杆的一端转动连接在机架上，另一端转动连接在工作台上，所述连接杆通过支撑杆支撑在机架上，所述机架的上表面和连接杆靠近机架一侧的侧面上均设置有凹槽，所述凹槽内设置有连续的卡齿，所述支撑杆的两端均设置有与所述卡齿匹配卡接的用于支撑连接杆的卡块，所述支撑杆垂直设置于机架的上表面，所述凹槽的宽度不小于支撑杆的宽度，所述支撑杆的材质为钢材。

[0005] 上述的一种可升降的工作台装置，其特征在于：所述连接杆为长方体结构。

[0006] 上述的一种可升降的工作台装置，其特征在于：所述支撑杆的主体部分为圆柱体。

[0007] 上述的一种可升降的工作台装置，其特征在于：所述连接杆的数量为 2 ～ 4 个。

[0008] 上述的一种可升降的工作台装置，其特征在于：所述凹槽的宽度为支撑杆宽度的 1.2 倍。

[0009] 本发明与现有技术相比具有以下优点：

[0010] 1、本发明的装置中通过水平推动工作台，使连接杆转动，从而带动工作台横向移动同时高度变化，调节工作台的高度至合适位置处后，手动挪动支撑杆的两端卡接在凹槽中使工作台的高度固定。

[0011] 2、本发明的装置运行平稳，操作方便，为装配不同大小的零部件提供方便，提高工人的工作效率，满足装配现代化的需求。

[0012] 下面通过附图和实施例，对本发明的技术方案做进一步的详细描述。

## 附图说明

[0013] 图 1 为本发明的结构示意图。

[0014] 附图标记说明：

[0015] 1—工作台； 2—连接杆； 3—机架；

[0016] 4—支撑杆； 5—卡块； 6—卡齿；

[0017] 7—凹槽。

## 具体实施方式

[0018] 如图 1 所示的一种可升降的工作台装置，包括工作台 1，所述工作台 1 的下方平行设置有机架 3，所述工作台 1 和机架 3 之间平行设置有多个连接杆 2，所述连接杆 2 的一端转动连接在机架 3 上，另一端转动连接在工作台 1 上，所述连接杆 2 通过支撑杆 4 支撑在机架 3 上，所述机架 3 的上表面和连接杆 2 靠近机架 3 一侧的侧面上均设置有凹槽 7，所述凹槽 7 内设置有连续的卡齿 6，所述支撑杆 4 的两端均设置有与所述卡齿 6 匹配卡接的用于支撑连接杆 2 的卡块 5，所述支撑杆 4 垂直设置于机架 3 的上表面，所述凹槽 7 的宽度不小于支撑杆 4 的宽度，有选为所述凹槽 7 的宽度为支撑杆 4 宽度的 1.2 倍，所述支撑杆 4 的材质为钢材。

[0019] 本实施例中，所述连接杆 2 为长方体结构。

[0020] 本实施例中，所述支撑杆 4 的主体部分为圆柱体。

[0021] 本实施例中，所述连接杆 2 的数量为 2 ～ 4 个。

[0022] 使用时，工作人员通过水平推动工作台 1，使连接杆 2 转动，从而带动工作台 1 横向移动同时高度变化，调节工作台 1 的高度至合适位置处后，手动挪动支撑杆 4 的两端卡接在凹槽 7 中使工作台 1 的高度固定。

[0023] 以上所述，仅是本发明的较佳实施例，并非对本发明作任何限制，凡是根据本发明技术实质对以上实施例所作的任何简单修改、变更以及等效结构变化，均仍属于本发明技术方案的保护范围内。

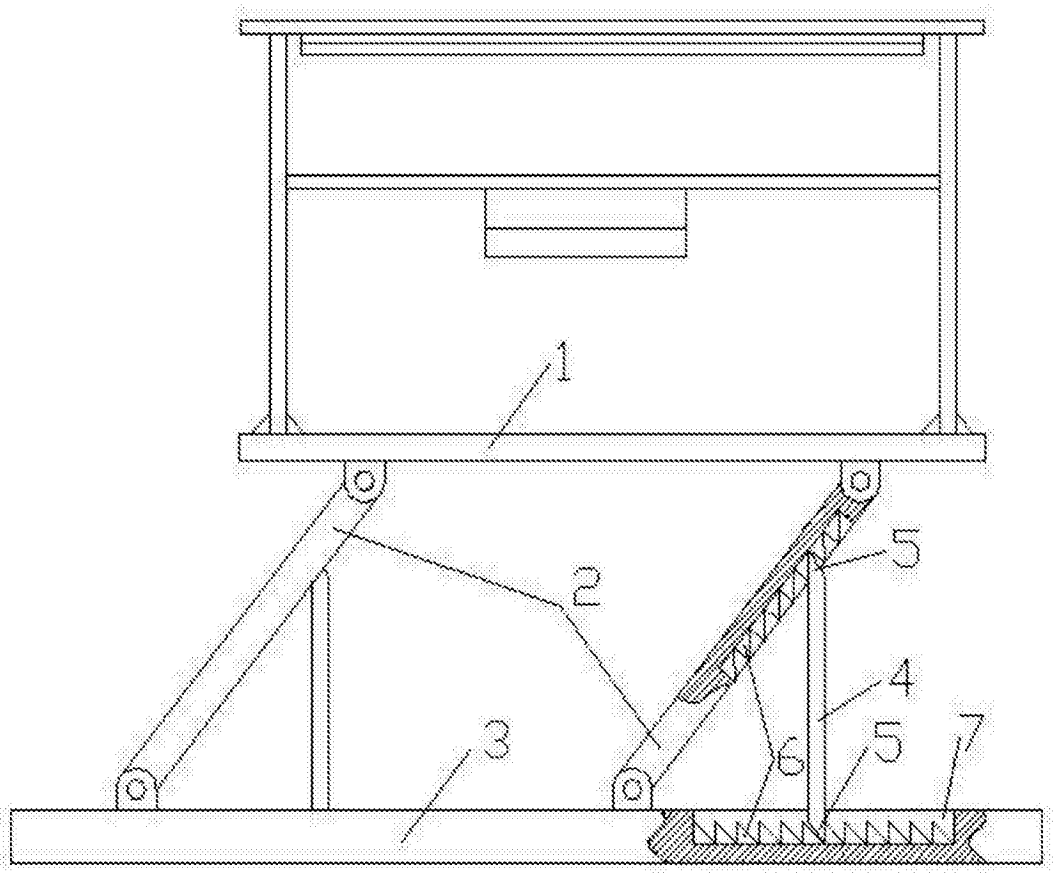


图 1