(19)中华人民共和国国家知识产权局

(12)实用新型专利

(10)授权公告号 CN 210933058 U
(45)授权公告日 2020.07.07

(21)申请号 201921154447.9

(22)申请日 2019.07.22

(73)专利权人 蓝伟恩
地址 530215 广西壮族自治区南宁市兴宁区长堽路二里1号

(72)发明人 蓝伟恩 龚贝贝 周清 陈业超 黄雪梅 温玫 陈向斓 黄范玲

(74)专利代理机构 南宁智卓专利代理事务所（普通合伙）45129
代理人 谭月萍

(51)Int.Cl.
A61M 3/02(2006.01)
A61M 1/00(2006.01)

权利要求书1页 说明书3页 附图2页

(54)实用新型名称

一种可防脱落的肛管冲洗负压引流装置

(57)摘要

本实用新型公开了一种可防脱落的肛管冲洗负压引流装置，包括肛管、冲洗管、气囊、引流管、第一引流瓶及第二引流瓶，气囊设置于肛管的前端，冲洗管的前端穿过肛管的管壁，并由肛管的前端引出，引流管的前端穿过肛管的管壁，并在靠近气囊的后侧引出，引流管的后端连接第二引流瓶；还包括防脱落固定带，防脱落固定带呈内裤式结构，内裤式防脱落固定带上设置有供肛管通过的开口，开口与病人的肛门位置匹配，开口两侧的防脱落固定带上设有肛管固定带。本实用新型具有结构简单、安全实用的优点，方便吸干净气囊、肛管、肛管与直肠间隙的大便，且可防止患者因腹内压增加、肛门松弛而导致肛管脱落，避免了反复地插管与拔管，减少了患者的不适感。

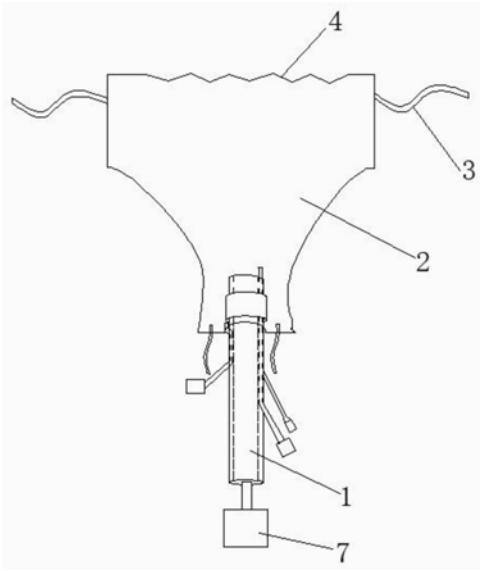

CN 210933058 U

1.一种可防脱落的肛管冲洗负压引流装置,其特征在于:包括肛管、冲洗管、气囊、引流管、第一引流瓶及第二引流瓶,所述气囊设置于肛管的前端,所述冲洗管的前端穿过肛管的管壁,并由肛管的前端引出,所述肛管的后端连接第一引流瓶,所述引流管的前端穿过肛管的管壁,并在靠近气囊的后侧引出,所述引流管的后端连接第二引流瓶;还包括防脱落固定带,所述防脱落固定带呈内裤式结构,所述内裤式防脱落固定带上设置有供肛管通过的开口,所述开口与病人的肛门位置匹配,所述开口两侧的防脱落固定带上设有肛管固定带。

2.根据权利要求1所述的可防脱落的肛管冲洗负压引流装置,其特征在于:所述肛管的管壁为具有夹层的双层结构,所述冲洗管的前端穿过肛管的管壁进入肛管的夹层中,再穿出管壁由肛管的前端引出。

3.根据权利要求2所述的可防脱落的肛管冲洗负压引流装置,其特征在于:所述引流管的前端穿过肛管的管壁进入肛管的夹层中,再在靠近气囊的后侧肛管管壁引出。

4.根据权利要求1所述的可防脱落的肛管冲洗负压引流装置,其特征在于:所述冲洗管上设置有第一开关夹,所述引流管上设置有第二开关夹。

5.根据权利要求1所述的可防脱落的肛管冲洗负压引流装置,其特征在于:还包括气囊管及气囊充气口,所述气囊通过气囊管与气囊充气口连接。

6.根据权利要求1所述的可防脱落的肛管冲洗负压引流装置,其特征在于:所述防脱落固定带包括前片及后片,所述前片的下端与后片的下端连接,所述前片及后片的上端两侧分别对应设置有连接带,所述前片及后片的中部设置有松紧带。

7.根据权利要求1所述的可防脱落的肛管冲洗负压引流装置,其特征在于:所述肛管固定带为两个或两个以上的系带。

一种可防脱落的肛管冲洗负压引流装置

技术领域

[0001] 本实用新型涉及医学护理技术领域，尤其涉及一种可防脱落的肛管冲洗负压引流装置。

背景技术

[0002] 目前，针对老年人的长期便秘问题，采用普通灌肠效果不佳时，大都使用被动引流装置帮助其排便，也有设计采用主动冲洗引流装置。临床实践发现，由于引流时负压的持续吸引，主动冲洗引流装置的气囊与直肠间的间隙变大，导致有粪便从间隙外漏，外漏的粪便会弄脏肛门周围及患者衣服、床单等，严重者还会导致患者肛周皮肤感染，影响患者的生活质量；另外，对于肛门松弛的患者，无法单纯靠气囊进行固定，当患者的腹内压增加时，肛管容易掉落，而反复的插管与拔管，会大大增加患者的不适，更加大肛周及直肠的损害。

实用新型内容

[0003] 本实用新型的目的在于：提供一种结构简单、使用方便，且可防粪便外漏及防肛管脱落的可防脱落的肛管冲洗负压引流装置。

[0004] 为了实现上述实用新型目的，本实用新型采用的技术方案如下：

[0005] 一种可防脱落的肛管冲洗负压引流装置，包括肛管、冲洗管、气囊、引流管、第一引流瓶及第二引流瓶，所述气囊设置于肛管的前端，所述冲洗管的前端穿过肛管的管壁，并由肛管的前端引出，所述肛管的后端连接第一引流瓶，所述引流管的前端穿过肛管的管壁，并在靠近气囊的后侧引出，所述引流管的后端连接第二引流瓶；还包括防脱落固定带，所述防脱落固定带呈内裤式结构，所述内裤式防脱落固定带上设置有供肛管通过的开口，所述开口与病人的肛门位置匹配，所述开口两侧的防脱落固定带上设有肛管固定带。

[0006] 较佳地，所述肛管的管壁为具有夹层的双层结构，所述冲洗管的前端穿过肛管的管壁进入肛管的夹层中，再穿出管壁由肛管的前端引出。

[0007] 较佳地，所述引流管的前端穿过肛管的管壁进入肛管的夹层中，再在靠近气囊的后侧肛管管壁引出。

[0008] 较佳地，所述冲洗管上设置有第一开关夹，所述引流管上设置有第二开关夹。

[0009] 较佳地，还包括气囊管及气囊充气口，所述气囊通过气囊管与气囊充气口连接。

[0010] 较佳地，所述防脱落固定带包括前片及后片，所述前片的下端与后片的下端连接，所述前片及后片的上端两侧分别对应设置有连接带，所述前片及后片的中部设置有松紧带。

[0011] 较佳地，所述肛管固定带为两个或两个以上的弹力系带。

[0012] 综上所述，由于采用了上述技术方案，本实用新型的有益效果是：

[0013] (1)本实用新型通过肛管、冲洗管、气囊、引流管、第一引流瓶及第二引流瓶的设置，方便吸干净气囊、肛管与直肠间隙的大便，避免外漏的粪便弄脏肛门周围及患者衣服、床单等；本实用新型中气囊为一次固定，防脱落固定带为二次固定，通过本实用新型防脱落

固定带的设置，对肛管起到更牢固的固定作用，防止患者因咳嗽等腹内压增加而导致肛管脱落，避免了反复地插管与拔管，减少了患者的不适感。

[0014] (2)本实用新型具有结构简单、安全实用的优点，能充分冲洗直肠，针对无法保留灌肠的患者，可以达到保留灌肠的目的；针对大便失禁的患者，其可收集大便，防止患者引起失禁性皮炎，防止肛周皮肤感染，减轻患者痛苦，减少费用支出，增加患者满意度，同时减少护士进行肛周护理次数，减轻护士工作量。

附图说明

[0015] 图1为本实用新型的一种可防脱落的肛管冲洗负压引流装置的整体结构示意图；

[0016] 图2为本实用新型的肛管的结构示意图；

[0017] 图3为本实用新型的防脱落固定带的结构示意图。

[0018] 其中，1-肛管，2-防脱落固定带，3-连接带，4-松紧带，5-肛管固定带，6-开口，7-第一引流瓶，8-夹层，9-引流管，10-气囊，11-第二引流瓶，12-冲洗管，13-气囊管，14-气囊充气口。

具体实施方式

[0019] 为使本实用新型的目的、技术方案及优点更加清楚明白，以下举出优选实施例，对本实用新型进一步详细说明。然而，需要说明的是，说明书中列出的许多细节仅仅是为了使读者对本实用新型的一个或多个方面有一个透彻的理解，即便没有这些特定的细节也可以实现本实用新型的这些方面。

[0020] 实施例1

[0021] 如图1-2所示，本实用新型的一种可防脱落的肛管冲洗负压引流装置，包括肛管1、冲洗管12、气囊10、引流管9、第一引流瓶7及第二引流瓶11，所述气囊10设置于肛管1的前端，所述冲洗管12的前端穿过肛管1的管壁，并由肛管1的前端引出，所述肛管1的后端连接第一引流瓶7，所述引流管9的前端穿过肛管1的管壁，并在靠近气囊10的后侧引出，此种设计方便吸干净气囊、肛管1与直肠间隙的大便，避免外漏的粪便弄脏肛门周围及患者衣服、床单等；所述引流管9的后端连接第二引流瓶11，所述肛管1的管壁为具有夹层8的双层结构，所述冲洗管12的前端穿过肛管1的管壁进入肛管1的夹层8中，再穿出管壁由肛管1的前端引出，所述引流管9的前端穿过肛管1的管壁进入肛管1的夹层中，再在靠近气囊10的后侧肛管管壁引出，所述冲洗管12上设置有第一开关夹，所述引流管9上设置有第二开关夹，还包括气囊管13及气囊充气口14，所述气囊10通过气囊管13与气囊充气口14连接；

[0022] 如图1及3所示，还包括防脱落固定带2，所述防脱落固定带2呈内裤式结构，所述内裤式防脱落固定带2上设置有供肛管1通过的开口6，所述开口6与病人的肛门位置匹配，所述开口6两侧的防脱落固定带1上设有肛管固定带5；所述防脱落固定带1包括前片及后片，所述前片的下端与后片的下端连接，所述前片及后片的上端两侧分别对应设置有连接带3，所述前片及后片的中部设置有松紧带4，松紧带可根据患者的胖瘦情况相应的调节大小；所述肛管固定带5为两个或两个以上的系带。

[0023] 使用时，先将防脱落固定带放于患者上，调节好位置后，将防脱落固定带前后片两端的连接带系紧，然后将肛管经润滑后从防脱落固定带的开口穿过插入肛肠，用两端肛管

固定带与肛管绑紧，使肛管与防脱落固定带绑牢；然后通过气囊充气口充气，使气囊达到充盈状态，保持密闭，起到一次固定作用；然后通过冲洗管充入冲洗液，如冷盐水冲洗，达到降温作用，开塞露加盐水冲洗，达到灌肠作用；经过冲洗大便，在负压作用下，大便经过肛管排出至第一引流瓶，因为实际使用时，气囊与直肠间会有缝隙，当有大便漏出时，通过负压作用，漏出的大便由引流管排出至第二引流瓶；然后给气囊放气，使气囊塌陷，负压吸引，通过冲洗管冲洗，充分洗净，再通过引流管吸干净肛管与直肠间隙的大便。冲洗管上的第一开关夹，可控制冲洗的流量大小，缓解肠胀气及腹腔压力，引流管上的第二开关加可控制引流的流量大小；当不冲洗时，关闭冲洗管及引流管，然后再拆除防脱落固定带，并将肛管从肛肠取出即可。

[0024] 以上所述仅是本实用新型的优选实施方式，应当指出，对于本技术领域的普通技术人员来说，在不脱离本实用新型原理的前提下，还可以作出若干改进和润饰，这些改进和润饰也应视为本实用新型的保护范围。

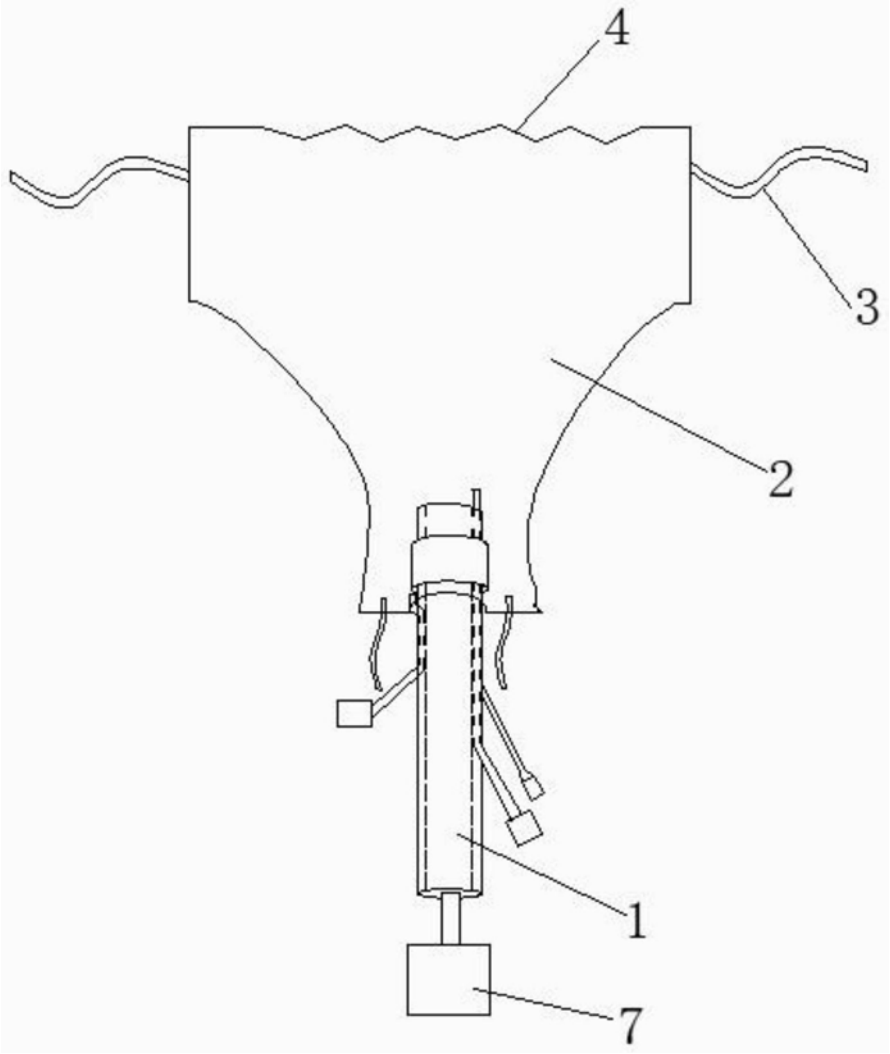

图1

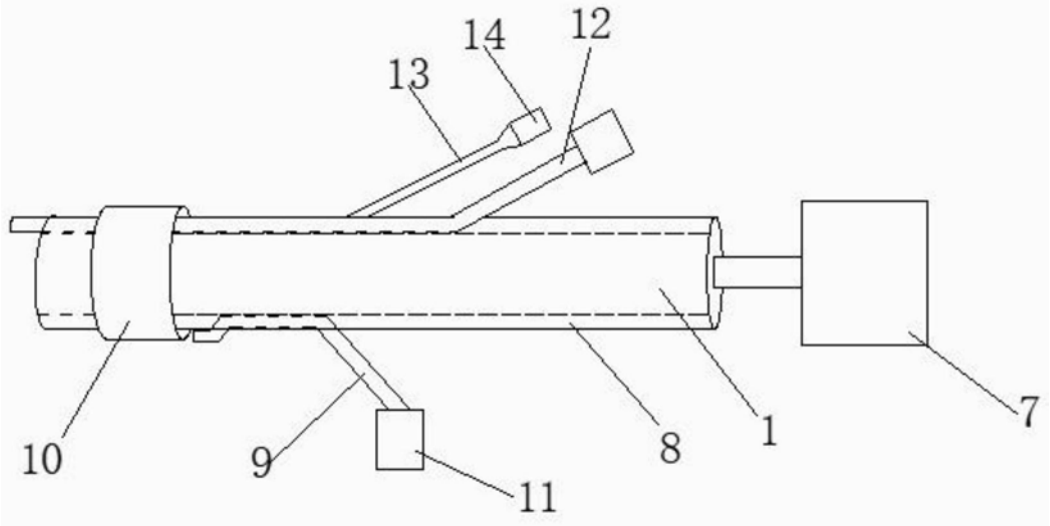

图2

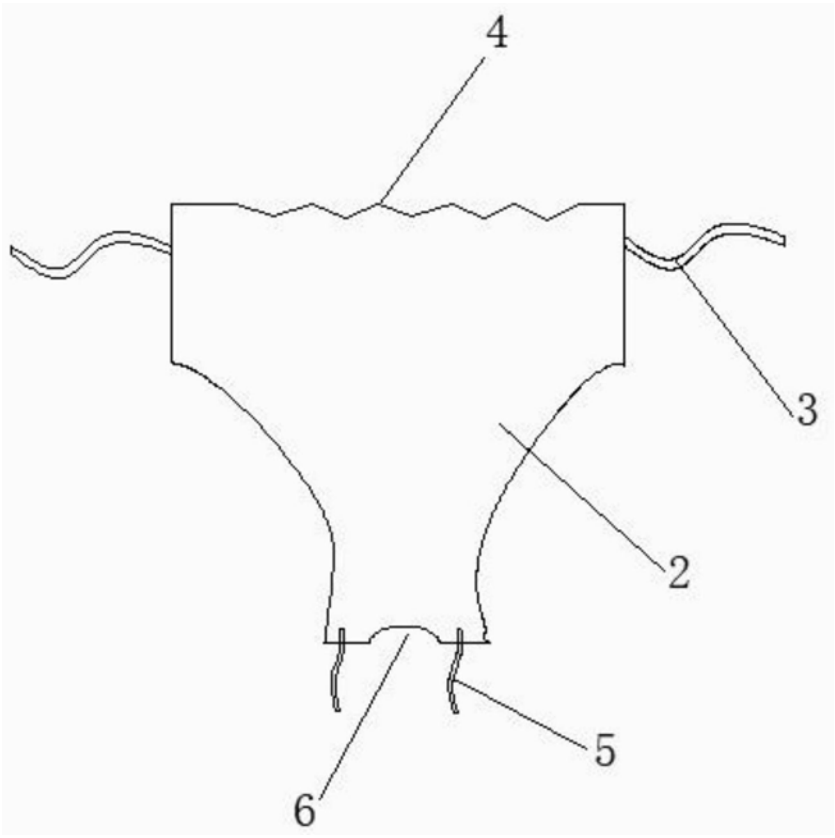

图3