(19)国家知识产权局

(12)实用新型专利

(10)授权公告号 CN 217491994 U
(45)授权公告日 2022.09.27

(21)申请号 202221574962.4

(22)申请日 2022.06.22

(73)专利权人 范小华
地址 212000 江苏省镇江市京口区正东路20号镇江市妇幼保健院妇科

(72)发明人 范小华

(74)专利代理机构 北京深川专利代理事务所(普通合伙) 16058
专利代理师 郑凯

(51)Int.Cl.
B08B 9/023(2006.01)
B08B 9/027(2006.01)
B08B 13/00(2006.01)
F26B 21/00(2006.01)
A61L 2/18(2006.01)

权利要求书1页 说明书4页 附图3页

(54)实用新型名称

一种妇科医生用吸管消毒清洗架

(57)摘要

本实用新型涉及一种消毒清洗架，具体为一种妇科医生用吸管消毒清洗架，属于医疗器械技术领域，包括主体框架、第一吹风式烘干机、第一高压喷头、升降夹持式固定机构、旋转拨动滚筒组、移动式清洗烘干一体机构和排污口，第一吹风式烘干机和第一高压喷头分别安装在主体框架两侧内壁上，主体框架顶侧内壁上悬挂安装有升降夹持式固定机构，旋转拨动滚筒组数量为两组，两组旋转拨动滚筒组通过第一电机转动安装在主体框架两侧内壁上，本实用新型能够改变吸管的夹持固定位置，同时拨动吸管转动，能够对吸管外壁进行全面消毒清洗，吸管倾斜防止消毒液或清洗液在吸管内壁内残留，防止二次污染，清洗彻底，消毒清洗效果好，使用方便，实用性强。

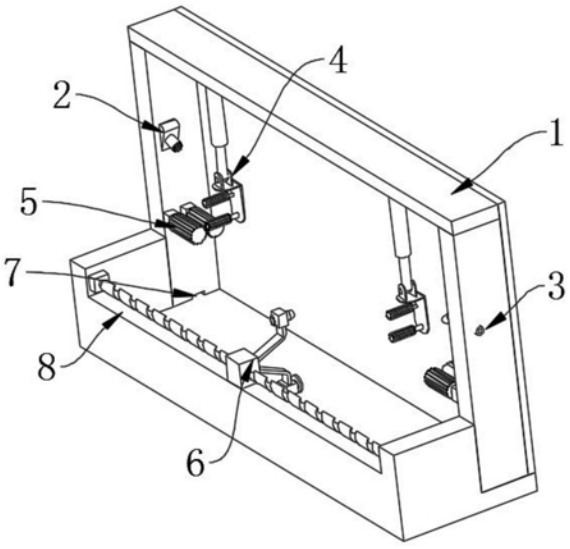

CN 217491994 U

1.一种妇科医生用吸管消毒清洗架,其特征在于:包括主体框架(1)、第一吹风式烘干机(2)、第一高压喷头(3)、升降夹持式固定机构(4)、旋转拨动滚筒组(5)、移动式清洗烘干一体机构(6)和排污口(7),所述第一吹风式烘干机(2)和所述第一高压喷头(3)分别安装在所述主体框架(1)两侧内壁上,且所述第一高压喷头(3)一端外接消毒液管或清洗液管,所述主体框架(1)顶侧内壁上悬挂安装有所述升降夹持式固定机构(4);

所述旋转拨动滚筒组(5)数量为两组,所述主体框架(1)两侧内壁上固定安装有第一电机,两组所述旋转拨动滚筒组(5)均转动连接在所述第一电机输出轴上,且两组所述旋转拨动滚筒组(5)分别位于所述第一吹风式烘干机(2)和所述第一高压喷头(3)下方,所述主体框架(1)前端内壁上开设有滑槽(8),所述移动式清洗烘干一体机构(6)安装在所述滑槽(8)内,且所述主体框架(1)一侧壁上开设有所述排污口(7)。

2.根据权利要求1所述的一种妇科医生用吸管消毒清洗架,其特征在于:所述升降夹持式固定机构(4)包括电动升降柱(401)、转动安装座(402)、L型连接板(403)、挤压伸缩杆(404)、活动夹持滚筒(405)和固定夹持滚筒(406),所述电动升降柱(401)固定安装在所述主体框架(1)顶端内壁上。

3.根据权利要求2所述的一种妇科医生用吸管消毒清洗架,其特征在于:所述L型连接板(403)通过所述转动安装座(402)与所述电动升降柱(401)的伸缩端转动连接,所述挤压伸缩杆(404)固定安装在所述L型连接板(403)顶侧内壁上。

4.根据权利要求3所述的一种妇科医生用吸管消毒清洗架,其特征在于:所述挤压伸缩杆(404)底部安装有第二电机,所述第二电机的输出轴与所述活动夹持滚筒(405)相连接。

5.根据权利要求4所述的一种妇科医生用吸管消毒清洗架,其特征在于:所述固定夹持滚筒(406)转动安装在所述L型连接板(403)底部侧壁上,且所述固定夹持滚筒(406)位于所述活动夹持滚筒(405)下方。

6.根据权利要求1所述的一种妇科医生用吸管消毒清洗架,其特征在于:所述移动式清洗烘干一体机构(6)包括驱动电机(601)、螺纹杆(602)、螺纹滑块(603)、转动安装盘(604)、连接杆(605)、第二吹风式烘干机(606)和第二高压喷头(607),所述驱动电机(601)固定安装在所述滑槽(8)一端侧壁上。

7.根据权利要求6所述的一种妇科医生用吸管消毒清洗架,其特征在于:所述驱动电机(601)的输出轴与所述螺纹杆(602)的一端转动连接,所述螺纹杆(602)另一端转动安装在所述滑槽(8)另一端的侧壁上,所述螺纹滑块(603)螺纹安装在所述螺纹杆(602)上。

8.根据权利要求7所述的一种妇科医生用吸管消毒清洗架,其特征在于:所述连接杆(605)数量为两个,两个所述连接杆(605)通过所述转动安装盘(604)转动安装在所述螺纹滑块(603)一侧,两个所述连接杆(605)一端分别固定安装有所述第二吹风式烘干机(606)和所述第二高压喷头(607),且所述第二高压喷头(607)一端外接消毒液管或清洗液管。

一种妇科医生用吸管消毒清洗架

技术领域

[0001] 本实用新型涉及一种消毒清洗架，具体为一种妇科医生用吸管消毒清洗架，属于医疗器械技术领域。

背景技术

[0002] 妇科是医疗机构的一个诊疗科目，妇科是妇产科的一个分支专业，是以诊疗女性妇科病为诊疗的专业科室，妇科吸管是妇科治疗过程中频繁使用的工具，用于子宫内膜增生、可疑肿瘤、不孕症和宫颈息肉等多种病变情况下用于从子宫中吸出，使用后需要对妇科吸管反复清洗，清洗不彻底容易造成交叉感染，造成医疗事故，消毒清洗时需用到一种吸管消毒清洗架，现有的妇科医生用吸管消毒清洗架需要对吸管进行固定，吸管固定端难以进行消毒清洗，存在消毒清理不到的地方，消毒清洗不全面，在对内壁进行消毒清洗时，消毒液或清洗液易在内壁上残留，造成二次污染，为此，我们提出一种优化改进后的妇科医生用吸管消毒清洗架。

实用新型内容

[0003] 本实用新型的目的就在于为了解决上述问题而提供一种妇科医生用吸管消毒清洗架，能够改变吸管的夹持固定位置，同时拨动吸管转动，能够对吸管外壁进行全面消毒清洗，吸管倾斜防止消毒液或清洗液在吸管内壁内残留，防止二次污染，清洗彻底，消毒清洗效果好，使用方便，实用性强。

[0004] 本实用新型通过以下技术方案来实现上述目的，一种妇科医生用吸管消毒清洗架，包括主体框架、第一吹风式烘干机、第一高压喷头、升降夹持式固定机构、旋转拨动滚筒组、移动式清洗烘干一体机构和排污口，所述第一吹风式烘干机和所述第一高压喷头分别安装在所述主体框架两侧内壁上，且所述第一高压喷头一端外接消毒液管或清洗液管，所述主体框架顶侧内壁上悬挂安装有所述升降夹持式固定机构；

[0005] 所述旋转拨动滚筒组数量为两组，所述主体框架两侧内壁上固定安装有第一电机，两组所述旋转拨动滚筒组均转动连接在所述第一电机输出轴上，且两组所述旋转拨动滚筒组分别位于所述第一吹风式烘干机和所述第一高压喷头下方，所述主体框架前端内壁上开设有滑槽，所述移动式清洗烘干一体机构安装在所述滑槽内，且所述主体框架一侧壁上开设有所述排污口。

[0006] 优选的，为了使得升降夹持式固定机构在夹持固定吸管的同时能够进行升降，所述升降夹持式固定机构包括电动升降柱、转动安装座、L型连接板、挤压伸缩杆、活动夹持滚筒和固定夹持滚筒，所述电动升降柱固定安装在所述主体框架顶端内壁上。

[0007] 优选的，为了使得在电动升降柱的作用下能够使得升降夹持式固定机构进行固定的吸管能够倾斜一定角度，所述L型连接板通过所述转动安装座与所述电动升降柱的伸缩端转动连接，所述挤压伸缩杆固定安装在所述L型连接板顶侧内壁上。

[0008] 优选的，为了通过开启第二电机能够使得活动夹持滚筒能够转动，从而横向拨动

吸管，从而改变吸管的夹持固定位置，所述挤压伸缩杆底部安装有第二电机，所述第二电机的输出轴与所述活动夹持滚筒相连接。

[0009] 优选的，为了在活动夹持滚筒和固定夹持滚筒的共同作用下对吸管进行夹持固定，所述固定夹持滚筒转动安装在所述L型连接板底部侧壁上，且所述固定夹持滚筒位于所述活动夹持滚筒下方。

[0010] 优选的，为了通过开启驱动电机带动螺纹杆转动，所述移动式清洗烘干一体机构包括驱动电机、螺纹杆、螺纹滑块、转动安装盘、连接杆、第二吹风式烘干机和第二高压喷头，所述驱动电机固定安装在所述滑槽一端侧壁上。

[0011] 优选的，为了能够使在螺纹杆转动时带动螺纹滑块移动，所述驱动电机的输出轴与所述螺纹杆的一端转动连接，所述螺纹杆另一端转动安装在所述滑槽另一端的侧壁上，所述螺纹滑块螺纹安装在所述螺纹杆上。

[0012] 优选的，为了通过第二吹风式烘干机对吸管外壁进行烘干，通过第二高压喷头的外接消毒液管或清洗液管对吸管外壁进行消毒清洗，所述连接杆数量为两个，两个所述连接杆通过所述转动安装盘转动安装在所述螺纹滑块一侧，两个所述连接杆一端分别固定安装有所述第二吹风式烘干机和所述第二高压喷头，且所述第二高压喷头一端外接消毒液管或清洗液管。

[0013] 本实用新型的有益效果是：通过升降夹持式固定机构能够改变吸管的夹持固定位置，防止夹持固定位置消毒清洗不到的情况，同时旋转拨动滚筒组能够拨动吸管转动，从而使移动式清洗烘干一体机构对吸管外壁进行全面消毒清洗，消毒清洗效果好，使用方便。

[0014] 升降夹持式固定机构能够使夹持固定好的吸管进行升降，同时能够控制电动升降柱作用于吸管一端，使吸管倾斜一定角度，使吸管口对准第一吹风式烘干机和第一高压喷头对内壁进行消毒清洗或烘干，对吸管倾斜着消毒清洗防止消毒液或清洗液在吸管内壁内残留，防止二次污染，清洗彻底，实用性强。

附图说明

[0015] 图1为本实用新型的整体结构示意图。

[0016] 图2为本实用新型的内部结构示意图。

[0017] 图3为本实用新型升降夹持式固定机构的结构示意图。

[0018] 图4为本实用新型移动式清洗烘干一体机构的结构示意图。

[0019] 图中：1、主体框架；

[0020] 2、第一吹风式烘干机；

[0021] 3、第一高压喷头；

[0022] 4、升降夹持式固定机构；401、电动升降柱；402、转动安装座；403、L型连接板；404、挤压伸缩杆；405、活动夹持滚筒；406、固定夹持滚筒；

[0023] 5、旋转拨动滚筒组；

[0024] 6、移动式清洗烘干一体机构；601、驱动电机；602、螺纹杆；603、螺纹滑块；604、转动安装盘；605、连接杆；606、第二吹风式烘干机；607、第二高压喷头；

[0025] 7、排污口；

[0026] 8、滑槽。

具体实施方式

[0027] 下面将结合本实用新型实施例中的附图，对本实用新型实施例中的技术方案进行清楚、完整地描述，显然，所描述的实施例仅仅是本实用新型一部分实施例，而不是全部的实施例。基于本实用新型中的实施例，本领域普通技术人员在没有做出创造性劳动前提下所获得的所有其他实施例，都属于本实用新型保护的范围。

[0028] 请参阅图1-4所示，一种妇科医生用吸管消毒清洗架，包括主体框架1、第一吹风式烘干机2、第一高压喷头3、升降夹持式固定机构4、旋转拨动滚筒组5、移动式清洗烘干一体机构6和排污口7，第一吹风式烘干机2和第一高压喷头3分别安装在主体框架1两侧内壁上，且第一高压喷头3一端外接消毒液管或清洗液管主体框架1顶侧内壁上悬挂安装有升降夹持式固定机构4，在升降夹持式固定机构4的作用下能够对吸管进行夹持固定，同时控制挤压伸缩杆404能够使得夹持固定好的吸管倾斜一定角度，使吸管口倾斜对准第一吹风式烘干机2和第一高压喷头3，对吸管内壁进行清洗消毒与烘干，清洗消毒效果好，使清洗液与消毒液不易残留在吸管内；

[0029] 旋转拨动滚筒组5数量为两组，主体框架1两侧内壁上固定安装有第一电机，两组旋转拨动滚筒组5均转动连接在所述第一电机输出轴上，且两组旋转拨动滚筒组5分别位于第一吹风式烘干机2和第一高压喷头3下方，主体框架1前端内壁上开设有滑槽8，移动式清洗烘干一体机构6安装在滑槽8内，控制升降夹持式固定机构4使夹持固定的吸管两端置于旋转拨动滚筒组5上，调节挤压伸缩杆404带动活动夹持滚筒405向上移动，使吸管整体松动，在旋转拨动滚筒组5的作用下能够使吸管转动，进而便于移动式清洗烘干一体机构6对吸管外壁进行全方位清洗消毒与烘干，且主体框架1一侧壁上开设有排污口7，使用过的清洗液和消毒液进行排放。

[0030] 本实用新型在使用时，使升降夹持式固定机构4对待消毒清洗的吸管进行夹持固定，控制电动升降柱401使吸管下移水平置于旋转拨动滚筒组5上方，能够控制移动式清洗烘干一体机构6对吸管的夹持固定产生松动，在旋转拨动滚筒组5的作用下，使吸管旋转，控制移动式清洗烘干一体机构6对吸管外壁进行全方位消毒清洗，对吸管外壁消毒清洗完成后，控制电动升降柱401使夹持固定好的吸管能够倾斜，使吸管口能够对准第一高压喷头3，使第一高压喷头3外接清洗液管或消毒液管对吸管内壁进行倾斜着清洗消毒，再次控制电动升降柱401使吸管倾斜，吸管口能够对准第一吹风式烘干机2对吸管内壁进行干燥，使得清洗液或消毒液不易在吸管内壁上残留，避免二次污染，消毒清洗效果高，实用性强。

[0031] 作为本实用新型的一种技术优化方案，如图3所示，升降夹持式固定机构4包括电动升降柱401、转动安装座402、L型连接板403、挤压伸缩杆404、活动夹持滚筒405和固定夹持滚筒406，电动升降柱401固定安装在主体框架1顶端内壁上，控制电动升降柱401使夹持固定好的吸管能够进行升降，进而使得吸管倾斜。

[0032] 作为本实用新型的一种技术优化方案，如图3所示，L型连接板403通过转动安装座402与电动升降柱401的伸缩端转动连接，转动安装座402的转动使夹持固定的吸管在调整到倾斜使不会受到损伤，挤压伸缩杆404固定安装在L型连接板403顶侧内壁上。

[0033] 作为本实用新型的一种技术优化方案，如图3所示，挤压伸缩杆404底部安装有第二电机，第二电机的输出轴与活动夹持滚筒405相连接，第二电机带动活动夹持滚筒405转动，对吸管横向拨动，改变夹持位置。

[0034] 作为本实用新型的一种技术优化方案，如图3所示，固定夹持滚筒406转动安装在L型连接板403底部侧壁上，且固定夹持滚筒406位于活动夹持滚筒405下方。

[0035] 在升降夹持式固定机构4实际使用时，控制挤压伸缩杆404使活动夹持滚筒405下移对吸管进行夹持固定，对吸管外壁消毒清洗的过程中，控制第二电机使活动夹持滚筒405转动，从而拨动吸管横向移动，对吸管外壁进行全面清洗，杜绝了吸管夹持固定位置清洗不到的情况，对外壁清洗完成后控制电动升降柱401使L型连接板403能够转动，进而使得吸管倾斜，使吸管口对准第一吹风式烘干机2或第一高压喷头3，对吸管内壁进行消毒清洗，能够对吸管外壁进行全面消毒清洗，同时在吸管内壁上不易残留清洗液或消毒液，清洗效果好，实用性强。

[0036] 作为本实用新型的一种技术优化方案，如图4所示，移动式清洗烘干一体机构6包括驱动电机601、螺纹杆602、螺纹滑块603、转动安装盘604、连接杆605、第二吹风式烘干机606和第二高压喷头607，驱动电机601固定安装在滑槽8一端侧壁上，驱动电机601的输出轴与螺纹杆602的一端转动连接，螺纹杆602另一端转动安装在滑槽8另一端的侧壁上，螺纹滑块603螺纹安装在螺纹杆602上，驱动电机601开启带动螺纹杆602转动，进而带动螺纹滑块603移动，使移动式清洗烘干一体机构6移动对吸管外壁进行全方位清洗消毒。

[0037] 作为本实用新型的一种技术优化方案，如图4所示，连接杆605数量为两个，两个连接杆605通过转动安装盘604转动安装在螺纹滑块603一侧，两个连接杆605一端分别固定安装有第二吹风式烘干机606和第二高压喷头607，且第二高压喷头607一端外接消毒液管或清洗液管，使用时控制转动安装盘604转动调整第二吹风式烘干机606和第二高压喷头607的位置，使第二吹风式烘干机606的出风口或第二高压喷头607对准吸管外壁，第二高压喷头607外接消毒液管或清洗液管对吸管外壁进行清洗消毒，第二吹风式烘干机606开启对吸管外壁进行烘干，使用方便，消毒清洗效果好。

[0038] 对于本领域技术人员而言，显然本实用新型不限于上述示范性实施例的细节，而且在不背离本实用新型的精神或基本特征的情况下，能够以其他的具体形式实现本实用新型。因此，无论从哪一点来看，均应将实施例看作是示范性的，而且是非限制性的，本实用新型的范围由所附权利要求而不是上述说明限定，因此旨在将落在权利要求的等同要件的含义和范围内的所有变化囊括在本实用新型内。不应将权利要求中的任何附图标记视为限制所涉及的权利要求。

[0039] 此外，应当理解，虽然本说明书按照实施方式加以描述，但并非每个实施方式仅包含一个独立的技术方案，说明书的这种叙述方式仅仅是为清楚起见，本领域技术人员应当将说明书作为一个整体，各实施例中的技术方案也可以经适当组合，形成本领域技术人员可以理解的其他实施方式。

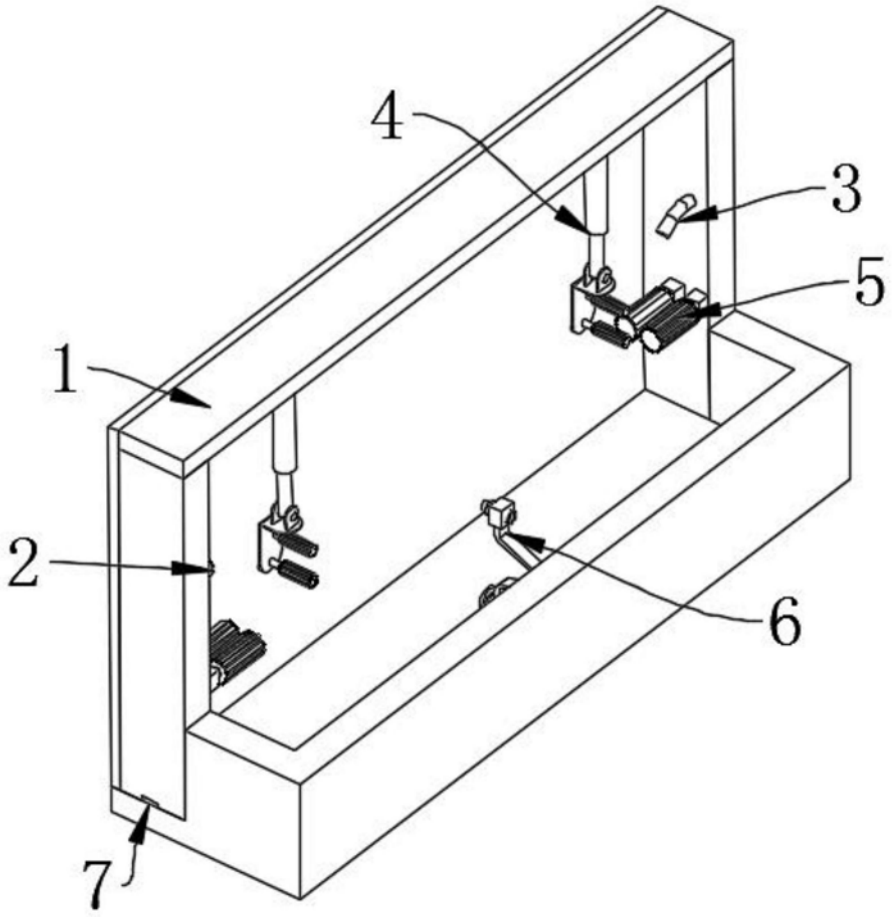

图1

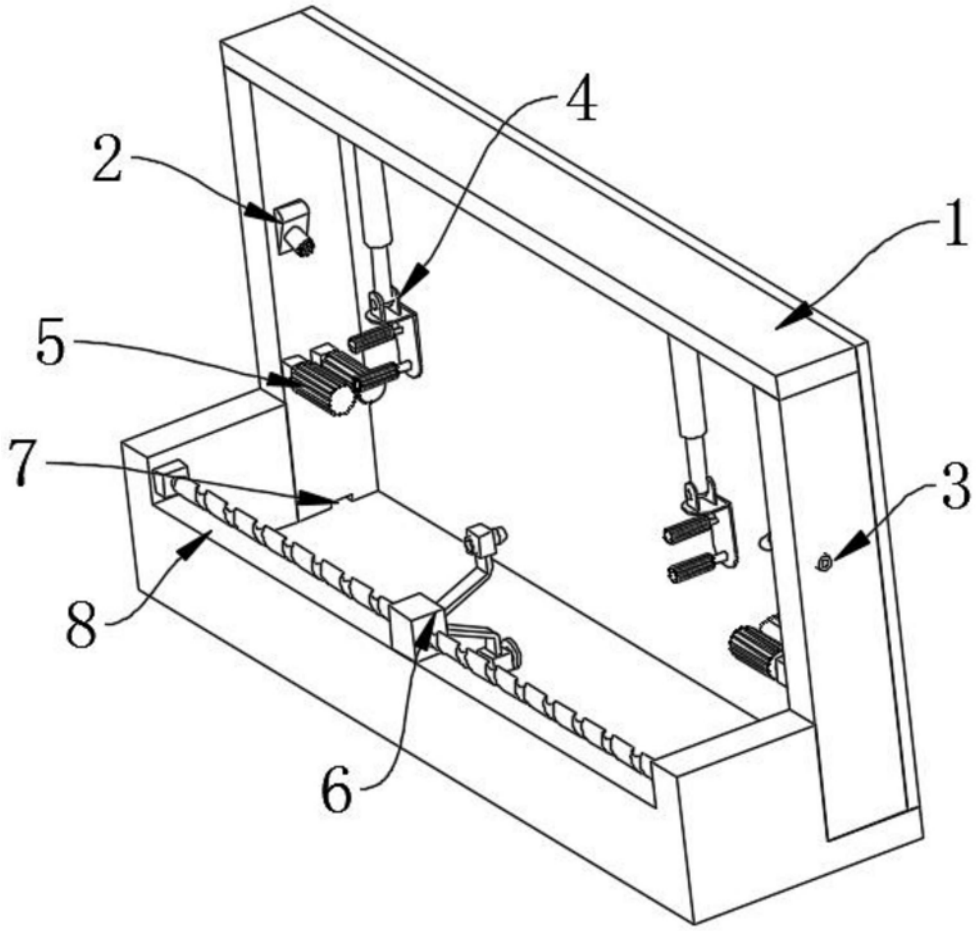

图2

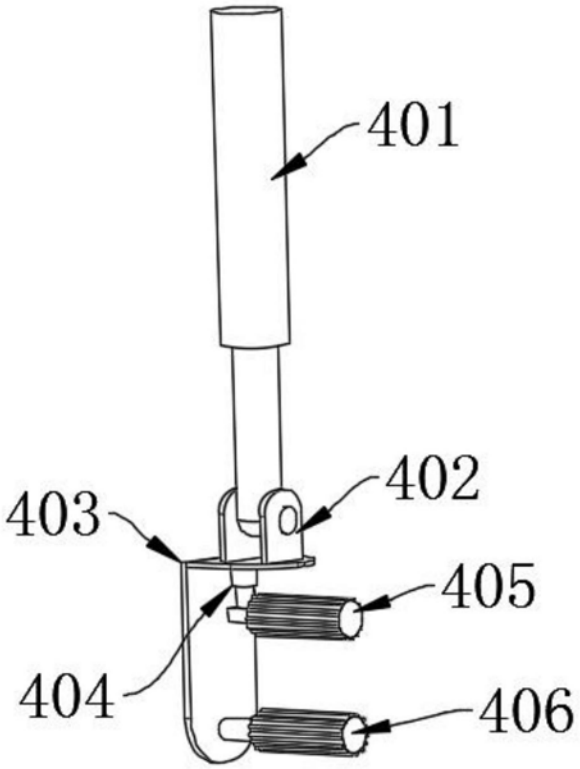

图3

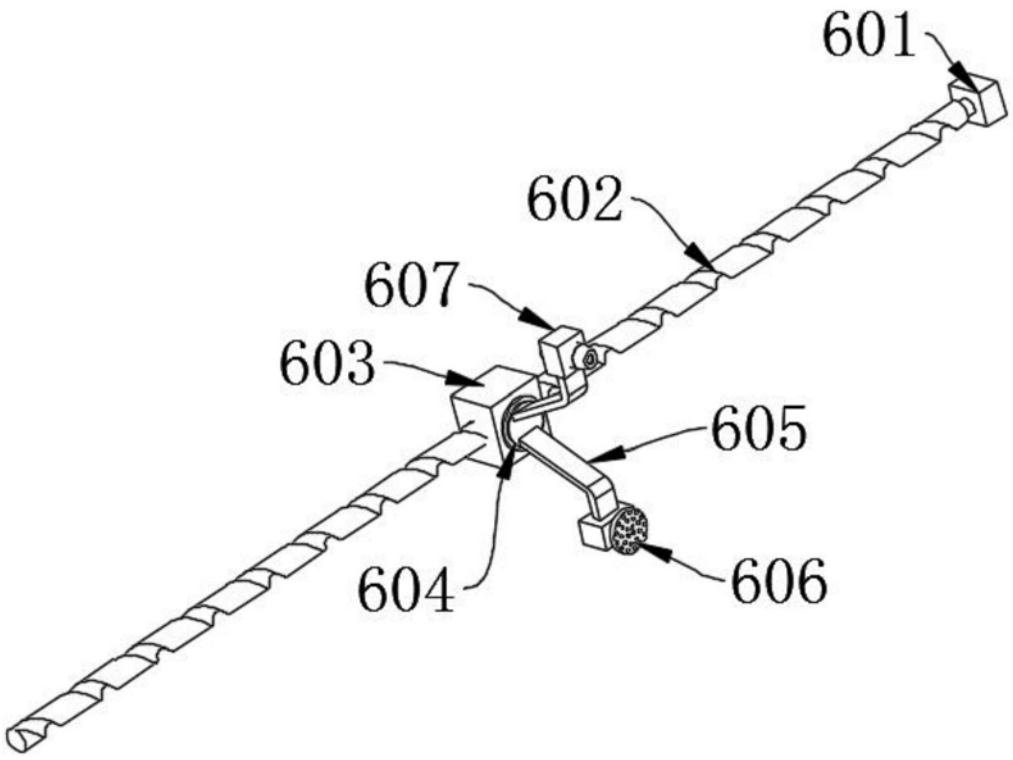

图4