(19)中华人民共和国国家知识产权局

(12)实用新型专利

(10)授权公告号 CN 204810342 U
(45)授权公告日 2015.11.25

(21)申请号 201520550522.9

(22)申请日 2015.07.24

(73)专利权人 黑龙江民族职业学院
地址 150066 黑龙江省哈尔滨市平房区哈南新城核心区哈南15路1号

(72)发明人 田苍 杨博 白雪

(51)Int.Cl.
H04M 1/02(2006.01)

权利要求书1页 说明书2页 附图1页

(54)实用新型名称

一种移动电通讯装置

(57)摘要

本实用新型公开了一种移动电通讯装置，包括移动通讯终端本体、卡槽、触屏、按键区和指纹锁，移动通讯终端本体正面设置有触屏，触屏下方设置有按键区，按键区上设有指纹锁，所述移动通讯终端本体顶端设有一开口槽，开口槽内通过两电动伸缩杆安装有活动板，活动板两端分别通过带伺服装置的万向节与两电动伸缩杆相连，活动板中心处安装有摄像头，活动板下端安装有充电口和耳机口，所述摄像头和移动通讯终端本体内均设有蓝牙模块，通过蓝牙模块实现无线通讯。本实用新型采用可旋转的一个摄像头，在满足多角度拍摄的同时，降低了成本，同时将充电口和耳机口安装在机体内，在不使用时，可以很好的避免灰尘的堆积，实用性强。

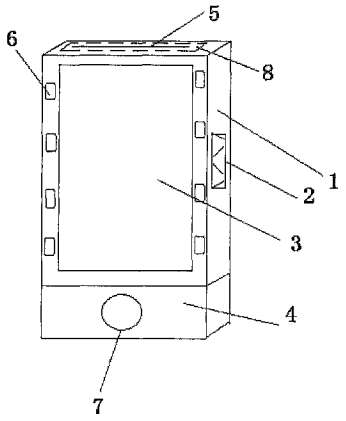

CN 204810342 U

1. 一种移动电通讯装置，包括移动通讯终端本体 (1)、卡槽 (2)、触屏 (3)、按键区 (4) 和指纹锁 (7)，移动通讯终端本体 (1) 正面设置有触屏 (3)，触屏 (3) 下方设置有按键区 (4)，按键区 (4) 上设有指纹锁 (7)，其特征在于，所述移动通讯终端本体 (1) 顶端设有一开口槽 (8)，开口槽 (8) 内通过两电动伸缩杆 (12) 安装有活动板 (5)，活动板 (5) 两端分别通过带伺服装置的万向节 (11) 与两电动伸缩杆 (12) 相连，活动板 (5) 中心处安装有摄像头 (9)，活动板 (5) 下端安装有充电口 (13) 和耳机口 (14)，所述摄像头 (9) 和移动通讯终端本体 (1) 内均设有蓝牙模块 (10)，通过蓝牙模块 (10) 实现无线通讯。

2. 根据权利要求 1 所述的一种移动电通讯装置，其特征在于，所述充电口 (13) 和耳机口 (14) 通过电源线与移动通讯终端本体 (1) 相连。

3. 根据权利要求 1 所述的一种移动电通讯装置，其特征在于，所述动通讯终端本体 (1) 上表面设有若干软性凸起 (6)。

4. 根据权利要求 1 所述的一种移动电通讯装置，其特征在于，所述动通讯终端本体 (1) 上还设有控制所述电动伸缩杆 (12) 和万向节 (11) 的开关。

一种移动电通讯装置

技术领域

[0001] 本实用新型涉及通讯领域，具体涉及一种移动电通讯装置。

背景技术

[0002] 移动通讯终端主要是通过无线通信信号来进行通话联系，市面上的移动通讯终端种类繁多，但是功能大抵相同，没有新意，虽然现在的通信技术相当发达，大量的智能触屏移动通讯终端应运而生，若来电时，移动通讯终端为震动模式的话，很容易震动到地上，很容易摔坏，同时现有的移动通讯终端大多采用前置和后置两个摄像头，且前置摄像头的像素往往低于后置摄像头，在增加成本的同时，实用性较差，而充电口和耳机口的外置，又很容易导致灰尘堆积，而影响使用。

实用新型内容

[0003] 为解决上述问题，本实用新型提供了一种移动电通讯装置，采用可旋转的一个摄像头，在满足多角度拍摄的同时，降低了成本，同时将充电口和耳机口安装在机体内，在不使用时，可以很好的避免灰尘的堆积，实用性强。

[0004] 为实现上述目的，本实用新型采取的技术方案为：

[0005] 一种移动电通讯装置，包括移动通讯终端本体、卡槽、触屏、按键区和指纹锁，移动通讯终端本体正面设置有触屏，触屏下方设置有按键区，按键区上设有指纹锁，所述移动通讯终端本体顶端设有一开口槽，开口槽内通过两电动伸缩杆安装有活动板，活动板两端分别通过带伺服装置的万向节与两电动伸缩杆相连，活动板中心处安装有摄像头，活动板下端安装有充电口和耳机口，所述摄像头和移动通讯终端本体内均设有蓝牙模块，通过蓝牙模块实现无线通讯。

[0006] 作为优选，所述充电口和耳机口通过电源线与移动通讯终端本体相连。

[0007] 作为优选，所述动通讯终端本体上表面设有若干软性凸起。

[0008] 作为优选，所述动通讯终端本体上还设有控制所述电动伸缩杆和万向节的开关。

[0009] 本实用新型具有以下有益效果：

[0010] 采用可旋转的一个摄像头，在满足多角度拍摄的同时，降低了成本，同时将充电口和耳机口安装在机体内，在不使用时，可以很好的避免灰尘的堆积，实用性强。

附图说明

[0011] 图 1 为本实用新型实施例的结构示意图。

[0012] 图 2 为本实用新型中活动板与电动伸缩杆的连接结构示意图。

[0013] 图 3 为本实用新型中活动板的俯视图。

具体实施方式

[0014] 为了使本实用新型的目的及优点更加清楚明白，以下结合实施例对本实用新型进

行进一步详细说明。应当理解，此处所描述的具体实施例仅仅用以解释本实用新型，并不用于限定本实用新型。

[0015] 如图 1-3 所示，本实用新型实施例提供了一种移动电通讯装置，包括移动通讯终端本体 1、卡槽 2、触屏 3、按键区 4 和指纹锁 7，移动通讯终端本体 1 正面设置有触屏 3，触屏 3 下方设置有按键区 4，按键区 4 上设有指纹锁 7，所述移动通讯终端本体 1 顶端设有一开口槽 8，开口槽 8 内通过两电动伸缩杆 12 安装有活动板 5，活动板 5 两端分别通过带伺服装置的万向节 11 与两电动伸缩杆 12 相连，活动板 5 中心处安装有摄像头 9，活动板 5 下端安装有充电口 13 和耳机口 14，所述摄像头 9 和移动通讯终端本体 1 内均设有蓝牙模块 10，通过蓝牙模块 10 实现无线通讯。

[0016] 所述充电口 13 和耳机口 14 通过电源线与移动通讯终端本体 1 相连。

[0017] 所述动通讯终端本体 1 上表面设有若干软性凸起 6。

[0018] 所述动通讯终端本体 1 上还设有控制所述电动伸缩杆 12 和万向节 11 的开关。

[0019] 其中，所述电源线穿过电动伸缩杆 12 与移动通讯终端本体内的电路板相连，可以很好的避免电源线的外露，所述开关通过无线与电动伸缩杆 12 和万向节 11 相连，所述活动板 5 与开口槽 8 的连接处设有密封胶条。

[0020] 本具体实施可以通过电动伸缩杆控制摄像头的高低，通过万向节控制摄像头拍摄的角度，在需要使用充电口 13 和耳机口 14 时，只需要将活动板 5 旋转后，将安装有充电口 13 和耳机口 14 的面朝向外侧，便可进行使用。

[0021] 以上所述仅是本实用新型的优选实施方式，应当指出，对于本技术领域的普通技术人员来说，在不脱离本实用新型原理的前提下，还可以作出若干改进和润饰，这些改进和润饰也应视为本实用新型的保护范围。

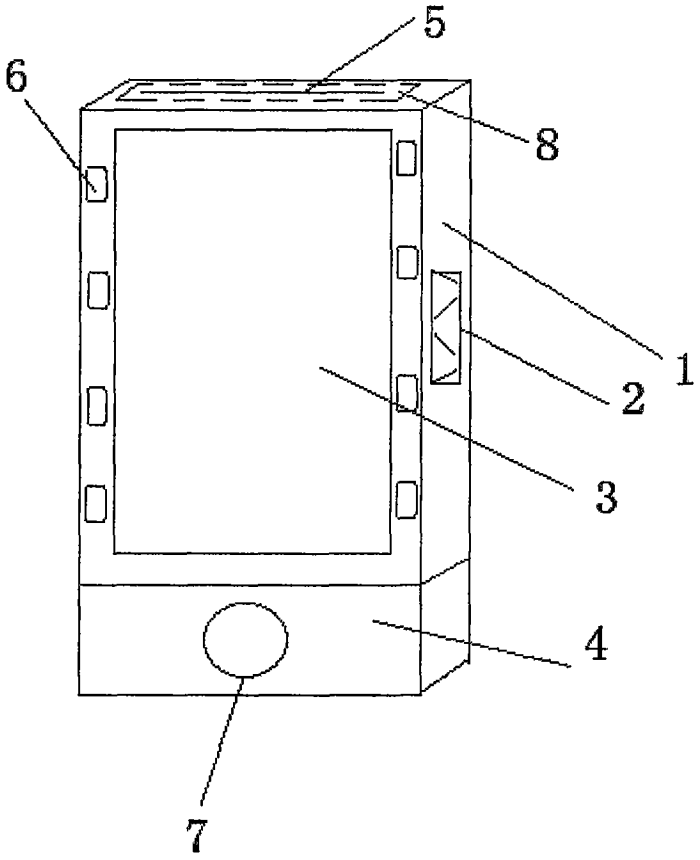

图 1

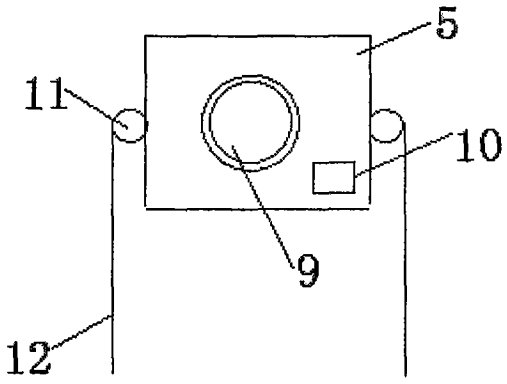

图 2

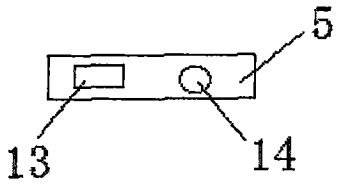

图 3