(19)中华人民共和国国家知识产权局

(12)发明专利申请

(10)申请公布号 CN 109527990 A
(43)申请公布日 2019.03.29

(21)申请号 201910051336.3

(22)申请日 2019.01.21

(71)申请人 吴雪玲
地址 333000 江西省景德镇市珠山区新厂西路樟树下窑建4栋307号

(72)发明人 吴雪玲

(74)专利代理机构 北京盛凡智荣知识产权代理有限公司 11616
代理人 许羽冬

(51)Int.Cl.
A47J 27/21(2006.01)

权利要求书1页 说明书2页 附图2页

(54)发明名称

一种新型节能水壶

(57)摘要

一种新型节能水壶，包括壶体及设在所述壶体内部的通焰道，所述壶壁的所述壶体的顶部活动连接有水壶盖，所述壶体的壶底底部固接有裙边，所述壶体的壶壁上设有提手与出水管；所述通焰道有四个，所述通焰道以所述壶壁中心线为轴线沿圆周均匀分布，所述通焰道的底端、顶端分别固接于所述壶底、所述壶壁，所述通焰道的表面固接有两个结构相同、相对设置的散热板。本发明的结构设计合理，增加了壶体内部水的受热面积，高效利用燃料燃烧产生的热能，极大的减少了热量的散失，既能使快速将水烧开，而且节约能源。

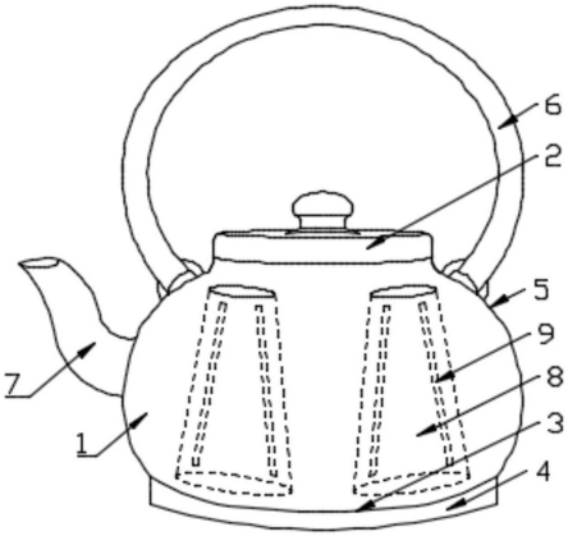

CN 109527990 A

1.一种新型节能水壶，其特征在于，包括壶体(1)及设在所述壶体(1)内部的通焰道(8)，所述壶壁(5)的所述壶体(1)的顶部活动连接有壶盖(2)，所述壶体(1)的壶底(3)底部固接有裙边(4)，所述壶体(1)的壶壁(5)上设有提手(6)与出水管(7)；所述通焰道(8)有四个，所述通焰道(8)以所述壶壁(5)中心线为轴线沿圆周均匀分布，所述通焰道(8)的底端、顶端分别固接于所述壶底(3)、所述壶壁(5)，所述通焰道(8)的表面固接有两个结构相同、相对设置的散热板(9)。

2.根据权利要求1所述的一种新型节能水壶，其特征在于：所述裙边(4)的内径等于所述壶底的直径。

3.根据权利要求1所述的一种新型节能水壶，其特征在于：所述通焰道(8)的侧壁为弧形结构且与相近的所述壶壁(5)对应。

4.根据权利要求1所述的一种新型节能水壶，其特征在于：所述通焰道(8)的截面面积由底部向顶部逐渐变小。

5.根据权利要求1所述的一种新型节能水壶，其特征在于：所述散热板(9)的厚度由固定部向所述壶壁(5)中心线逐渐变小。

6.根据权利要求1所述的一种新型节能水壶，其特征在于：所述通焰道(8)与所述壶体(1)、所述散热板(9)与所述通焰道(8)之间均采用铆接或焊接的形式固定。

7.根据权利要求1所述的一种新型节能水壶，其特征在于：所述通焰道(8)与所述散热板(9)均采用不锈钢制成。

一种新型节能水壶

技术领域

[0001] 本发明涉及水壶，特别涉及一种新型节能水壶。

背景技术

[0002] 水壶是一种常见的生活用具，目前大多烧水壶都是在壶内装满水后，放在炉具上，靠壶底传递热量将水烧开；但是在烧水的过程中通常会有很多余火未被利用，热能利用率很低，造成了能源和资源的浪费。近几年市场上出现了一些节能水壶，有的是在原来平底壶底的基础上在底部增加了三至五圈凹凸圆圈纹，还有的是在平底壶底的基础上把壶底向上凸一点，这样比平底壶底增加了受热面积，节能方法合理，但仅仅增加受热面积，热源在壶底的停留时间仍旧较短，因此节能效果不甚如意。

发明内容

[0003] 针对现有技术中的上述不足，本发明提供了一种新型节能水壶，其结构简单，方便推广。

[0004] 为了达到上述发明目的，本发明采用的技术方案为：

[0005] 一种新型节能水壶，包括壶体及设在所述壶体内部的通焰道，所述壶壁的所述壶体的顶部活动连接有水壶盖，所述壶体的壶底底部固接有裙边，所述壶体的壶壁上设有提手与出水管；所述通焰道有四个，所述通焰道以所述壶壁中心线为轴线沿圆周均匀分布，所述通焰道的底端、顶端分别固接于所述壶底、所述壶壁，所述通焰道的表面固接有两个结构相同、相对设置的散热板。

[0006] 作为优选的，所述裙边的内径等于所述壶底的直径。

[0007] 作为优选的，所述通焰道的侧壁为弧形结构且与相近的所述壶壁对应。

[0008] 作为优选的，所述通焰道的截面面积由底部向顶部逐渐变小。

[0009] 作为优选的，所述散热板的厚度由固定部向所述壶壁中心线逐渐变小。

[0010] 作为优选的，所述通焰道与所述壶体、所述散热板与所述通焰道之间均采用满焊焊接的形式固定。

[0011] 作为优选的，所述通焰道与所述散热板均采用食品级304不锈钢制成。

[0012] 本发明的有益效果为：结构设计合理，增加了壶体内部水的受热面积，高效利用燃料燃烧产生的热能，极大的减少了热量的散失，既能使快速将水烧开，而且节约能源。

附图说明

[0013] 图1为本发明的结构示意图；

[0014] 图2为本发明壶体内部的示意图；

[0015] 图3为本发明通焰道的示意图；

[0016] 1-壶体、2-壶盖、3-壶底、4-裙边、5-壶壁、6-提手、7-出水管、8-通焰道、9-散热板。

具体实施方式

[0017] 为了使本发明的内容更容易被清楚地理解，下面将结合本发明实施例中的附图，对本发明实施例中的技术方案进行清楚、完整地描述。

[0018] 如图1-图3所示，一种新型节能水壶，包括壶体1及设在壶体1内部的通焰道8，壶壁5的壶体1的顶部活动连接有壶盖2，壶体1的壶底3底部固接有裙边4，裙边4的内径等于所述壶底3的直径，裙边4的内径由顶部至底部等大，能够将火苗归集往火焰气道出而不让火苗沿着壶壁上串，更好的让壶内的水受热；壶体1的壶壁5上设有提手6与出水管7；通焰道8有四个，通焰道8以壶壁5中心线为轴线沿圆周均匀分布，通焰道8的侧壁为弧形结构且与相近的壶壁5对应，通焰道8的底端、顶端分别固接于壶底3、壶壁5，通焰道8的截面面积由底部向顶部逐渐变小，通焰道8的表面固接有两个结构相同、相对设置的散热板9，散热板9的厚度由固定部向壶壁5中心线逐渐变小；通焰道8与散热板9均采用食品级304不锈钢制成，通焰道8与壶体1、散热板9与通焰道8之间均采用满焊焊接的形式固定。

[0019] 本发明的工作原理为：盛满水之后拎动提手6将壶体1置于灶具上，灶具燃烧时，一部分火焰正常加热壶底3，还有一部分火焰由壶底3进入通焰道8，并对固接于通焰道8上的散热板9进行加热，最终由壶壁5上的开口排出，完成对壶体1内部的水的加热；在加热过程中，由于裙边4的设置，火焰可以集中于水壶壶底3减少侧烧，既有利于热能的集中利用还能有效保护壶壁5，促进烧水速度。

[0020] 本发明的有益效果为：结构设计合理，增加了壶体内部水的受热面积，高效利用燃料燃烧产生的热能，极大的减少了热量的散失，既能使快速将水烧开，而且节约能源。

[0021] 以上所述仅为本发明专利的较佳实施例而已，并不用以限制本发明专利，凡在本发明专利的精神和原则之内所作的任何修改、等同替换和改进等，均应包含在本发明专利的保护范围之内。

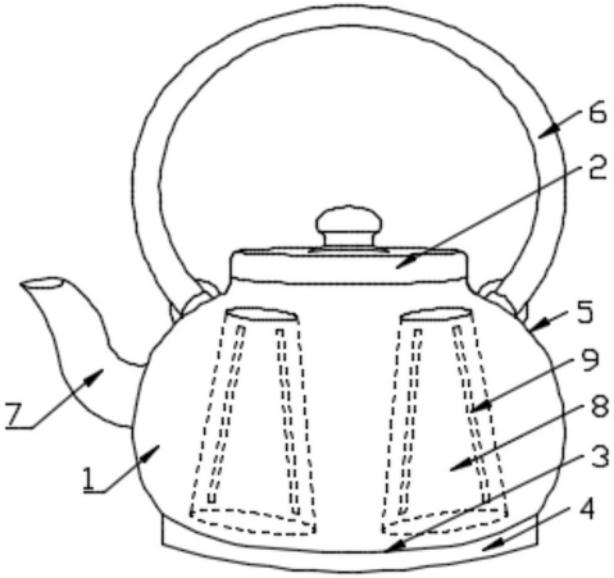

图1

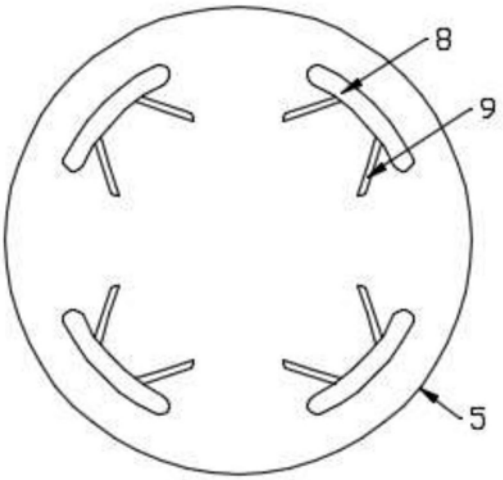

图2

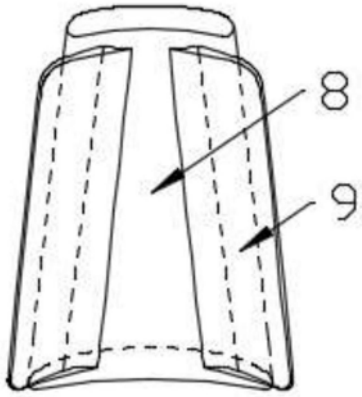

图3