POLSKA RZECZPOSPOLITA LUDOWA

URZĄD PATENTOWY PRL

OPIS PATENTOWY PATENTU TYMCZASOWEGO

142 286

Patent tymczasowy dodatkowy do patentu nr ———

Int. Cl.[4] F16C 35/077

Zgłoszono: 85 08 12 (P. 254946)

Pierwszeństwo ———

Zgłoszenie ogłoszono: 86 07 01

Opis patentowy opublikowano: 88 05 31

C. . ŁNIA
Urzędu Patentowego

Twórcy wynalazku: Ryszard Makowski, Ryszard Felbur, Jerzy Mrzygłód

Uprawniony z patentu tymczasowego: Spółdzielnia Kółek Rolniczych, Dzierzgowo (Polska)

Ułożyskowanie tulei napędu pompy olejowej w ciągniku

Przedmiotem wynalazku jest ułożyskowanie tulei pompy olejowej w ciągniku, które wykonywane jest w tylnej ścianie korpusu tylnego mostu.

W dotychczas wykonywanych ciągnikach typu Ursus C–4011 lub C-360, łożysko toczne dla tulei pompy olejowej osadzone jest bezpośrednio w ścianie tylnego mostu, jak to jest podane w instrukcji obsługi pt.:„Kołowy ciągnik rolniczy Ursus C–4011", Państwowe Wydawnictwo Rolnicze i Leśne, Warszawa, 1966r., str. 145, poz. 13 i str. 159, poz. 1. W razie uszkodzenia tulei, co stosunkowo często ma miejsce w czasie eksploatacji, zachodzi konieczność rozbiórki całego układu napędowego, w celu wymiany tulei lub jej naprawy.

Istota wynalazku polega na umożliwieniu wyjęcia tulei pompy olejowej w celu jej naprawy bez rozbiórki całego układu napędowego. W tym celu łożysko toczne osadzone jest trwale w pierścieniu dodatkowym. Zewnętrzna średnica tego pierścienia jest nieco większa niż średnica gabarytu wyjmowanej tulei i wału przekaźnika mocy wraz z ich częściami. Pierścień dodatkowy jest umocowany w ścianie tylnego mostu w sposób wyjmowalny, dzięki czemu po usunięciu przystawki tylnego mostu i wyjęciu pierścienia dodatkowego, wyjęcie przez powstały w tylnej ścianie otwór tulei i wału, nie przedstawia trudności. Daje to znaczną oszczędność w czasie i na robociźnie w porównaniu do rozbiórki całego układu napędowego.

Ułożyskowanie tulei napędu pompy olejowej według wynalazku uwidocznione jest na załączonym rysunku, na którym fig. 1 przedstawia widok pierścienia dodatkowego, a fig. 2-przekrój pionowy przez część ściany korpusu tylnego mostu wraz z pierścieniem dodatkowym i łożyskiem tocznym.

Przykład realizacji wynalazku przedstawia się następująco.

W ścianie **1** tylnego mostu ciągnika umocowany jest pierścień **2** dodatkowy w sposób wyjmowalny. Zewnętrzna średnica pierścienia **2** dodatkowego jest większa niż średnica gabarytu wyjmowalnych części. W pierścieniu **2** dodatkowym osadzone jest trwale łożysko toczne **3**. Po odjęciu przystawki **4** tylnego mostu i wyjęciu pierścienia **2** dodatkowego, można przez otwór w ścianie **1** tylnego mostu wyjąć tuleję pompy olejowej.

Zastrzeżenie patentowe

Ułożyskowanie tulei napędu pompy olejowej w ciągniku, wykonane z łożyska tocznego osadzonego w tylnej ścianie korpusu tylnego mostu, [illegible] tym, że łożysko (3) toczne osadzone

jest trwale w pierścieniu **(2)** dodatkowym, którego zewnętrzna średnica jest nieco większa niż średnica gabarytu tulei napędu pompy olejowej i wału przekaźnika mocy wraz z ich częściami, przy czym pierścień **(2)** dodatkowy umocowany jest w ścianie **(1)** tylnego mostu w sposób wyjmowalny.

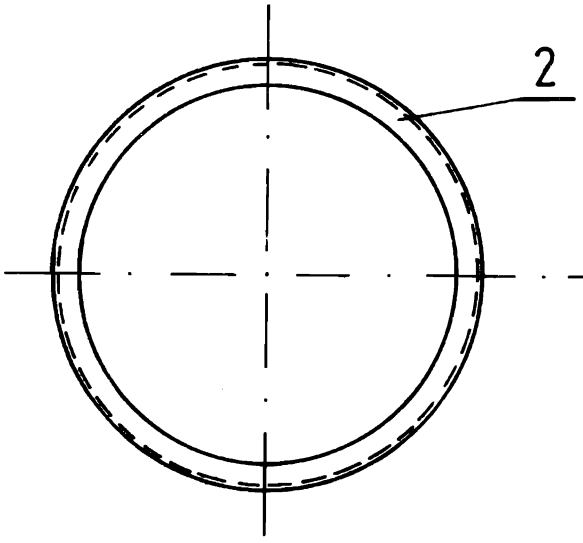

fig.1

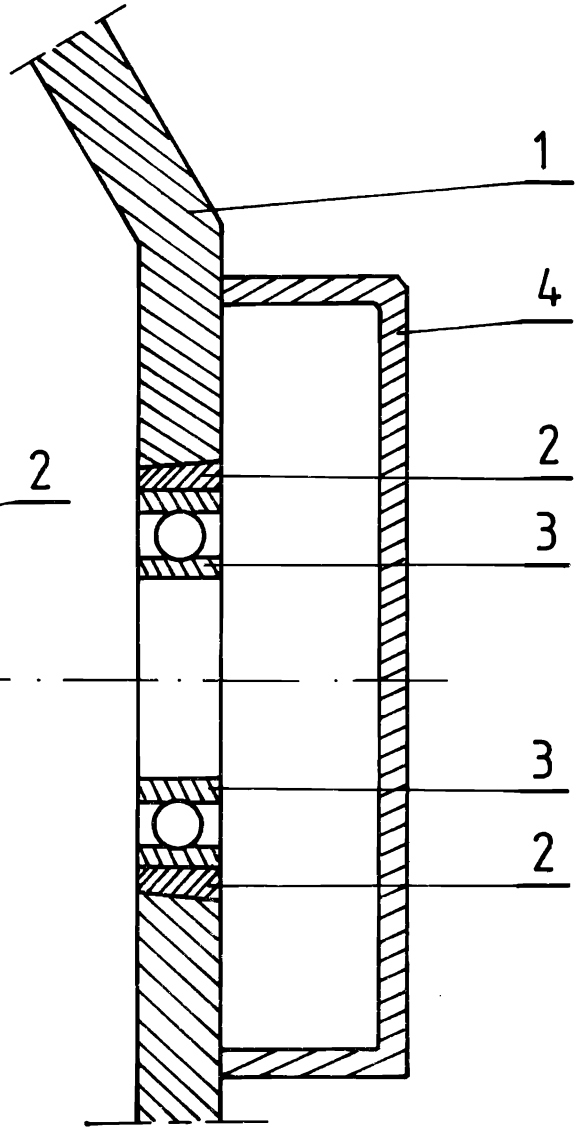

fig.2

Pracownia Poligraficzna UP PRL. Nakład 100 egz.
Cena 130 zł