(19)中华人民共和国国家知识产权局

(12)实用新型专利

(10)授权公告号 CN 202154826 U
(45)授权公告日 2012.03.07

(21)申请号 201120324435.3

(22)申请日 2011.08.06

(73)专利权人 徐明翠
地址 265400 山东省招远市迎宾路 89 号招远市妇幼保健院妇产科

(72)发明人 徐明翠

(51)Int.Cl.
A61G 13/00(2006.01)

权利要求书 1 页 说明书 1 页 附图 1 页

(54)实用新型名称

妇产科专用手术床

(57)摘要

妇产科专用手术床，属于医疗用具技术领域。本实用新型的技术方案是：包括床板和床腿，其特征是在床板下段设有垂直板，垂直板上设有脚蹬板，垂直板根部两侧设有腿托。本实用新型结构简单，在给病人进行妇产科手术时操作简便、省时省力，减轻了医务人员的工作难度。

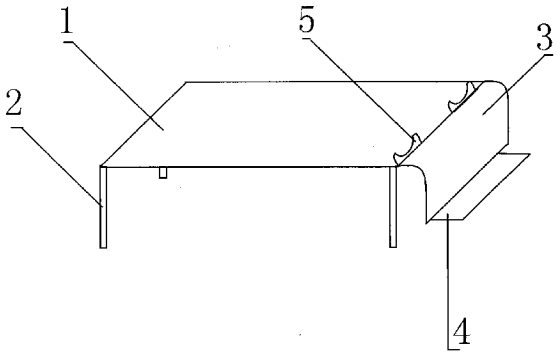

CN 202154826 U

1. 妇产科专用手术床，包括床板 (1) 和床腿 (2)，其特征是：在床板 (1) 下段设有垂直板 (3)，垂直板 (3) 上设有脚蹬板 (4)，垂直板 (3) 根部两侧设有腿托 (5)。

妇产科专用手术床

[0001] 技术领域：本实用新型属于医疗用具技术领域，具体地讲是一种妇产科专用手术床。

[0002] 背景技术：目前，临床上所使用的手术床主要由床板和床腿构成，在给病人进行妇产科手术时，往往需要分开病人双腿，操作起来十分麻烦、费时费力，给医务人员增加了极大的工作难度。

[0003] 发明内容：本实用新型的目的是提供一种在给病人进行妇产科手术时操作简便、省时省力的妇产科专用手术床。

[0004] 本实用新型的技术方案是：包括床板和床腿，其特征是在床板下段设有垂直板，垂直板上设有脚蹬板，垂直板根部两侧设有腿托。

[0005] 本实用新型的有益效果是：本实用新型结构简单，在给病人进行妇产科手术时操作简便、省时省力，减轻了医务人员的工作难度。

[0006] 附图说明：附图 1 为本实用新型的结构示意图。

[0007] 图中 1、床板，2、床腿，3、垂直板，4、脚蹬板，5、腿托。

[0008] 具体实施方式：包括床板 1 和床腿 2，其特征是在床板 1 下段设有垂直板 3，垂直板 3 上设有脚蹬板 4，垂直板 3 根部两侧设有腿托 5。在给病人进行妇产科手术时，病人腿部置于腿托 5 上即可。

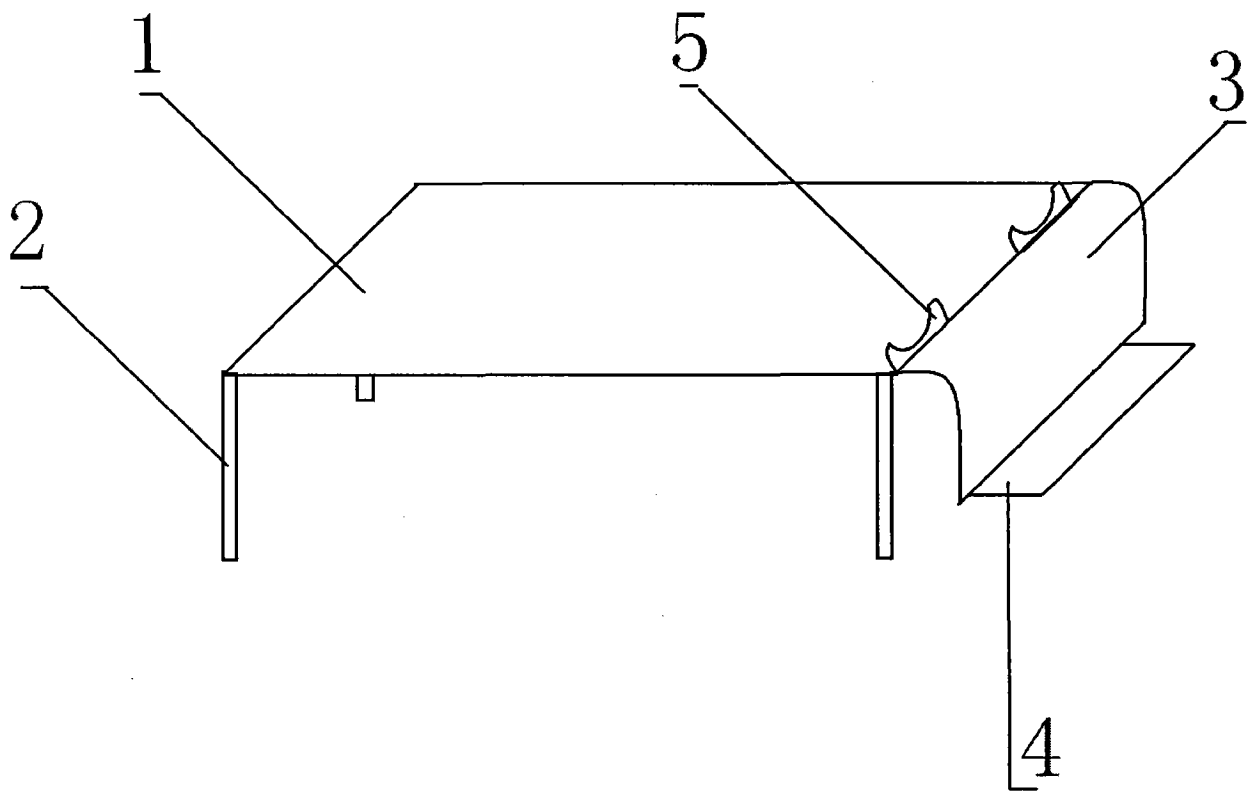

图 1