(19)中华人民共和国国家知识产权局

(12)实用新型专利

(10)授权公告号 CN 203424567 U
(45)授权公告日 2014.02.12

(21)申请号 201320389401.1

(22)申请日 2013.07.02

(73)专利权人 昆明理工大学
地址 650093 云南省昆明市五华区学府路253号

(72)发明人 吴桢芬 苏有勇 赵逸群

(51)Int.Cl.
A47B 23/02(2006.01)

权利要求书1页 说明书2页 附图2页

(54)实用新型名称

一种书架

(57)摘要

本实用新型公开了一种平躺看书时使用的书架，其包括书板、支撑架、滑动杆，其中支撑架安装在书板背面，滑动杆安装在支撑架上，书板上设置有上挡板、卡槽、下挡板、中轴夹，本实用新型解决了平躺看书时现有书架对书本尺寸大小限制的不足，可承受较大书本的重量，使得平躺看书变得方便又舒适。

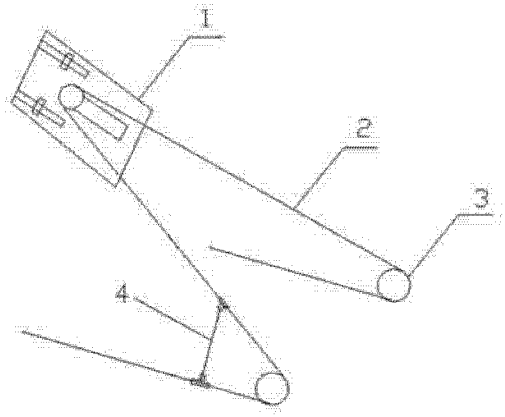

CN 203424567 U

1. 一种书架，其特征在于：包括书板（1）、支撑架（2）、滑动杆（4），支撑架（2）设置在书板（1）背面，滑动杆（4）设置在支撑架（2）上，其中书板（1）上设置有上挡板（5）、卡槽（6）、下挡板（7）、中轴夹（14），两个卡槽（6）对称开在书板（1）的上部，上挡板（5）通过其上的卡块（13）安装在卡槽（6）内并可通过卡槽（6）作上下移动，中轴夹（14）安装在书板（1）的中间，下挡板（7）装于书板（1）的下部，支撑架（2）上装有弯头（3）。

2. 根据权利要求 1 所述书架，其特征在于：中轴夹（14）包括夹头（8）和夹翼（9），夹翼（9）位于书板（1）的后面，夹头（8）位于书板（1）的前面。

3. 根据权利要求 1 所述书架，其特征在于：滑动杆（4）在与支撑架（2）连接的两端处装有可转动的塑料套 I（11）和塑料套 II（12）。

一种书架

技术领域

[0001] 本实用新型涉及一种生活用具，特别涉及一种可以平躺看书时使用的书架。

背景技术

[0002] 人们生活中，如果坐在椅子或沙发上看书时间一长，腰、颈、脊椎会感到疲劳，严重的还会造成颈椎病或腰肌劳损，故适当换一种姿势看书，对身体是有利的。对于长期一种坐姿看书或冬天喜欢在床上看书的人们来说，偶尔在沙发或床上平躺着看书确实是一个不错的选择和享受。目前，市场上已有的看书架均为在沙发或床上坐着或半躺着设计的，这些看书架若用作平躺看书的话，均对书本尺寸有限制，否则可能会挂不住书本，使用不方便。故开发一种适合平躺看书的书架是必要的。

[0003] 发明内容

[0004] 本实用新型目的在于针对目前市场上看书架存在平躺看书时对书本尺寸有限制的问题，提供一种结构简单、使用方便、对书本尺寸无限制的平躺看书时使用的书架。

[0005] 本实用新型平躺看书时使用的书架包括书板 1、支撑架 2、滑动杆 4，支撑架 2 安装在书板 1 背面，滑动杆 4 设置在支撑架 2 上，使书架能承受较大书本的重量，滑动杆 4 可沿支撑架 2 做水平滑动，其中书板 1 上设置有上挡板 5、卡槽 6、下挡板 7、中轴夹 14，两个卡槽 6 对称开在书板 1 的上部，上挡板 5 通过其上的卡块 13 安装在卡槽 6 内并可通过卡槽 6 作上下移动，中轴夹 14 安装在书板 1 的中间，下挡板 7 装于书板 1 的下部，支撑架 2 上装有弯头 3，使支撑架 2 可绕弯头转动。

[0006] 本实用新型中所述中轴夹 14 包括夹头 8 和夹翼 9，夹翼 9 位于书板 1 的背面，夹头 8 位于书板 1 的前面。

[0007] 本实用新型中所述滑动杆 4 在与支撑架 2 连接的两端处装有可转动的塑料套 I 11 和塑料套 II 12。

[0008] 本实用新型的使用过程是：先将书 10 的中轴夹于中轴夹 14 的夹头 8 中，如图 5，用下挡板 7 托住书的下部，根据书的尺寸上下调整上挡板 5，直至卡住书的上部，此时书已固定在书板 1 上，并且确保看书时页面不回页，然后通过调整滑动杆 4，使书与读者眼睛保持最舒适的距离和角度。

[0009] 本实用新型解决了平躺看书时现有书架对书本尺寸大小的限制的不足，可承受较大书本的重量，使得平躺看书变得方便又舒适。

附图说明

[0010] 图 1 为本实用新型的结构示意图；

[0011] 图 2 为本实用新型书板的结构示意图；

[0012] 图 3 为本实用新型书板的侧视结构示意图；

[0013] 图 4 为本实用新型中轴夹的结构示意图；

[0014] 图 5 为本实用新型中轴夹夹书时的使用状态图；

[0015] 图 6 为本实用新型滑动杆的结构示意图；

[0016] 图 7 为本实用新型上挡板和卡块结构示意图；

[0017] 图中：1 是书板；2 是支撑架；3 是弯头；4 是滑动杆；5 是上挡板；6 是卡槽；7 是下挡板；8 是夹头；9 是夹翼；10 是书；11 是塑料套 I；12 是塑料套 II；13 是卡块；14 是中轴夹。

具体实施方式

[0018] 下面通过附图和实施例对本实用新型作进一步详细说明，但本实用新型的保护范围不局限于所述内容。

[0019] 本实用新型书架包括书板 1、支撑架 2、滑动杆 4，两个支撑架 2 安装在书板 1 背面，滑动杆 4 设置在支撑架 2 上，使书架能承受较大书本的重量，滑动杆 4 可沿支撑架 2 做水平滑动，其中书板 1 上设置有上挡板 5、卡槽 6、下挡板 7、中轴夹 14，两个卡槽 6 对称开在书板 1 的上部，上挡板 5 通过其上的卡块 13 安装在卡槽 6 内并可通过卡槽 6 作上下移动，中轴夹 14 安装在书板 1 的中间，中轴夹 14 包括夹头 8 和夹翼 9，夹翼 9 位于书板 1 的背面，夹头 8 位于书板 1 的前面；下挡板 7 装于书板 1 的下部，支撑架 2 上装有弯头 3，使支撑架 2 可绕弯头转动；滑动杆 4 在与支撑架 2 连接的两端处装有可转动的塑料套 I 11 和塑料套 II 12（见图 1-7）。

[0020] 本实用新型的使用过程是：先将书 10 的中轴夹于中轴夹 14 的夹头 8 中，如图 5，用下挡板 7 托住书的下部，根据书的尺寸上下调整上挡板 5，直至卡住书的上部，此时书已固定在书板 1 上，并且确保看书时页面不回页，然后通过调整滑动杆 4，使书与读者眼睛保持最舒适的距离和角度。

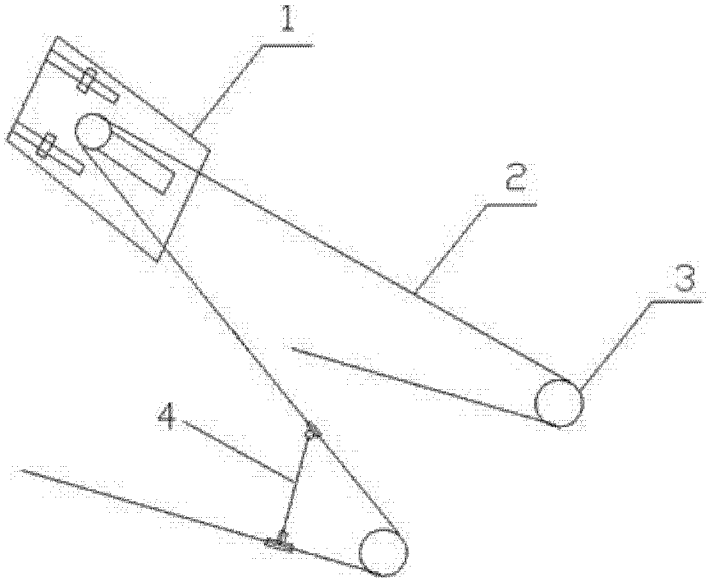

图 1

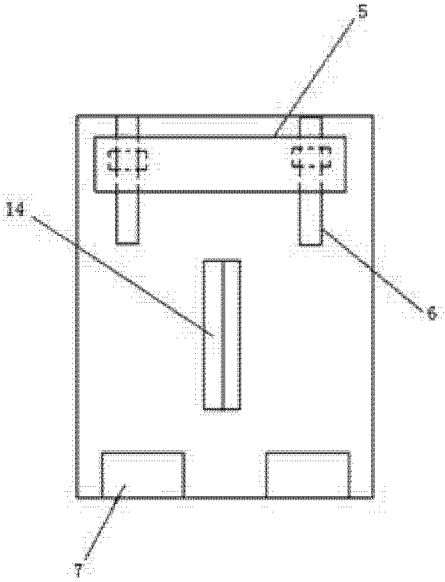

图 2

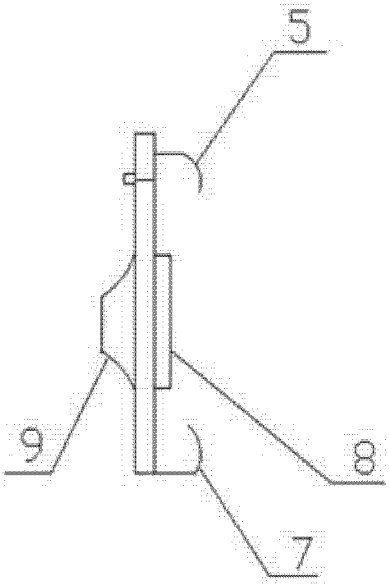

图 3

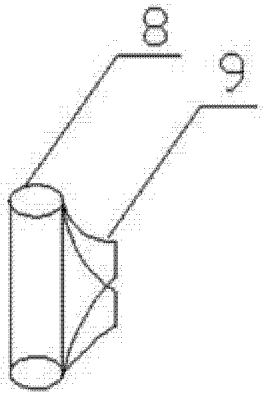

图 4

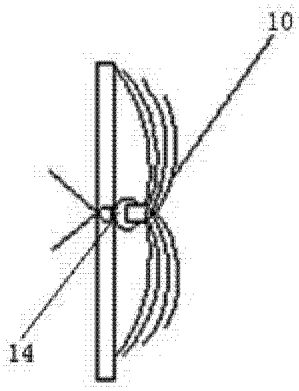

图 5

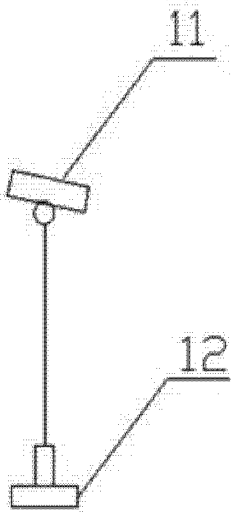

图 6

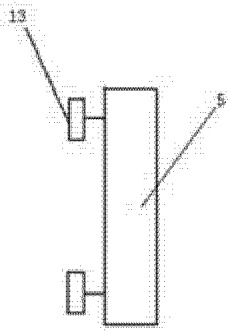

图 7