(19)中华人民共和国国家知识产权局

(12)实用新型专利

(10)授权公告号 CN 214459098 U
(45)授权公告日 2021.10.22

(21)申请号 202120401051.0

(22)申请日 2021.02.24

(73)专利权人 泉州市海兴服装织造有限公司
地址 362200 福建省泉州市晋江市永和镇英墩村第五片区102号

(72)发明人 翁池

(74)专利代理机构 佛山卓就专利代理事务所（普通合伙） 44490
代理人 陈雪梅

(51)Int.Cl.
D06H 7/00(2006.01)

权利要求书1页 说明书3页 附图2页

(54)实用新型名称

一种服装制造布料裁剪用固定装置

(57)摘要

本实用新型公开了一种服装制造布料裁剪用固定装置，包括底板、传送带和布料，所述底板的上表面固定连接有两个安装板，安装板之间活动连接有两个传送辊，且其中一个传送辊的一端穿过安装板，传送辊与传送带活动连接，所述底板的上表面固定连接有电机，电机输出轴的一端固定连接有第一带轮，第一带轮的一侧设有第一皮带，其中一个传送辊的一端固定连接有第二带轮，第二带轮与第一皮带相绕接，第二带轮的一侧设有第二皮带，所述底板的上表面固定连接有固定架，固定架之间活动连接有转动架。本实用新型避免布料在传送的过程中，出现位置偏移的现象，解决了不能对布料进行定位的问题，提高了裁剪布料的准确度，满足人们的要求。

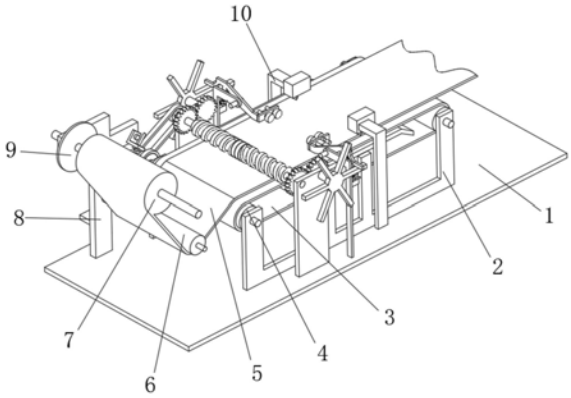

CN 214459098 U

1.一种服装制造布料裁剪用固定装置，包括底板(1)、传送带(3)和布料(5)，其特征在于，所述底板(1)的上表面固定连接有两个安装板(2)，安装板(2)之间活动连接有两个传送辊(4)，且其中一个传送辊(4)的一端穿过安装板(2)，传送辊(4)与传送带(3)活动连接，所述底板(1)的上表面固定连接有电机(15)，电机(15)输出轴的一端固定连接有第一带轮(16)，第一带轮(16)的一侧设有第一皮带(17)，其中一个传送辊(4)的一端固定连接有第二带轮，第二带轮与第一皮带(17)相绕接，第二带轮的一侧设有第二皮带(24)，所述底板(1)的上表面固定连接有固定架(8)，固定架(8)之间活动连接有转动架(9)，转动架(9)的一侧设有布料卷(7)，布料卷(7)与布料(5)相绕接，且底板(1)的上表面固定连接有两个支撑杆，支撑杆的一端固定连接有裁剪架(10)，所述安装板(2)的两侧固定连接有承载板(14)，承载板(14)位于传送带(3)之间，所述底板(1)的上表面固定连接有两个固定板(18)，固定板(18)之间活动连接有螺纹杆(22)，螺纹杆(22)的一端穿过固定板(18)，且螺纹杆(22)的一端固定连接有第三带轮，第三带轮与第二皮带(24)相绕接，所述螺纹杆(22)的一侧固定连接有两个主动齿轮，固定板(18)的一侧固定连接有固定轴，固定轴的一端固定连接有从动齿轮，主动齿轮与从动齿轮相啮合，所述底板(1)的上表面固定连接有两个安装架(19)，安装架(19)的一侧活动连接有转动板(21)，转动板(21)的一侧固定连接有定位弹簧(20)，且安装架(19)的一侧固定连接有固定块，固定块与定位弹簧(20)固定连接。

2.根据权利要求1所述的一种服装制造布料裁剪用固定装置，其特征在于，所述固定轴的一侧活动连接有拨动轮(23)，且固定轴的一端穿过固定板(18)。

3.根据权利要求1所述的一种服装制造布料裁剪用固定装置，其特征在于，所述固定架(8)的一侧活动连接有T型板，T型板的一侧活动连接有张紧辊(6)。

4.根据权利要求1所述的一种服装制造布料裁剪用固定装置，其特征在于，所述固定架(8)的一侧固定连接有连接块(13)，连接块(13)的一侧活动连接有插杆(11)。

5.根据权利要求4所述的一种服装制造布料裁剪用固定装置，其特征在于，所述插杆(11)的一端与T型板转动连接。

6.根据权利要求5所述的一种服装制造布料裁剪用固定装置，其特征在于，所述插杆(11)的一侧设有张紧弹簧(12)。

一种服装制造布料裁剪用固定装置

技术领域

[0001] 本实用新型涉及布料裁剪技术领域，尤其涉及一种服装制造布料裁剪用固定装置。

背景技术

[0002] 随着社会的不断发展，服装的样式，种类越来越多，在服装加工过程中，布料裁剪是必不可少的一个环节，出厂的布料是连续的一整块，为了能够使其尺寸变小，方便裁切成不同形状，人们首先需要对布料进行切断，然后再对剪下的布料根据服装尺寸需要进行裁剪。

[0003] 经检索，授权公开号为CN208235197U的专利，公开了一种服装制作用布料固定装置，包括工作台、裁剪槽、支架、放置壳和固布壳，所述工作台底端的左侧连接有支架。上述专利存在以下不足：在剪裁布料时，不能对布料进行定位，降低了裁剪布料的准确度，不能满足人们的要求。

实用新型内容

[0004] 本实用新型的目的是为了解决现有技术中存在的缺点，而提出的一种服装制造布料裁剪用固定装置。

[0005] 为了实现上述目的，本实用新型采用了如下技术方案：

[0006] 一种服装制造布料裁剪用固定装置，包括底板、传送带和布料，所述底板的上表面固定连接有两个安装板，安装板之间活动连接有两个传送辊，且其中一个传送辊的一端穿过安装板，传送辊与传送带活动连接，所述底板的上表面固定连接有电机，电机输出轴的一端固定连接有第一带轮，第一带轮的一侧设有第一皮带，其中一个传送辊的一端固定连接有第二带轮，第二带轮与第一皮带相绕接，第二带轮的一侧设有第二皮带，所述底板的上表面固定连接有固定架，固定架之间活动连接有转动架，转动架的一侧设有布料卷，布料卷与布料相绕接，且底板的上表面固定连接有两个支撑杆，支撑杆的一端固定连接有裁剪架，所述安装板的两侧固定连接有承载板，承载板位于传送带之间，所述底板的上表面固定连接有两个固定板，固定板之间活动连接有螺纹杆，螺纹杆的一端穿过固定板，且螺纹杆的一端固定连接有第三带轮，第三带轮与第二皮带相绕接，所述螺纹杆的一侧固定连接有两个主动齿轮，固定板的一侧固定连接有固定轴，固定轴的一端固定连接有从动齿轮，主动齿轮与从动齿轮相啮合，所述底板的上表面固定连接有两个安装架，安装架的一侧活动连接有转动板，转动板的一侧固定连接有定位弹簧，且安装架的一侧固定连接有固定块，固定块与定位弹簧固定连接。

[0007] 优选的，所述固定轴的一侧活动连接有拨动轮，且固定轴的一端穿过固定板。

[0008] 优选的，所述固定架的一侧活动连接有T型板，T型板的一侧活动连接有张紧辊。

[0009] 优选的，所述固定架的一侧固定连接有连接块，连接块的一侧活动连接有插杆。

[0010] 优选的，所述插杆的一端与T型板转动连接。

[0011] 优选的，所述插杆的一侧设有张紧弹簧。

[0012] 本实用新型的有益效果为：

[0013] 1.通过主动齿轮与从动齿轮相啮合，故而带动拨动轮转动，利用拨动轮拨动转动板，从而使得转动板的一端向上抬升，转动板的另一端向下降，从而使转动板的一端按压在布料上，避免布料在传送的过程中，出现位置偏移的现象，从而解决了不能对布料进行定位的问题，提高了裁剪布料的准确度，满足人们的要求。

[0014] 2.通过裁剪架的设置，便于对传送带上的布料进行裁剪，使用起来方便快捷，省时省力，提高了装置的裁剪率。

[0015] 3.通过张紧辊的设置，能够对布料起到张紧的作用，从而对布料起到压制的作用，方便后期的布料的裁切，提高了装置的实用性。

附图说明

[0016] 图1为本实用新型提出的一种服装制造布料裁剪用固定装置的主视结构示意图；

[0017] 图2为本实用新型提出的一种服装制造布料裁剪用固定装置的剖视结构示意图；

[0018] 图3为本实用新型提出的一种服装制造布料裁剪用固定装置的局部结构示意图。

[0019] 图中：1、底板；2、安装板；3、传送带；4、传送辊；5、布料；6、张紧辊；7、布料卷；8、固定架；9、转动架；10、裁剪架；11、插杆；12、张紧弹簧；13、连接块；14、承载板；15、电机；16、第一带轮；17、第一皮带；18、固定板；19、安装架；20、定位弹簧；21、转动板；22、螺纹杆；23、拨动轮；24、第二皮带。

具体实施方式

[0020] 下面将结合本实用新型实施例中的附图，对本实用新型实施例中的技术方案进行清楚、完整地描述，显然，所描述的实施例仅仅是本实用新型一部分实施例，而不是全部的实施例。需要说明的是，除非另有明确的规定和限定，术语“安装”、“连接”、“设置”应做广义理解，对于本领域的普通技术人员而言，可以根据具体情况理解上述术语在本专利中的具体含义。

[0021] 参照图1-图3，一种服装制造布料裁剪用固定装置，包括底板1、传送带3和布料5，底板1的上表面通过螺栓固定有两个安装板2，安装板2之间转动连接有两个传送辊4，且其中一个传送辊4的一端穿过安装板2，传送辊4与传送带3传动连接，底板1的上表面通过螺栓固定有电机15，电机15输出轴的一端通过螺栓固定有第一带轮16，第一带轮16的一侧绕接有第一皮带17，通过电机15带动第一带轮16转动，进而带动第一皮带17转动，其中一个传送辊4的一端通过螺栓固定有第二带轮，利用第一皮带17传递动力，带动第二带轮转动，故而带动传送辊4转动，随即带动传送带3转动，从而对布料5进行输送，第二带轮与第一皮带17相绕接，第二带轮的一侧绕接有第二皮带24，第二带轮带动第二皮带24转动，底板1的上表面通过螺栓固定有固定架8，固定架8之间转动连接有转动架9，转动架9的一侧套接有布料卷7，布料卷7与布料5相绕接，且底板1的上表面通过螺栓固定有两个支撑杆，支撑杆的一端通过螺栓固定有裁剪架10，裁剪架的设计，便于对传送带3上的布料5进行裁剪，使用起来方便快捷，省时省力，提高了装置的裁剪率，安装板2的两侧通过螺栓固定有承载板14，承载板14位于传送带3之间，底板1的上表面通过螺栓固定有两个固定板18，固定板18之间转动连

接有螺纹杆22，利用第二皮带24传递动力，因此，能够带动螺纹杆22转动，利用螺纹杆22压动布料5，使得布料5向两侧舒展，螺纹杆22的一端穿过固定板18，且螺纹杆22的一端通过螺栓固定有第三带轮，第三带轮与第二皮带24相绕接，螺纹杆22的一侧键连接有两个主动齿轮，第固定板18的一侧通过螺栓固定有固定轴，固定轴的一端键连接有从动齿轮，主动齿轮与从动齿轮相啮合，主动齿轮与从动齿轮相啮合，故而带动拨动轮转动，底板1的上表面通过螺栓固定有两个安装架19，安装架19的一侧转动连接有转动板21，利用拨动轮拨动转动板，从而使得转动板的一端向上抬升，转动板的另一端向下降，从而使转动板的一端按压在布料5上，避免布料5在传送的过程中，出现位置偏移的现象，从而解决了不能对布料5进行定位的问题，提高了裁剪布料5的准确度，满足人们的要求，转动板21的一侧通过螺栓固定有定位弹簧20，定位弹簧20的设计，以便于对转动板21进行复位，且安装架19的一侧通过螺栓固定有固定块，固定块与定位弹簧20固定连接。

[0022] 本实用新型中，固定轴的一侧转动连接有拨动轮23，且固定轴的一端穿过固定板18，固定架8的一侧转动连接有T型板，T型板的一侧转动连接有张紧辊6，张紧辊的设计，能够对布料5起到张紧的作用，从而对布料5起到压制的作用，方便后期的布料5的裁切，提高了装置的实用性，固定架8的一侧通过螺栓固定有连接块13，连接块13的一侧滑动连接有插杆11，插杆11的一端与T型板转动连接，插杆11的一侧套接有张紧弹簧12，张紧弹簧12的设计，使得张紧辊6在对布料5进行压紧的过程中，使得张紧辊6起到张紧力。

[0023] 工作原理：使用时，将布料5缠绕在布料卷7上，然后，将布料5的经过张紧辊6的下方拉出，并且将布料5放置在传送带3上，而后，启动电机15，通过电机15带动第一带轮16转动，进而带动第一皮带17转动，利用第一皮带17传递动力，带动第二带轮转动，故而带动传送辊4转动，随即带动传送带3转动，从而对布料5进行输送，在此过程中，第二带轮带动第二皮带24转动，利用第二皮带24传递动力，因此，能够带动螺纹杆22转动，利用螺纹杆22压动布料5，使得布料5向两侧舒展，同时螺纹杆22带动主动齿轮转动，主动齿轮与从动齿轮相啮合，故而带动拨动轮23转动，利用拨动轮23拨动转动板21，从而使得转动板21的一端向上抬升，转动板21的另一端向下降，从而使转动板21的一端按压在布料5上，避免布料5在传送的过程中，出现位置偏移的现象，从而可以对布料5进行压制，使得布料5平整，以便于裁剪架10对布料5的进行划裁剪。

[0024] 以上所述，仅为本实用新型较佳的具体实施方式，但本实用新型的保护范围并不局限于此，任何熟悉本技术领域的技术人员在本实用新型揭露的技术范围内，根据本实用新型的技术方案及其实用新型构思加以等同替换或改变，都应涵盖在本实用新型的保护范围之内。

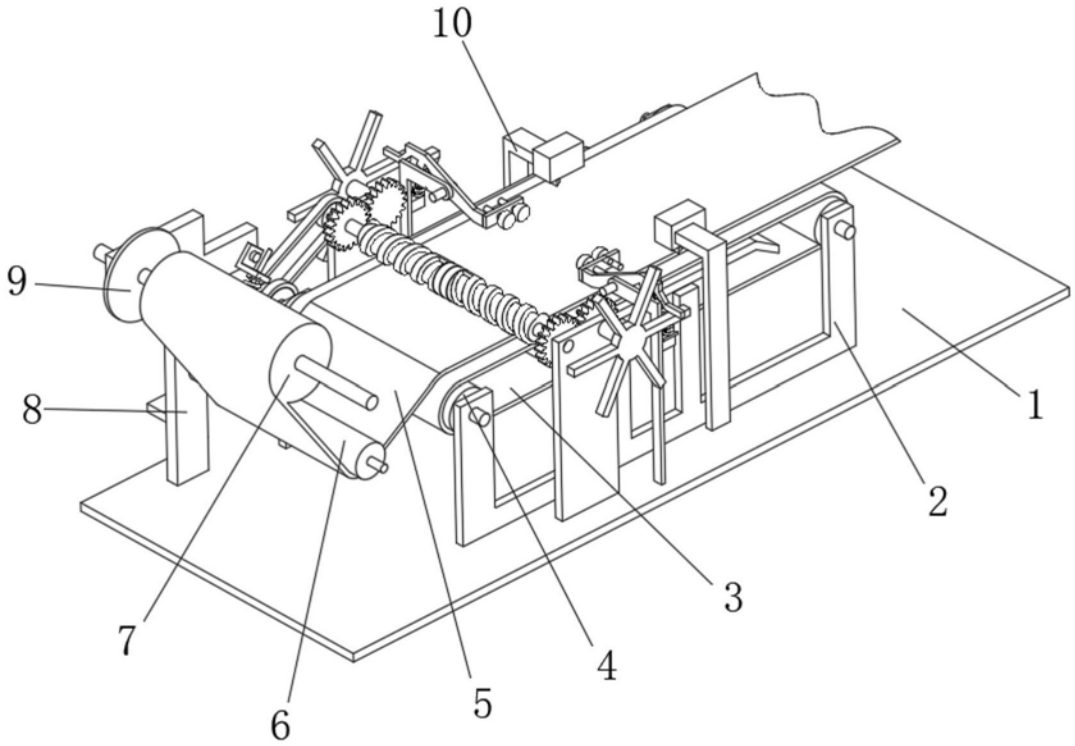

图1

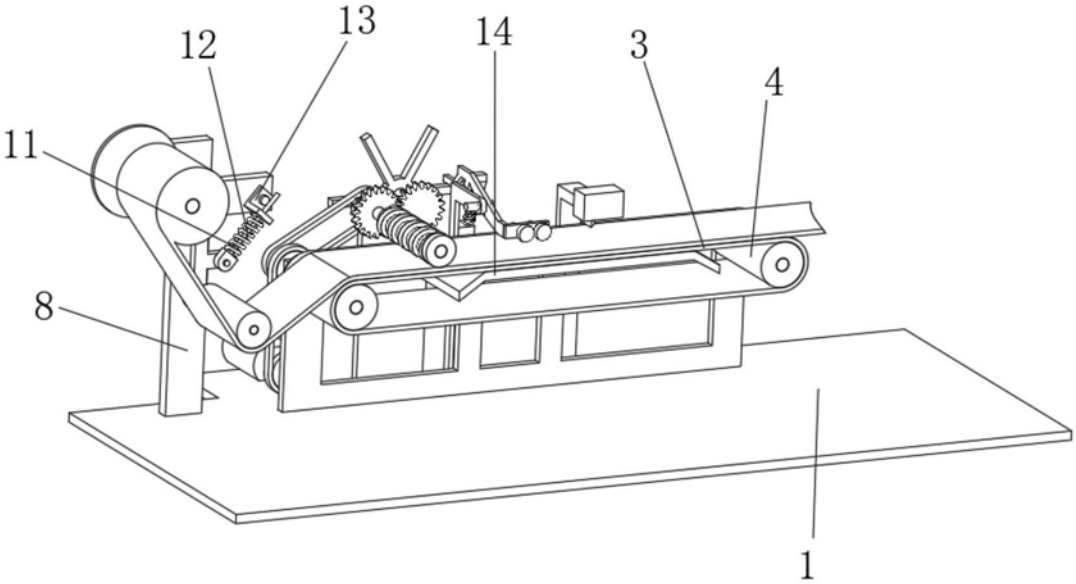

图2

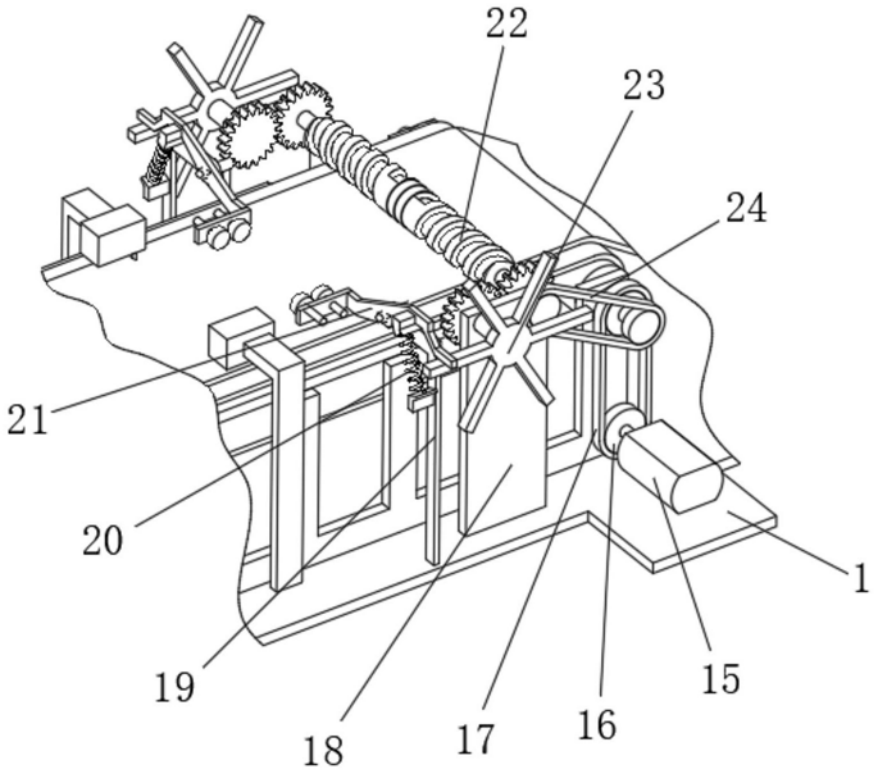

图3