(19)中华人民共和国国家知识产权局

(12)发明专利

(10)授权公告号 CN 110751915 B
(45)授权公告日 2021.10.15

(21)申请号 201911179061.8

(22)申请日 2019.11.27

(65)同一申请的已公布的文献号
申请公布号 CN 110751915 A

(43)申请公布日 2020.02.04

(73)专利权人 深圳市安美森信息科技有限公司
地址 518000 广东省深圳市龙岗区南湾街道上李朗社区平吉大道平朗路9号万国城B座B9B1

(72)发明人 邱智刚 廖引娣

(74)专利代理机构 深圳至诚化育知识产权代理事务所(普通合伙) 44728
代理人 刘英

(51)Int.Cl.
G09F 11/02(2006.01)
G09F 11/10(2006.01)
G09F 23/00(2006.01)
A47C 7/62(2006.01)

(56)对比文件
CN 201550939 U,2010.08.18
CN 2638188 Y,2004.09.01
CN 203416983 U,2014.02.05
CN 2612286 Y,2004.04.21
US 2019059596 A1,2019.02.28

审查员 徐联微

权利要求书1页 说明书4页 附图5页

(54)发明名称

一种智能化广告长椅

(57)摘要

本发明涉及广告宣传装置,尤其涉及一种智能化广告长椅。技术问题为如何提供一种利用少量面积宣传多的广告,不会影响城市容貌,方便张贴和撤下的智能化广告长椅。一种智能化广告长椅,包括有椅子、安装箱体、玻璃窗等;所述椅子扶手处均连接有安装箱体,所述安装箱体前后两侧上方均连接有玻璃窗。本发明通过采用将广告登于广告牌的方式并安装于旋转装置内,可以有效避免出现城市牛皮癣,并且能够方便广告的张贴与撤下,通过采用触发装置触发旋转装置进行工作,可以在人员坐在所述椅子上时吸引注意力。

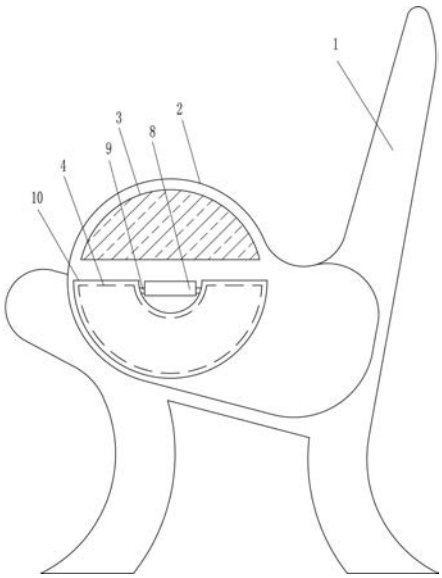

CN 110751915 B

1.一种智能化广告长椅,包括有椅子,其特征在于:包括有安装箱体、玻璃窗、触发装置和旋转装置,所述椅子扶手处均连接有安装箱体,所述安装箱体前后两侧上方均连接有玻璃窗,所述安装箱体远离椅子一侧下方均开有操作孔,所述椅子座位部开有安装孔,所述安装孔内设有触发装置,所述安装箱体内设有旋转装置,所述触发装置可以控制所述旋转装置;所述触发装置包括有导轨、导套、弹性件、移动架、移动板、接触开关和接触块,所述椅子上的安装孔内下侧壁连接有导轨,所述导轨上滑动式连接有导套,所述导套下侧连接有弹性件,所述弹性件下侧连接在所述导轨下侧,所述导套上连接有移动架,所述移动架上侧连接有移动板,所述移动板与所述安装孔契合,所述移动板下侧连接有接触开关,所述接触开关通过线路与所述旋转装置连接,所述椅子上的安装孔内下侧壁连接有接触块,所述接触块位于所述接触开关下方;所述旋转装置包括有第一轴承座、第一转杆、安装架、弧形架、紧固螺丝、第二轴承座、第二转杆、第一传动组件、驱动电机和第二传动组件,所述安装箱体内后侧壁中部连接有第一轴承座,所述第一轴承座内连接有第一转杆,所述第一转杆后侧连接有安装架,所述安装架上设有多组弧形架,所述弧形架前侧均布有紧固螺丝,所述安装箱体内后侧壁右侧连接有第二轴承座,所述第二轴承座内连接有第二转杆,所述第二转杆与所述第一转杆前侧之间连接有第一传动组件,所述安装箱体内右下侧壁上连接有驱动电机,所述驱动电机通过线路与所述接触开关连接,所述驱动电机上侧输出轴与所述第二转杆右侧之间连接有第二传动组件;将广告牌通过所述操作孔放置在所述弧形架内,并旋紧所述紧固螺丝对广告牌进行固定;在触发装置被触发时,所述驱动电机将通过所述第二传动组件带动所述第二转杆旋转,所述第二转杆将通过所述第一传动组件带动所述第一转杆旋转,所述第一转杆将带动所述安装架旋转,所述安装架将带动所述弧形架旋转,从而带动所述广告牌旋转依次经过所述玻璃窗进行宣传。

2.根据权利要求1所述的一种智能化广告长椅,其特征在于:还包括有安装座、转轴和遮挡板,所述安装箱体远离所述椅子一侧下方设有安装座,所述安装座左右两侧均连接有转轴,所述转轴上连接有遮挡板,所述遮挡板可以挡住所述操作孔。

3.根据权利要求2所述的一种智能化广告长椅,其特征在于:所述安装座可以为锁具,使其拥有防盗功能。

一种智能化广告长椅

技术领域

[0001] 本发明涉及广告宣传装置，尤其涉及一种智能化广告长椅。

背景技术

[0002] 从传递信息角度来看，广告是一种古老的社会现象。从人类的发展历史来看，广告是人类社会中无所不在、无时不有的活动。人类祖先开始利用姿态、声音、火光进行广告传播，后来又发明和运用语言与文字，扩大了广告传播的深度和广度。大众传播媒体的出现，使人类广告传播再次发生质的变化。

[0003] 在目前的广告投放中，很多都是采用贴纸进行张贴，但是这样存在的现象就是会出现很多的城市牛皮癣，影响城市容貌，在广告贴纸张贴后也很难撤下，并且一定的宣传面积下只能宣传少量的广告，也就是局限于张贴面积与广告面积。

[0004] 鉴于此，设计一种利用少量面积宣传多的广告，不会影响城市容貌，方便张贴和撤下的智能化广告长椅来克服目前的广告宣传方式存在影响城市容貌，不便张贴和撤下，同宣传面积下只能宣传少量广告的缺点。

发明内容

[0005] 为了克服目前的广告宣传方式存在影响城市容貌，不便张贴和撤下，同宣传面积下只能宣传少量广告的缺点，技术问题为：提供一种利用少量面积宣传多的广告，不会影响城市容貌，方便张贴和撤下的智能化广告长椅。

[0006] 本发明的技术方案是：一种智能化广告长椅，包括有椅子、安装箱体、玻璃窗、触发装置和旋转装置，所述椅子扶手处均连接有安装箱体，所述安装箱体前后两侧上方均连接有玻璃窗，所述安装箱体远离椅子一侧下方均开有操作孔，所述椅子座位部开有安装孔，所述安装孔内设有触发装置，所述安装箱体内设有旋转装置，所述触发装置可以控制所述旋转装置；可以通过所述操作孔将所需宣传的多组广告安装于旋转装置上，在所述椅子上的触发装置被触发时，所述旋转装置将启动，带动广告进行旋转，使广告依次经过玻璃窗进行宣传；若所述触发装置被停止触发，所述旋转装置将停止工作。

[0007] 进一步的，所述触发装置包括有导轨、导套、弹性件、移动架、移动板、接触开关和接触块，所述椅子上的安装孔内下侧壁连接有导轨，所述导轨上滑动式连接有导套，所述导套下侧连接有弹性件，所述弹性件下侧连接在所述导轨下侧，所述导套上连接有移动架，所述移动架上侧连接有移动板，所述移动板与所述安装孔契合，所述移动板下侧连接有接触开关，所述接触开关通过线路与所述旋转装置连接，所述椅子上的安装孔内下侧壁连接有接触块，所述接触块位于所述接触开关下方；在所述移动板受力向下移动时，所述移动板将通过所述移动架和所述导套在所述导轨上向下移动，此时将使弹性件进入受力状态，所述移动板向下移动将带动接触开关向下移动，当所述接触开关与所述接触块接触时，所述接触开关将被触发，从而控制所述旋转装置运动；当所述移动板上的压力停止时，所述弹性件将从受力状态恢复，从而带动所述导套和所述移动架向上移动，从而使所述移动板向上移

动，也将使所述接触开关脱离与所述接触块的接触，此时所述接触开关将不处于触发状态，从而使所述旋转装置停止运动。

[0008] 进一步的，所述弹性件可以为弹簧。

[0009] 进一步的，所述旋转装置包括有第一轴承座、第一转杆、安装架、弧形架、紧固螺丝、第二轴承座、第二转杆、第一传动组件、驱动电机和第二传动组件，所述安装箱体内后侧壁中部连接有第一轴承座，所述第一轴承座内连接有第一转杆，所述第一转杆后侧连接有安装架，所述安装架上设有多组弧形架，所述弧形架前侧均布有紧固螺丝，所述安装箱体内后侧壁右侧连接有第二轴承座，所述第二轴承座内连接有第二转杆，所述第二转杆与所述第一转杆前侧之间连接有第一传动组件，所述安装箱体内右下侧壁上连接有驱动电机，所述驱动电机通过线路与所述接触开关连接，所述驱动电机上侧输出轴与所述第二转杆右侧之间连接有第二传动组件；可以将广告牌通过所述操作孔放置在所述弧形架内，并旋紧所述紧固螺丝对广告牌进行固定；在所述触发装置被触发时，所述驱动电机将通过所述第二传动组件带动所述第二转杆旋转，所述第二转杆将通过所述第一传动组件带动所述第一转杆旋转，所述第一转杆将带动所述安装架旋转，所述安装架将带动所述弧形架旋转，从而带动所述广告牌旋转依次经过所述玻璃窗进行宣传；若所述接触开关不处于受触发状态，则所述驱动电机将停止旋转。

[0010] 进一步的，所述第一传动组件和所述第二传动组件可以为锥齿轮之间互相啮合并进行传动。

[0011] 进一步的，还包括有安装座、转轴和遮挡板，所述安装箱体远离所述椅子一侧下方设有安装座，所述安装座左右两侧均连接有转轴，所述转轴上连接有遮挡板，所述遮挡板可以挡住所述操作孔；在需要更换广告牌时可将所述遮挡板通过所述转轴旋转，使所述遮挡板不再挡住所述操作孔，可以避免所述操作孔受外界灰尘。

[0012] 进一步的，所述安装座可以为锁具，使其拥有防盗功能。

[0013] 本发明的有益效果是：本发明通过采用椅子上位于扶手处的位置进行安装旋转装置来对广告进行宣传的方式，能够利用更多的城市空余空间进行广告的宣传，通过采用将广告登于广告牌的方式并安装于旋转装置内，可以有效避免出现城市牛皮癣，并且能够方便广告的张贴与撤下，通过采用触发装置触发旋转装置进行工作，可以在人员坐在所述椅子上时吸引注意力。

附图说明

[0014] 图1为本发明的主视图。

[0015] 图2为本发明的主视剖切图。

[0016] 图3为本发明安装箱体的主视剖切图。

[0017] 图4为本发明触发装置的主视图。

[0018] 图5为本发明安装箱体的主视放大图。

[0019] 附图标记中：1 椅子，2 安装箱体，3 玻璃窗，4 操作孔，5 安装孔，6 触发装置，7 旋转装置，61 导轨，62 导套，63 弹性件，64 移动架，65 移动板，66 接触开关，67 接触块，71 第一轴承座，72 第一转杆，73 安装架，74 弧形架，75 紧固螺丝，76 广告牌，77 第二轴承座，78 第二转杆，79 第一传动组件，710 驱动电机，711 第二传动组件，8 安装座，9 转

轴,10 遮挡板。

具体实施方式

[0020] 以下参照附图对本发明的实施方式进行说明。

[0021] 实施例1

[0022] 一种智能化广告长椅,如图1-3所示,包括有椅子1、安装箱体2、玻璃窗3、触发装置6和旋转装置7,具体为:

[0023] 所述椅子1扶手处均连接有安装箱体2,所述安装箱体2前后两侧上方均连接有玻璃窗3,所述安装箱体2远离椅子1一侧下方均开有操作孔4,所述椅子1座位部开有安装孔5,所述安装孔5内设有触发装置6,所述安装箱体2内设有旋转装置7,所述触发装置6可以控制所述旋转装置7。

[0024] 上述实施例在具体操作时,可以通过所述操作孔4将所需宣传的多组广告安装于旋转装置7上,在所述椅子1上的触发装置6被触发时,所述旋转装置7将启动,带动广告进行旋转,使广告依次经过玻璃窗3进行宣传;若所述触发装置6被停止触发,所述旋转装置7将停止工作。

[0025] 实施例2

[0026] 在实施例1的基础上,如图2、4所示,所述触发装置6包括有导轨61、导套62、弹性件63、移动架64、移动板65、接触开关66和接触块67,具体为:

[0027] 所述椅子1上的安装孔5内下侧壁连接有导轨61,所述导轨61上滑动式连接有导套62,所述导套62下侧连接有弹性件63,所述弹性件63下侧连接在所述导轨61下侧,所述导套62上连接有移动架64,所述移动架64上侧连接有移动板65,所述移动板65与所述安装孔5契合,所述移动板65下侧连接有接触开关66,所述接触开关66通过线路与所述旋转装置7连接,所述椅子1上的安装孔5内下侧壁连接有接触块67,所述接触块67位于所述接触开关66下方。

[0028] 上述实施例在具体操作时,在所述移动板65受力向下移动时,所述移动板65将通过所述移动架64和所述导套62在所述导轨61上向下移动,此时将使弹性件63进入受力状态,所述移动板65向下移动将带动接触开关66向下移动,当所述接触开关66与所述接触块67接触时,所述接触开关66将被触发,从而控制所述旋转装置7运动;当所述移动板65上的压力停止时,所述弹性件63将从受力状态恢复,从而带动所述导套62和所述移动架64向上移动,从而使所述移动板65向上移动,也将使所述接触开关66脱离与所述接触块67的接触,此时所述接触开关66将不处于触发状态,从而使所述旋转装置7停止运动。

[0029] 进一步说明,所述弹性件63可以为弹簧。

[0030] 实施例3

[0031] 在实施例2的基础上,如图3、5所示,所述旋转装置7包括有第一轴承座71、第一转杆72、安装架73、弧形架74、紧固螺丝75、第二轴承座77、第二转杆78、第一传动组件79、驱动电机710和第二传动组件711,具体为:

[0032] 所述安装箱体2内后侧壁中部连接有第一轴承座71,所述第一轴承座71内连接有第一转杆72,所述第一转杆72后侧连接有安装架73,所述安装架73上设有多组弧形架74,所述弧形架74前侧均布有紧固螺丝75,所述安装箱体2内后侧壁右侧连接有第二轴承座77,所

述第二轴承座77内连接有第二转杆78，所述第二转杆78与所述第一转杆72前侧之间连接有第一传动组件79，所述安装箱体2内右下侧壁上连接有驱动电机710，所述驱动电机710通过线路与所述接触开关66连接，所述驱动电机710上侧输出轴与所述第二转杆78右侧之间连接有第二传动组件711。

[0033] 上述实施例在具体操作时，可以将广告牌76通过所述操作孔4放置在所述弧形架74内，并旋紧所述紧固螺丝75对广告牌76进行固定；在所述触发装置6被触发时，所述驱动电机710将通过所述第二传动组件711带动所述第二转杆78旋转，所述第二转杆78将通过所述第一传动组件79带动所述第一转杆72旋转，所述第一转杆72将带动所述安装架73旋转，所述安装架73将带动所述弧形架74旋转，从而带动所述广告牌76旋转依次经过所述玻璃窗3进行宣传；若所述接触开关66不处于受触发状态，则所述驱动电机710将停止旋转。

[0034] 进一步说明，所述第一传动组件79和所述第二传动组件711可以为锥齿轮之间互相啮合并进行传动。

[0035] 实施例4

[0036] 在实施例3的基础上，如图1所示，还包括有安装座8、转轴9和遮挡板10，具体为：

[0037] 所述安装箱体2远离所述椅子1一侧下方设有安装座8，所述安装座8左右两侧均连接有转轴9，所述转轴9上连接有遮挡板10，所述遮挡板10可以挡住所述操作孔4。

[0038] 上述实施例在具体操作时，在需要更换广告牌76时可将所述遮挡板10通过所述转轴9旋转，使所述遮挡板10不再挡住所述操作孔4，可以避免所述操作孔4受外界灰尘。

[0039] 进一步说明，所述安装座8可以为锁具，使其拥有防盗功能。

[0040] 应理解，该实施例仅用于说明本发明而不用于限制本发明的范围。此外应理解，在阅读了本发明讲授的内容之后，本领域技术人员可以对本发明作各种改动或修改，这些等价形式同样落于本申请所附权利要求书所限定的范围。

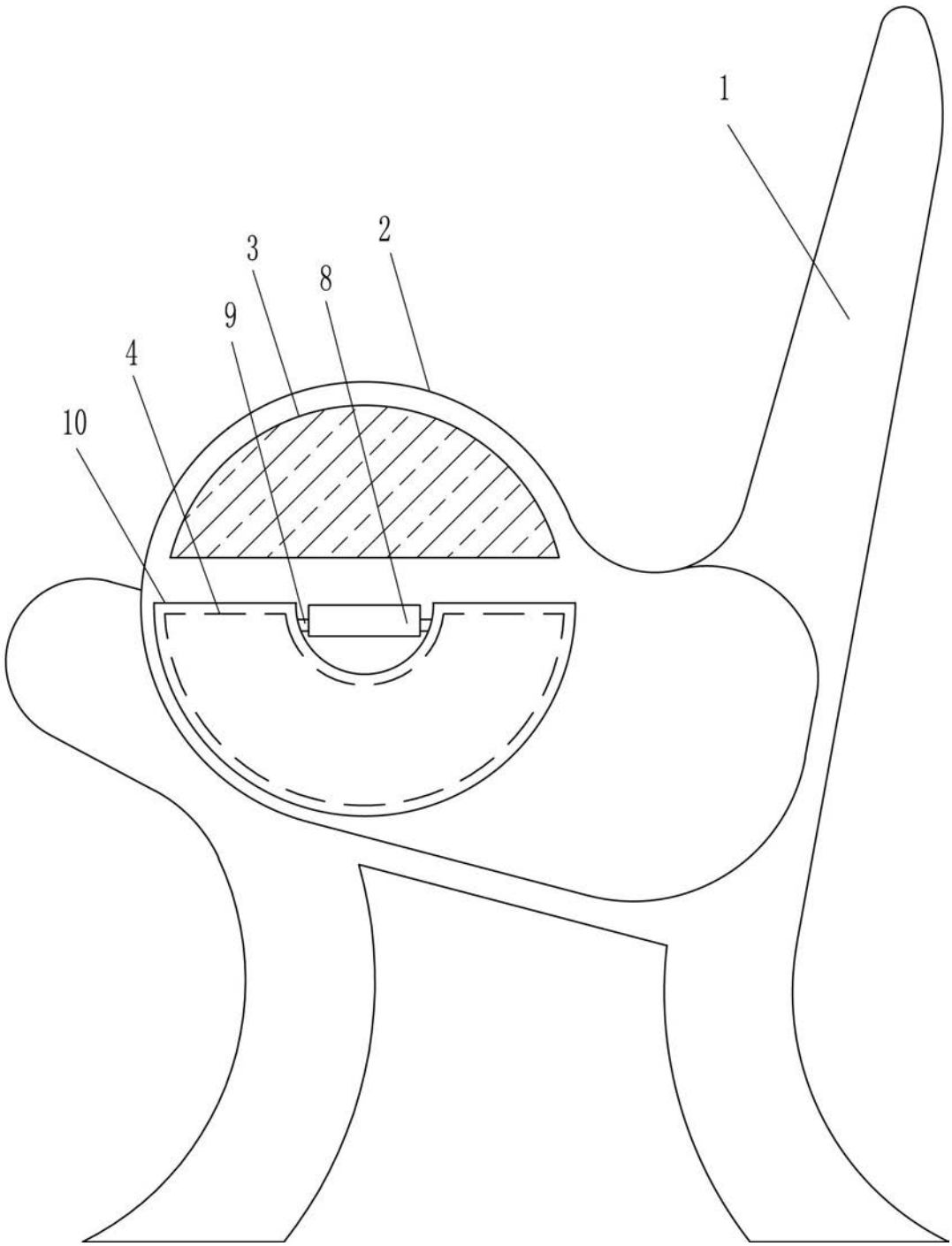

图1

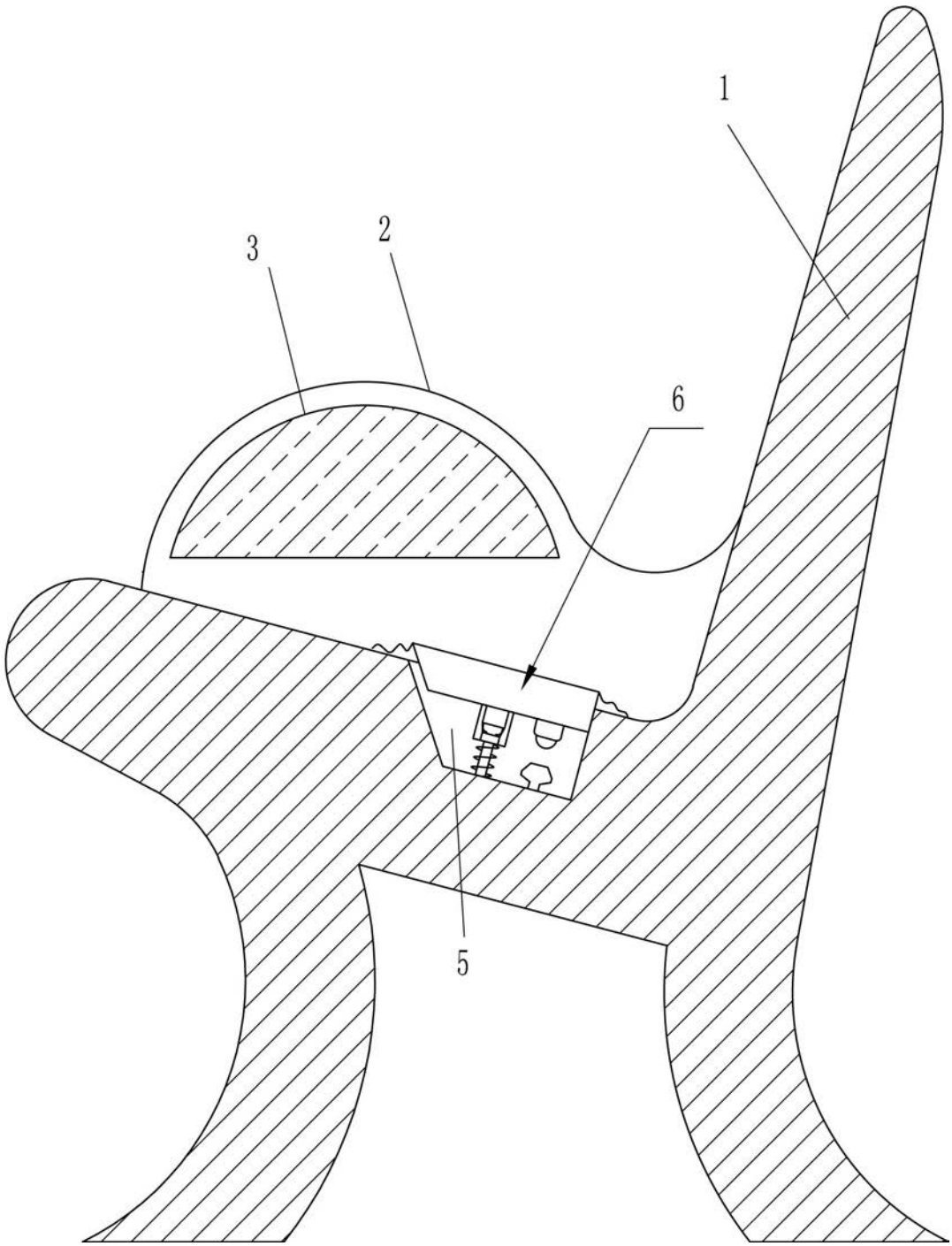

图2

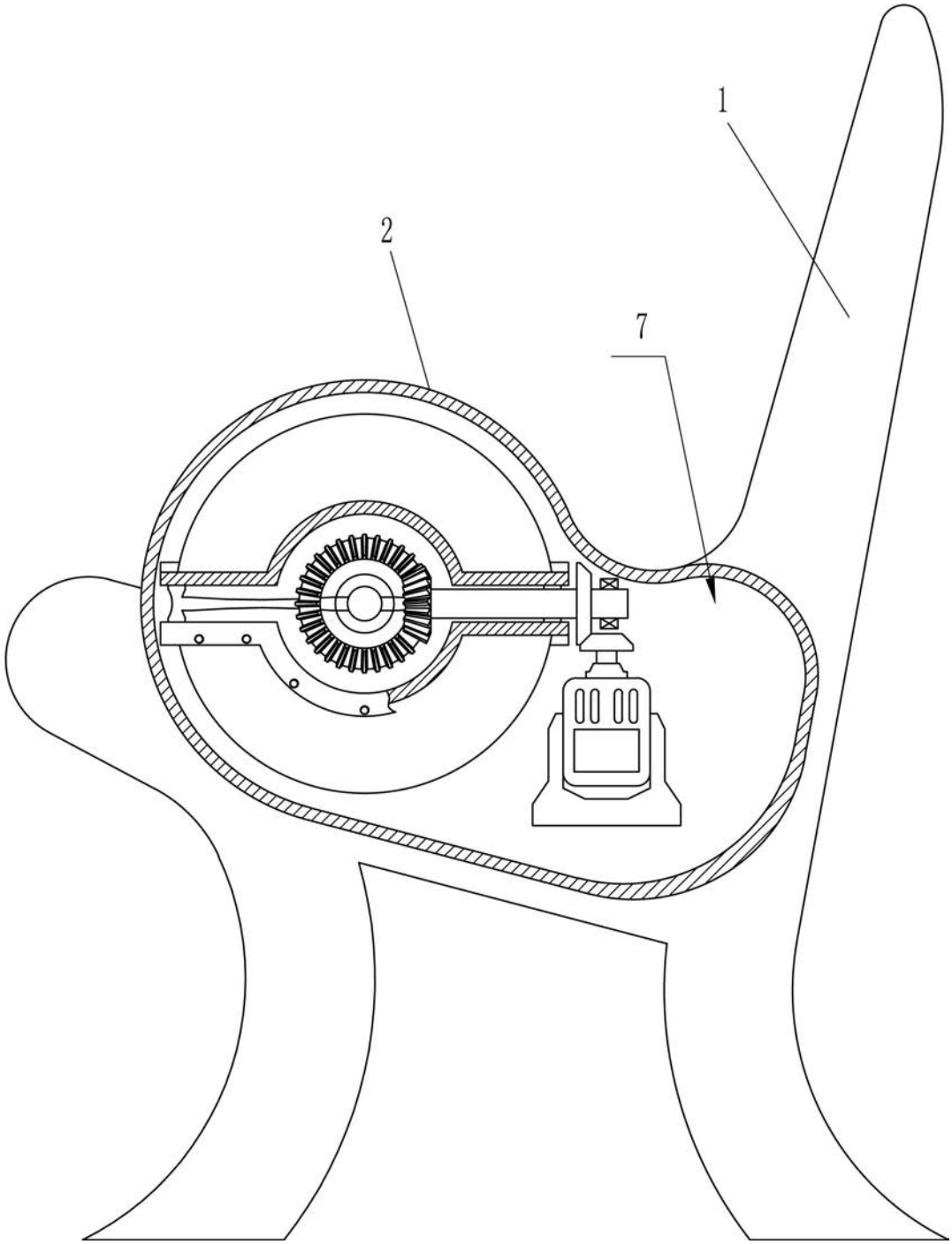

图3

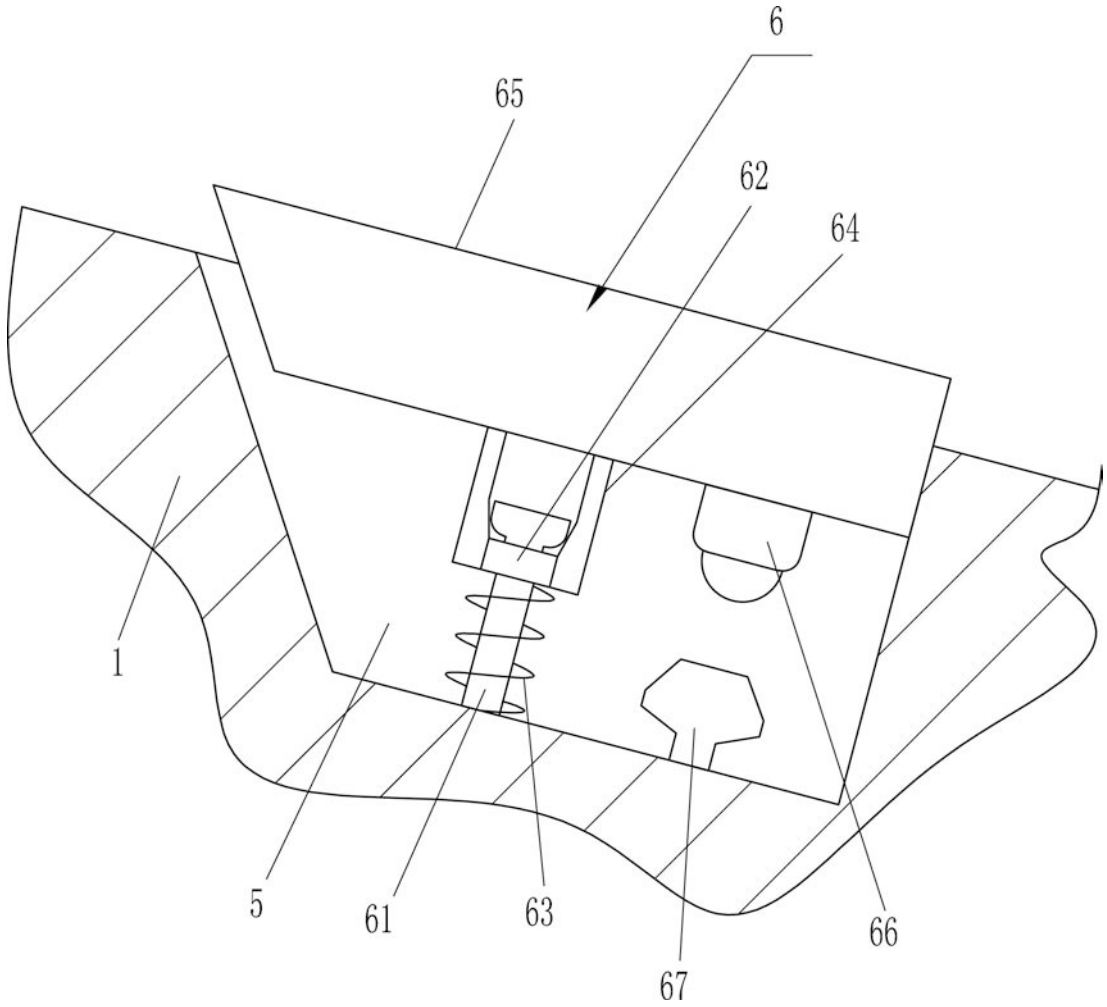

图4

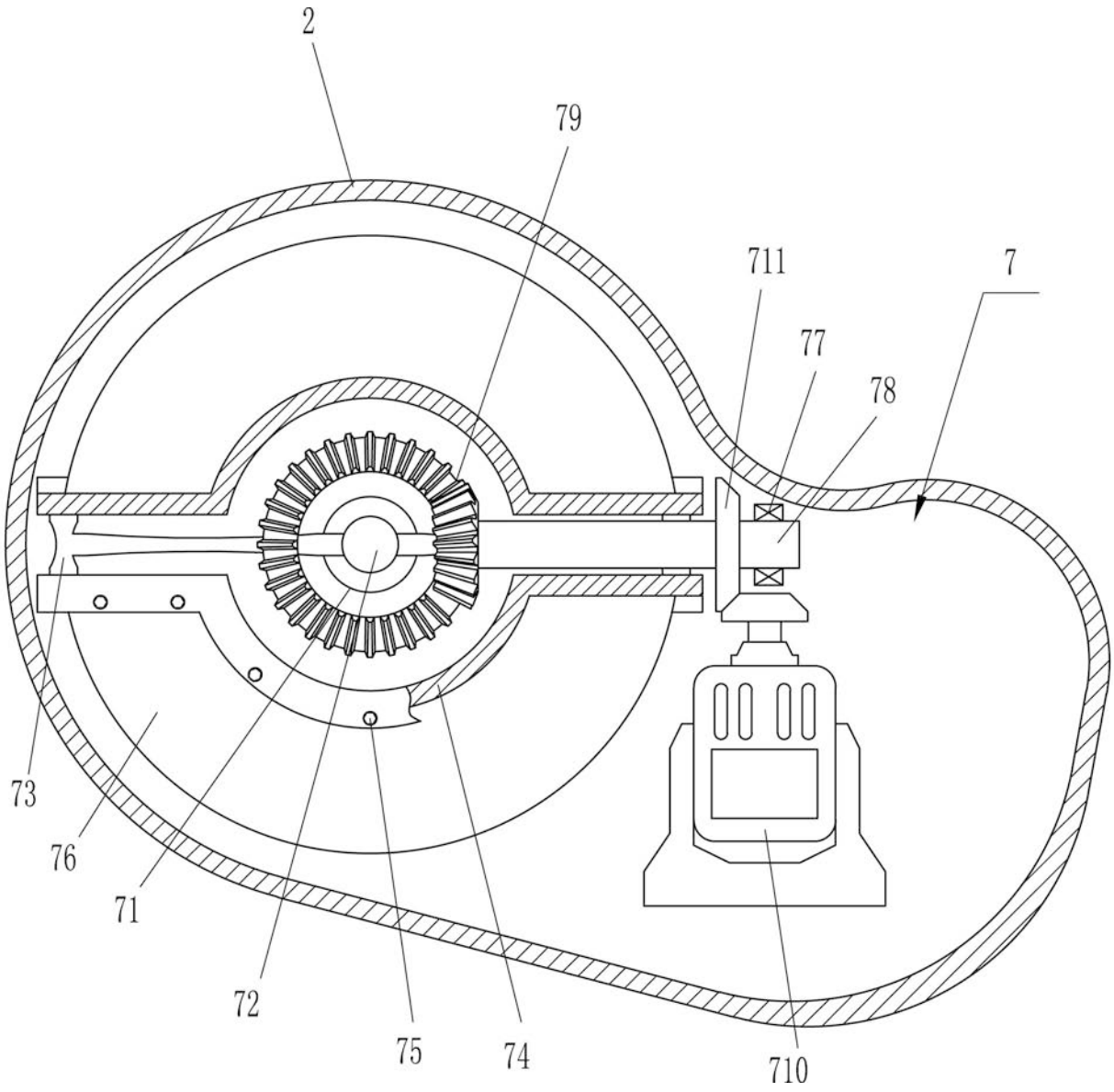

图5