(19)中华人民共和国国家知识产权局

(12)实用新型专利

(10)授权公告号 CN 204692857 U
(45)授权公告日 2015.10.07

(21)申请号 201520247452.X

(22)申请日 2015.04.22

(73)专利权人 韩巧
地址 311800 浙江省绍兴市诸暨市暨东路384号

(72)发明人 韩巧

(74)专利代理机构 北京科亿知识产权代理事务所（普通合伙） 11350
代理人 汤东凤

(51)Int.Cl.
F16L 41/03(2006.01)

权利要求书1页 说明书2页 附图1页

(54)实用新型名称

一种配管用歧管

(57)摘要

本实用新型涉及管道设备领域，更具体的说涉及一种配管用歧管，包括管体，所述管体的侧壁上还设有与管体垂直的管接头，所述管接头与管体连接为一个整体，所述管体的两端为外螺纹结构，所述管接头与管体的内部相通，管接头内壁为内螺纹结构。结构简单，安装方便，在管体的侧壁上设有与管体垂直的管接头，在需要的地方安装这种歧管，可以达到一条管道多处用气，避免了安装多条管道，节约了空间了资源，减少了投资的成本。

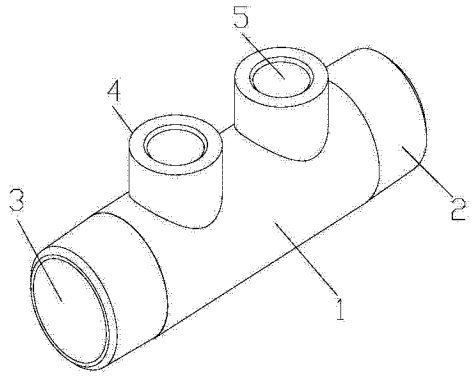

CN 204692857 U

1. 一种配管用歧管，包括管体，其特征在于：所述管体的侧壁上还设有与管体垂直的管接头，所述管接头与管体连接为一个整体，所述管体的两端为外螺纹结构，所述管接头与管体的内部相通，管接头内壁为内螺纹结构。

2. 根据权利要求 1 所述的一种配管用歧管，其特征在于：所述管体上设有两个管接头，管接头尺寸大小相等。

3. 根据权利要求 1 所述的一种配管用歧管，其特征在于：所述管接头的壁厚与管体的壁厚相等。

4. 根据权利要求 2 所述的一种配管用歧管，其特征在于：所述两个管接头并列在管体的侧壁上，且间隔距离为管接头直径 1/2-1。

一种配管用歧管

技术领域

[0001] 本实用新型涉及管道设备领域，更具体的说涉及一种配管用歧管。

背景技术

[0002] 歧管块，在我们生活中应用的非常广泛，在汽车、模具等行业中都需要使用到歧管块。特别进气中，由于原气体压力过大，无法使用，就需要安装歧管块来对气体减压，通过歧管块后在输入到需要的地方去使用。

[0003] 但是在现实中，一条通气管道经过的地方，可能会现有多处需要用到气体的地方，但是由于气体需要用特定的管道运输，所以每一个需要的地都需要安装一条管道，但是由于安装的地方过多，管道过多会占我们的空间，安装时也比较复杂，浪费了空间了资源，增加了成本。

实用新型内容

[0004] 本实用新型要解决的技术问题是提供一种配管用歧管。

[0005] 为解决上述技术问题，本实用新型提供一种配管用歧管，包括管体，所述管体的侧壁上还设有与管体垂直的管接头，所述管接头与管体连接为一个整体，所述管体的两端为外螺纹结构，所述管接头与管体的内部相通，管接头内壁为内螺纹结构。

[0006] 进一步地，所述管体上设有两个管接头，管接头尺寸大小相等。

[0007] 进一步地，所述管接头的壁厚与管体的壁厚相等。

[0008] 进一步地，所述两个管接头并列在管体的侧壁上，且间隔距离为管接头直径1/2-1。

[0009] 采用上述技术方案的有益效果是：本实用新型的配管用歧管，结构简单，安装方便，管体的侧壁上设有与管体垂直的管接头，可以在需要的地方安装这种歧管，以达到一条管道多处用气，避免了安装多条管道，节约了空间了资源，减少了投资的成本。

附图说明

[0010] 图 1 为本实用新型一种配管用歧管的结构示意图，

[0011] 图 2 为本实用新型一种配管用歧管的主视图，

[0012] 图 3 为本实用新型一种配管用歧管的俯视图，

[0013] 图 4 为本实用新型一种配管用歧管的侧视图，

[0014] 其中，1、管体，2、外螺纹，3、管体内壁，4、管接头，5、内螺纹。

具体实施方式

[0015] 为使本实用新型的目的、技术方案和优点更加清楚明了，下面结合具体实施方式并参照附图，对本实用新型进一步详细说明。应该理解，这些描述只是示例性的，而并非要限制本实用新型的范围。此外，在以下说明中，省略了对公知结构和技术的描述，以避免不

必要地混淆本实用新型的概念。

[0016] 一种配管用歧管，包括管体 1，所述管体 1 的侧壁上还设有与管体 1 垂直的管接头 4，所述管接头 4 与管体 1 连接为一个整体，所述管体 1 的两端为外螺纹 2 结构，所述管接头 4 与管体 1 的内部相通，管接头 4 内壁为内螺纹 5 结构。

[0017] 进一步地，所述管体 1 上设有两个管接头 4，管接头 4 尺寸大小相等。

[0018] 进一步地，所述管接头 4 的壁厚与管体 1 的壁厚相等。

[0019] 进一步地，所述两个管接头 4 并列在管体 1 的侧壁上，且间隔距离为管接头 4 直径 1/2-1。

[0020] 应当理解的是，本实用新型的上述具体实施方式仅仅用于示例性说明或解释本实用新型的原理，而不构成对本实用新型的限制。因此，在不偏离本实用新型的精神和范围的情况下所做的任何修改、等同替换、改进等，均应包含在本实用新型的保护范围之内。此外，本实用新型所附权利要求旨在涵盖落入所附权利要求范围和边界、或者这种范围和边界的等同形式内的全部变化和修改例。

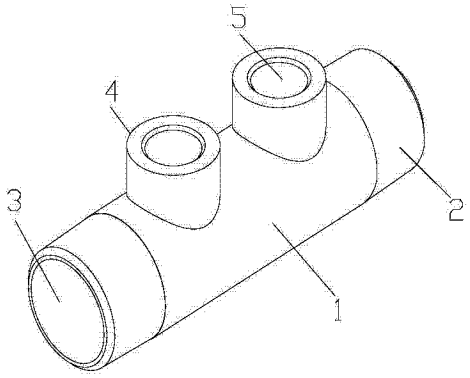

图 1

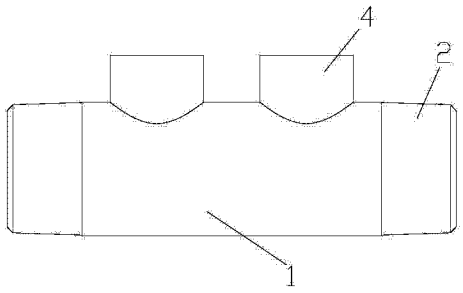

图 2

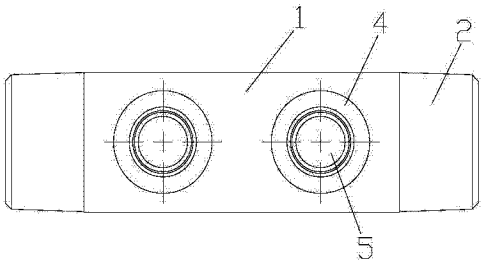

图 3

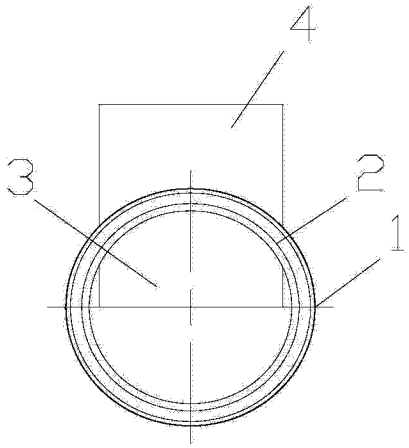

图 4