(19)国家知识产权局

(12)实用新型专利

(10)授权公告号 CN 217053916 U
(45)授权公告日 2022.07.26

(21)申请号 202220264554.2

(22)申请日 2022.02.09

(73)专利权人 安徽承瑞建设工程有限公司
地址 230000 安徽省合肥市包河区太湖东路16号康良小区8号

(72)发明人 葛茂凯 李凯 刘华东 缪亚奇 何健 陈诚 方运

(74)专利代理机构 北京汇众通达知识产权代理事务所(普通合伙) 11622
专利代理师 尹全杰

(51)Int.Cl.
E04B 2/88(2006.01)
E04B 2/96(2006.01)

权利要求书1页 说明书3页 附图3页

(54)实用新型名称

一种可快速装配的组合式幕墙装饰板

(57)摘要

本实用新型公开了家居装饰技术领域的一种可快速装配的组合式幕墙装饰板，包括第一底板、第二底板、连接件和外板，所述第二底板位于所述第一底板的右侧，所述连接件位于所述第一底板和所述第二底板的中间，所述外板位于所述第一底板和所述第二底板的前侧，所述连接件的顶部开有凹槽，所述凹槽的内腔底部中间开有限位槽，所述限位槽的底部固定连接有限位块，所述凹槽的内腔转动连接有旋钮，所述旋钮的外侧壁螺纹连接有固定件，该可快速装配的组合式幕墙装饰板，结构设计合理，通过将外板上的插头插入插槽中，配合定位头插入安装槽中，在弹性件的弹性势能下使定位头卡入L型的安装槽中卡紧，安装拆卸步骤简单，可进行快速装配，拆装效率高。

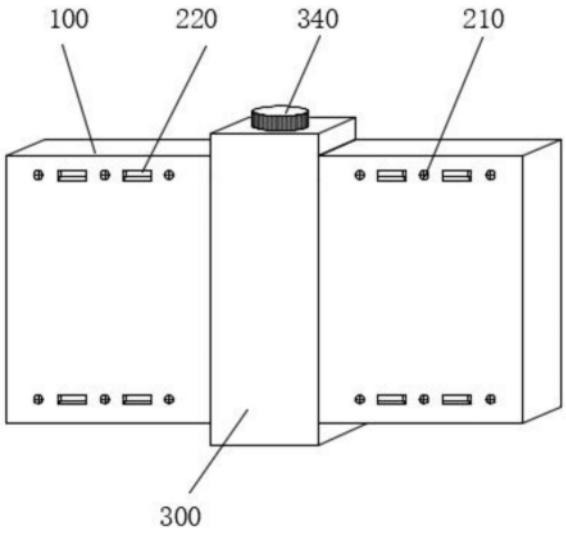

CN 217053916 U

1.一种可快速装配的组合式幕墙装饰板，其特征在于：包括第一底板(100)、第二底板(200)、连接件(300)和外板(400)，所述第二底板(200)位于所述第一底板(100)的右侧，所述连接件(300)位于所述第一底板(100)和所述第二底板(200)的中间，所述外板(400)位于所述第一底板(100)和所述第二底板(200)的前侧，所述连接件(300)的顶部开有凹槽(310)，所述凹槽(310)的内腔底部中间开有限位槽(320)，所述限位槽(320)的底部固定连接有限位块(330)，所述凹槽(310)的内腔转动连接有旋钮(340)，所述旋钮(340)的外侧壁螺纹连接有固定件(350)。

2.根据权利要求1所述的一种可快速装配的组合式幕墙装饰板，其特征在于：所述第一底板(100)和所述第二底板(200)的前侧壁上下两侧均螺纹连接有安装螺丝(210)，所述第一底板(100)和所述第二底板(200)的前侧壁上下两侧均开有安装槽(220)，且所述安装槽(220)位于所述安装螺丝(210)之间，所述安装槽(220)的形状为L型形状。

3.根据权利要求1所述的一种可快速装配的组合式幕墙装饰板，其特征在于：所述第一底板(100)和所述第二底板(200)的顶部和底部左右两侧均开有卡槽(230)，所述第一底板(100)和所述第二底板(200)的左右侧壁均镶嵌有铁片(240)。

4.根据权利要求1所述的一种可快速装配的组合式幕墙装饰板，其特征在于：所述连接件(300)的左右侧壁中间开有连接槽(360)，且所述第一底板(100)和所述第二底板(200)分别插接在左右两侧所述连接槽(360)的内腔，所述连接槽(360)的内侧壁镶嵌有吸附件(361)，且所述吸附件(361)与铁片(240)吸附连接，所述吸附件(361)为磁铁。

5.根据权利要求1所述的一种可快速装配的组合式幕墙装饰板，其特征在于：所述连接件(300)的左右侧壁上下两侧开有插槽(370)，所述插槽(370)的内腔底部固定连接有弹性件(380)，所述弹性件(380)的末端固定连接有推板(381)。

6.根据权利要求1所述的一种可快速装配的组合式幕墙装饰板，其特征在于：所述外板(400)的左右侧壁上下两侧固定连接有插头(410)，且所述插头(410)插接在插槽(370)的内腔，所述外板(400)的后侧壁左右两侧上下侧固定连接有定位头(420)，且所述定位头(420)卡接在安装槽(220)的内腔。

一种可快速装配的组合式幕墙装饰板

技术领域

[0001] 本实用新型涉及家居装饰技术领域，具体为一种可快速装配的组合式幕墙装饰板。

背景技术

[0002] 装饰板，是一种人造板材，它是用多种专用纸张经过化学处理后，用高温高压胶合剂制成的热固性层积塑料，板面具有各种木纹或图案，光亮平整，色泽鲜艳美观，同时具有较高的耐磨、耐热、耐寒、防火等良好的物理性能。许多高级房舍的墙壁、屋顶，制作讲究的柜、橱、桌、床，精密仪器的工作台，实验室的实验台、电视机、收音机以及其它广播电讯设备的外壳，大都采用这种新型的装饰板。

[0003] 现有的幕墙装饰板在进行安装时，需要对每块装饰板的水平面进行测量，保证每块装饰板对齐，在进行拆卸维护时，不便于拆装，拆装效率低，为此我们提出了一种可快速装配的组合式幕墙装饰板。

实用新型内容

[0004] 本实用新型的目的在于提供一种可快速装配的组合式幕墙装饰板，以解决上述背景技术中提出了在进行拆卸维护时，不便于拆装，拆装效率低的问题。

[0005] 为实现上述目的，本实用新型提供如下技术方案：一种可快速装配的组合式幕墙装饰板，包括第一底板、第二底板、连接件和外板，所述第二底板位于所述第一底板的右侧，所述连接件位于所述第一底板和所述第二底板的中间，所述外板位于所述第一底板和所述第二底板的前侧，所述连接件的顶部开有凹槽，所述凹槽的内腔底部中间开有限位槽，所述限位槽的底部固定连接有限位块，所述凹槽的内腔转动连接有旋钮，所述旋钮的外侧壁螺纹连接有固定件。

[0006] 优选的，所述第一底板和所述第二底板的前侧壁上下两侧均螺纹连接有安装螺丝，所述第一底板和所述第二底板的前侧壁上下两侧均开有安装槽，且所述安装槽位于所述安装螺丝之间，所述安装槽的形状为L型形状。

[0007] 优选的，所述第一底板和所述第二底板的顶部和底部左右两侧均开有卡槽，所述第一底板和所述第二底板的左右侧壁均镶嵌有铁片。

[0008] 优选的，所述连接件的左右侧壁中间开有连接槽，且所述第一底板和所述第二底板分别插接在左右两侧所述连接槽的内腔，所述连接槽的内侧壁镶嵌有吸附件，且所述吸附件与铁片吸附连接，所述吸附件为磁铁。

[0009] 优选的，所述连接件的左右侧壁上下两侧开有插槽，所述插槽的内腔底部固定连接有弹性件，所述弹性件的末端固定连接有推板。

[0010] 优选的，所述外板的左右侧壁上下两侧固定连接有插头，且所述插头插接在插槽的内腔，所述外板的后侧壁左右两侧上下侧固定连接有定位头，且所述定位头卡接在安装槽的内腔。

[0011] 与现有技术相比，本实用新型的有益效果是：该可快速装配的组合式幕墙装饰板，通过在第一底板和第二底板之间增加连接件进行拼接，通过将第一底板和第二底板直接插入到连接槽中，通过铁片与吸附件之间进行吸附连接来进行定位，并通过旋转旋钮将固定件插入卡槽中进行限位固定，通过将外板上的插头插入插槽中，配合定位头插入安装槽中，在弹性件的弹性势能下使定位头卡入L型的安装槽中卡紧，安装拆卸步骤简单，可进行快速装配，拆装效率高。

附图说明

[0012] 图1为本实用新型第一底板和第二底板立体结构示意图；

[0013] 图2为本实用新型第一底板和第二底板主视剖视结构示意图；

[0014] 图3为本实用新型主视结构示意图；

[0015] 图4为本实用新型俯视结构示意图；

[0016] 图5为本实用新型图2中A结构放大示意图；

[0017] 图6为本实用新型图4中B结构放大示意图。

[0018] 图中：100、第一底板；200、第二底板；210、安装螺丝；220、安装槽；230、卡槽；240、铁片；300、连接件；310、凹槽；320、限位槽；330、限位块；340、旋钮；350、固定件；360、连接槽；361、吸附件；370、插槽；380、弹性件；381、推板；400、外板；410、插头；420、定位头。

具体实施方式

[0019] 下面将结合本实用新型实施例中的附图，对本实用新型实施例中的技术方案进行清楚、完整地描述，显然，所描述的实施例仅仅是本实用新型一部分实施例，而不是全部的实施例。基于本实用新型中的实施例，本领域普通技术人员在没有做出创造性劳动前提下所获得的所有其他实施例，都属于本实用新型保护的范围。

[0020] 本实用新型提供一种可快速装配的组合式幕墙装饰板，安装拆卸步骤简单，可进行快速装配，拆装效率高，请参阅图1-6，包括第一底板100、第二底板200、连接件300和外板400；

[0021] 请再次参阅图1-6，第一底板100用于连接固定第二底板200、连接件300和外板400；

[0022] 请再次参阅图1-6，第二底板200位于第一底板100的右侧，第二底板200用于配合第一底板100连接外板400；

[0023] 请再次参阅图1-6，连接件300的顶部开有凹槽310，凹槽310的内腔底部中间开有限位槽320，限位槽320的底部固定连接有限位块330，凹槽310的内腔转动连接有旋钮340，旋钮340的外侧壁螺纹连接有固定件350，连接件300位于第一底板100和第二底板200的中间，连接件300用于第一底板100和第二底板200之间进行连接凹槽310，凹槽310用于放置固定件350，限位槽320和限位块330用于对旋钮340进行限位，旋钮340用于调节固定件350，固定件350用于对第一底板100和第二底板200进行限位固定；

[0024] 请再次参阅图1-6，外板400位于第一底板100和第二底板200的前侧，外板400用于进行装饰。

[0025] 请再次参阅图1-6，为了便于安装第一底板100和第二底板200，第一底板100和第

二底板200的前侧壁上下两侧均螺纹连接有安装螺丝210，第一底板100和第二底板200的前侧壁上下两侧均开有安装槽220，且安装槽220位于安装螺丝210之间，安装槽220的形状为L型形状。

[0026] 请再次参阅图1-6，为了便于对第一底板100和第二底板200进行固定，第一底板100和第二底板200的顶部和底部左右两侧均开有卡槽230，第一底板100和第二底板200的左右侧壁均镶嵌有铁片240。

[0027] 请再次参阅图1-6，为了便于第一底板100和第二底板200与连接件300之间进行连接，连接件300的左右侧壁中间开有连接槽360，且第一底板100和第二底板200分别插接在左右两侧连接槽360的内腔，连接槽360的内侧壁镶嵌有吸附件361，且吸附件361与铁片240吸附连接，吸附件361为磁铁。

[0028] 请再次参阅图1-6，为了便于第一底板100和第二底板200与外板400之间进行连接，连接件300的左右侧壁上下两侧开有插槽370，插槽370的内腔底部固定连接有弹性件380，弹性件380的末端固定连接有推板381。

[0029] 请再次参阅图1-6，为了便于外板400快速进行安装，外板400的左右侧壁上下两侧固定连接有插头410，且插头410插接在插槽370的内腔，外板400的后侧壁左右两侧上下侧固定连接有定位头420，且定位头420卡接在安装槽220的内腔。

[0030] 该领域技术人员在进行安装时，将第一底板100通过安装螺丝210安装在墙面上，接着将连接件300上的连接槽360套入到第一底板100上，铁片240与吸附件361相互吸附进行定位，接着直接将第二底板200插入右侧的连接槽360中进行吸附定位，旋转旋钮340，固定件350受到凹槽310内部的限位，向下移动插入到卡槽230卡紧，此时将第二底板200上的安装螺丝210旋紧，最后将外板400上的插头410插入插槽370中，定位头420插入安装槽220中，在弹性件380的反弹力下，外板400向外移动，定位头420卡入安装槽220中卡紧，即完成安装。

[0031] 需要说明的是，在本文中，诸如第一和第二等之类的关系术语仅仅用来将一个实体或者操作与另一个实体或操作区分开来，而不一定要求或者暗示这些实体或操作之间存在任何这种实际的关系或者顺序。而且，术语“包括”、“包含”或者其任何其他变体意在涵盖非排他性的包含，从而使得包括一系列要素的过程、方法、物品或者设备不仅包括那些要素，而且还包括没有明确列出的其他要素，或者是还包括为这种过程、方法、物品或者设备所固有的要素。

[0032] 虽然在上文中已经参考实施例对本实用新型进行了描述，然而在不脱离本实用新型的范围的情况下，可以对其进行各种改进并且可以用等效物替换其中的部件。尤其是，只要不存在结构冲突，本实用新型所披露的实施例中的各项特征均可通过任意方式相互结合起来使用，在本说明书中未对这些组合的情况进行穷举性的描述仅仅是出于省略篇幅和节约资源的考虑。因此，本实用新型并不局限于文中公开的特定实施例，而是包括落入权利要求的范围内的所有技术方案。

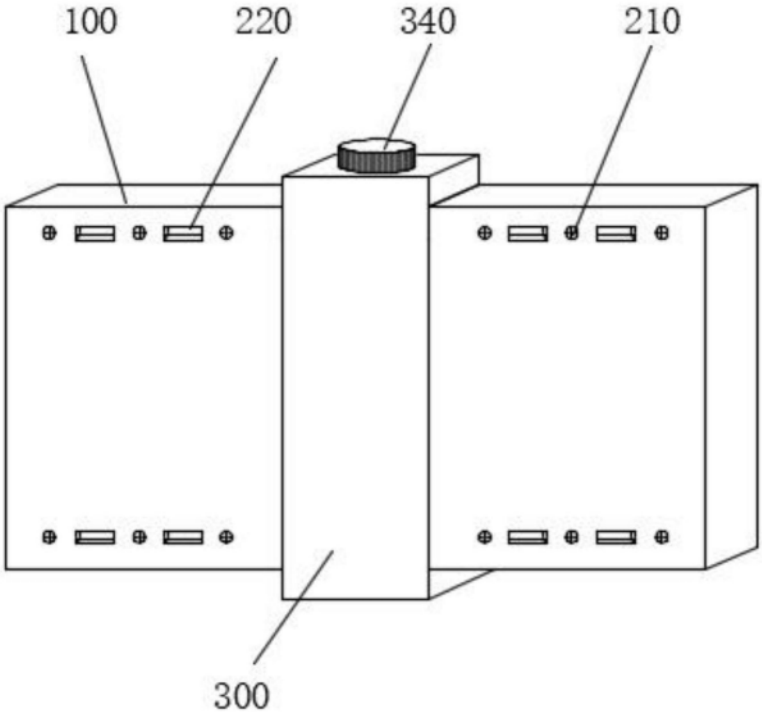

图1

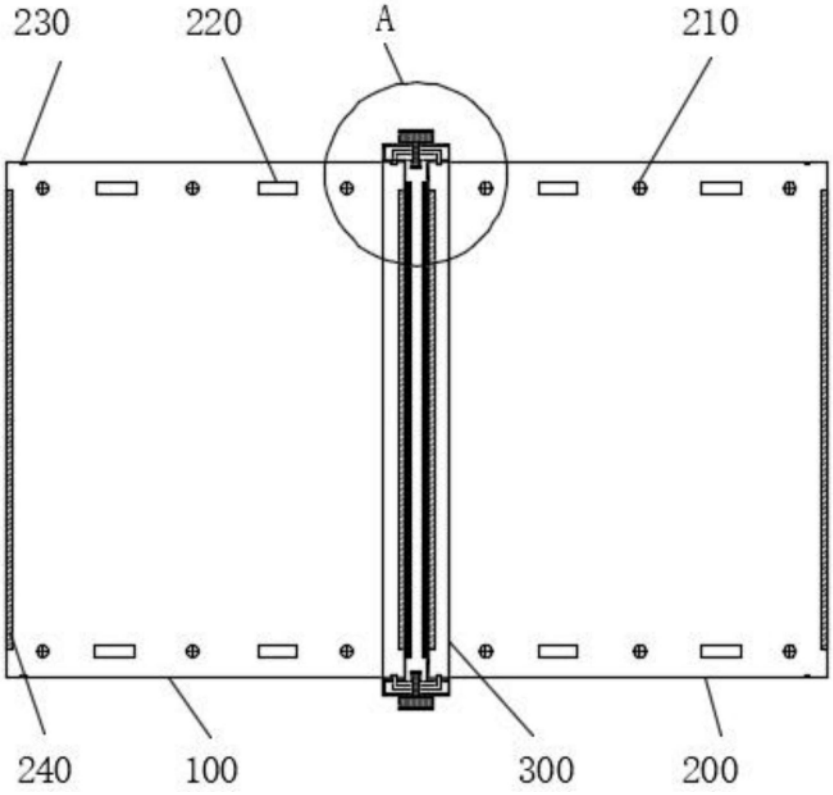

图2

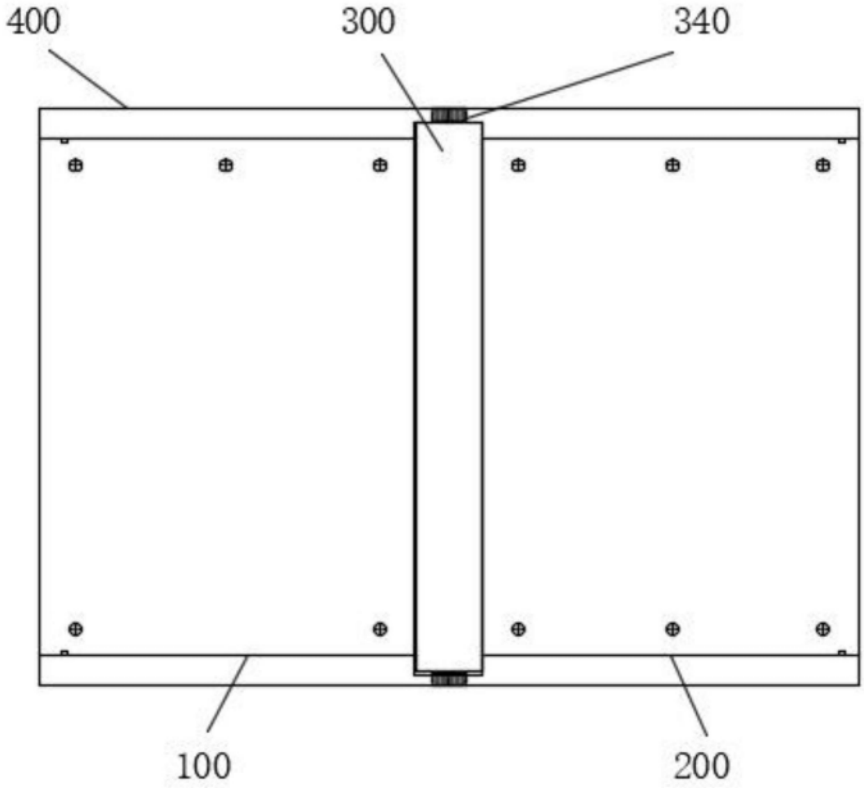

图3

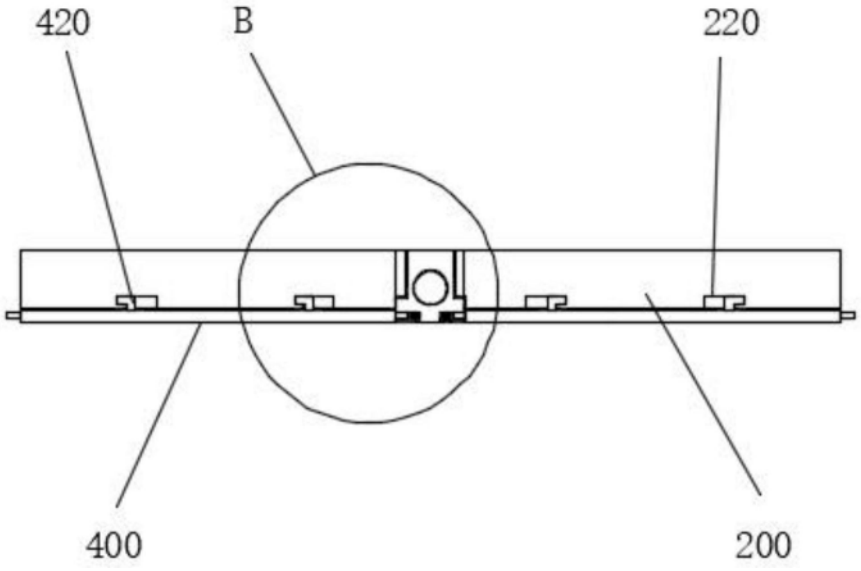

图4

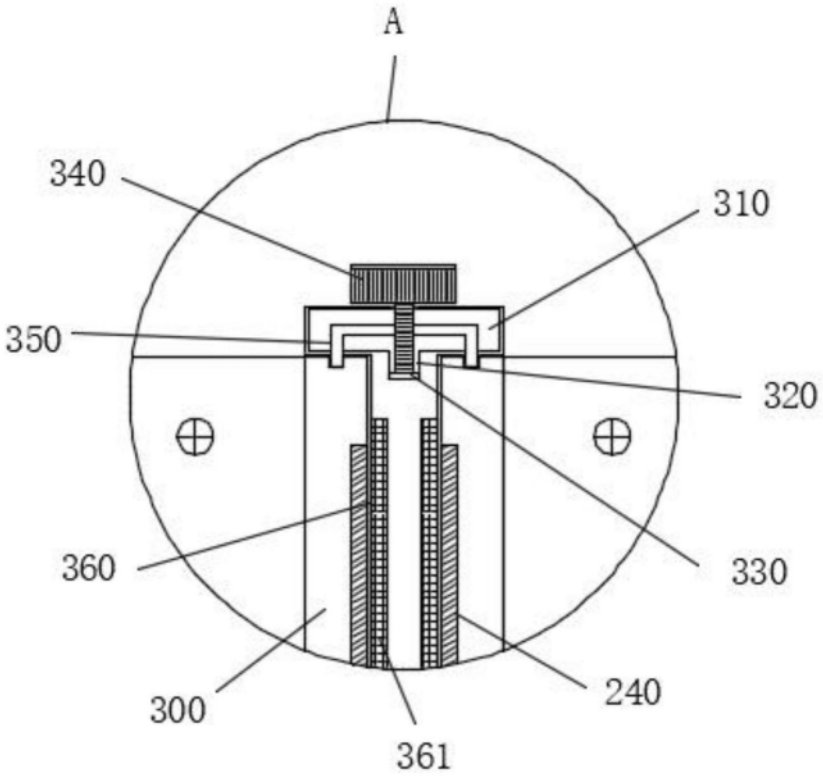
A
340
310
350
320
360
330
300
240
361

图5

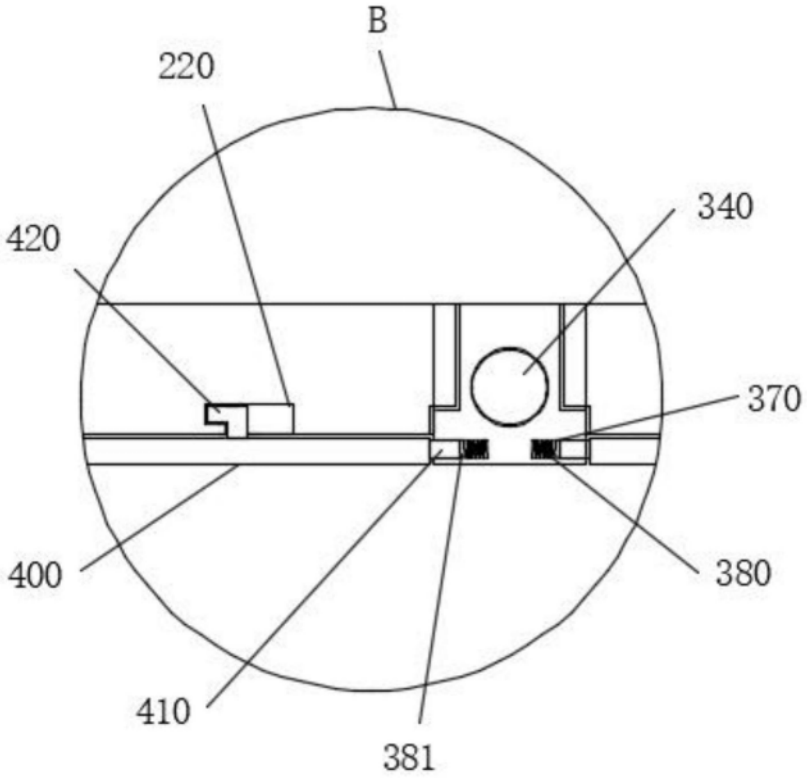
B
220
340
420
370
400
380
410
381

图6