(19)中华人民共和国国家知识产权局

(12)实用新型专利

(10)授权公告号 CN 213007730 U
(45)授权公告日 2021.04.20

(21)申请号 202020426669.8

(22)申请日 2020.03.27

(73)专利权人 北京汽车股份有限公司
地址 101300 北京市顺义区双河大街99号院1幢五层101内A5-061

(72)发明人 甘晓彬

(74)专利代理机构 北京清亦华知识产权代理事务所(普通合伙) 11201
代理人 王佳璐

(51)Int.Cl.
*B60N 2/36*(2006.01)
*B60N 2/22*(2006.01)

权利要求书1页 说明书4页 附图4页

(54)实用新型名称

汽车座椅及具有该汽车座椅的汽车

(57)摘要

本实用新型公开了一种汽车座椅及具有该汽车座椅的汽车。该汽车座椅包括:坐垫,所述坐垫具有坐垫骨架;铰链机构,所述铰链机构的一端与所述坐垫骨架相连,另一端与汽车的地板总成相连,所述坐垫具有乘坐位置以及绕所述铰链机构向前翻转的坐垫翻转位置;靠背,所述靠背设置在所述坐垫的后侧且具有靠背位置以及向后翻转的靠背翻转位置。根据本实用新型的汽车座椅,可根据用户载人或载物需求调整坐垫和靠背的位置,从而满足用户的不同需求,同时,坐垫通过铰链机构实现与地板总成的铰接,进而可以实现坐垫在乘坐位置与坐垫翻转位置之间切换,并且当坐垫处于坐垫翻转位置时,汽车座椅上方的空间变大,可供放置货物等,增加了汽车的载货量。

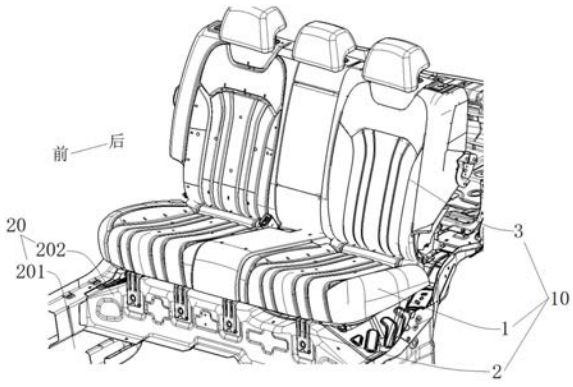


CN 213007730 U

1.一种汽车座椅,其特征在于,包括:

坐垫,所述坐垫具有坐垫骨架;

铰链机构,所述铰链机构的一端与所述坐垫骨架相连,另一端与汽车的地板总成相连,所述坐垫具有乘坐位置以及绕所述铰链机构向前翻转的坐垫翻转位置;

靠背,所述靠背设置在所述坐垫的后侧且具有靠背位置以及向后翻转的靠背翻转位置。

2.根据权利要求1所述的汽车座椅,其特征在于,在所述靠背处于所述靠背翻转位置时,所述靠背呈水平布置。

3.根据权利要求1所述的汽车座椅,其特征在于,所述铰链机构包括:连接支架、安装支架,所述连接支架与所述坐垫骨架固定相连,所述安装支架与所述地板总成固定相连,所述连接支架与所述安装支架枢转相连。

4.根据权利要求3所述的汽车座椅,其特征在于,所述连接支架与所述安装支架通过旋转轴实现枢转相连,所述旋转轴可转动地设置于所述地板总成上。

5.根据权利要求4所述的汽车座椅,其特征在于,所述连接支架包括:坐垫连接臂以及支撑连接臂,所述坐垫连接臂与所述坐垫骨架固定相连,所述支撑连接臂的上端与所述坐垫连接臂相连,所述支撑连接臂的下端与所述旋转轴枢转相连。

6.根据权利要求5所述的汽车座椅,其特征在于,所述支撑连接臂与所述坐垫连接臂垂直,且在所述坐垫处于所述乘坐位置时,所述支撑连接臂与所述坐垫的前表面平齐。

7.根据权利要求5所述的汽车座椅,其特征在于,所述地板总成包括:地板本体和坐垫支撑部,所述坐垫支撑部位于所述地板本体上,所述安装支架与所述坐垫支撑部固定相连,在所述坐垫处于所述乘坐位置时,所述坐垫骨架距所述地板本体的距离大于所述支撑连接臂的高度。

8.根据权利要求7所述的汽车座椅,其特征在于,所述支撑连接臂与所述坐垫连接臂垂直,且在所述坐垫处于所述乘坐位置时,所述坐垫的前表面位于所述支撑连接臂的前上方。

9.一种汽车,其特征在于,包括行李箱盖板总成以及权利要求1-8中任一项所述的汽车座椅。

10.根据权利要求9所述的汽车,其特征在于,在所述靠背处于所述靠背翻转位置时,所述靠背的上表面与所述行李箱盖板总成的上表面处于同一平面内。

# 汽车座椅及具有该汽车座椅的汽车

## 技术领域

[0001] 本实用新型涉及汽车领域，具体而言，涉及一种汽车座椅及具有该汽车座椅的汽车。

## 背景技术

[0002] 对于现有汽车而言，后排汽车座椅坐垫固定，当需要扩充行李箱空间时，将靠背向后翻转放倒，但是，靠背放倒后与行李箱盖板存在高度差和一定的角度，影响客户的感知度和行李箱存储空间。

## 实用新型内容

[0003] 本实用新型旨在至少在一定程度上解决现有技术中的上述技术问题之一。为此，本实用新型提出一种汽车座椅，坐垫可向前翻转。

[0004] 本实用新型还提出了一种具有上述汽车座椅的汽车。

[0005] 根据本实用新型实施例的汽车座椅包括：坐垫，所述坐垫具有坐垫骨架；铰链机构，所述铰链机构的一端与所述坐垫骨架相连，另一端与汽车的地板总成相连，所述坐垫具有乘坐位置以及绕所述铰链机构向前翻转的坐垫翻转位置；靠背，所述靠背设置在所述坐垫的后侧且具有靠背位置以及向后翻转的靠背翻转位置。

[0006] 根据本实用新型实施例的汽车座椅，可根据用户载人或载物需求调整坐垫和靠背的位置，从而满足用户的不同需求，同时，坐垫通过铰链机构实现与地板总成的铰接，进而可以实现坐垫在乘坐位置与坐垫翻转位置之间切换，当坐垫处于坐垫翻转位置时，汽车座椅上方的空间变大，可供放置货物等。

[0007] 根据本实用新型的一些实施例，在所述靠背处于所述靠背翻转位置时，所述靠背呈水平布置。

[0008] 根据本实用新型的一些实施例，所述铰链机构包括：连接支架、安装支架，所述连接支架与所述坐垫骨架固定相连，所述安装支架与所述地板总成固定相连，所述连接支架与所述安装支架枢转相连。

[0009] 可选地，所述连接支架与所述安装支架通过旋转轴实现枢转相连，所述旋转轴可转动地设置于所述地板总成上。

[0010] 具体地，所述连接支架包括：坐垫连接臂以及支撑连接臂，所述坐垫连接臂与所述坐垫骨架固定相连，所述支撑连接臂的上端与所述坐垫连接臂相连，所述支撑连接臂的下端与所述旋转轴枢转相连。

[0011] 可选地，所述支撑连接臂与所述坐垫连接臂垂直，且在所述坐垫处于所述乘坐位置时，所述支撑连接臂与所述坐垫的前表面平齐。

[0012] 根据本实用新型的一些实施例，在所述坐垫处于所述乘坐位置时，所述地板总成包括：地板本体和坐垫支撑部，所述坐垫支撑部位于所述地板本体上，所述安装支架与所述坐垫支撑部固定相连，在所述坐垫处于所述乘坐位置时，所述坐垫骨架距所述地板本体的

距离大于所述支撑连接臂的高度。

[0013] 可选地，所述支撑连接臂与所述坐垫连接臂垂直，且在所述坐垫处于所述乘坐位置时，所述坐垫的前表面位于所述支撑连接臂的前上方。

[0014] 根据本实用新型的一些实施例，所述铰链机构的数量为多个。

[0015] 根据本实用新型另一方面实施例的汽车，包括行李箱盖板总成以及上述的汽车座椅。

[0016] 根据本实用新型的一些实施例，在所述靠背处于所述靠背翻转位置时，所述靠背的上表面与所述行李箱盖板总成的上表面处于同一平面内。

[0017] 根据本实用新型实施例的汽车，在所述靠背处于所述靠背翻转位置时，靠背上方与行李箱盖板总成上方可以形成一块连续的区域，由此扩充了行李箱的空间，提升了汽车的载货量。

## 附图说明

[0018] 图1是坐垫处于乘坐位置、靠背处于靠背位置时，汽车座椅在地板总成上的安装示意图；

[0019] 图2是坐垫处于乘坐位置时，坐垫在地板总成上的安装示意图；

[0020] 图3是铰链机构的分解示意图；

[0021] 图4是坐垫处于坐垫翻转位置时，坐垫与铰链机构的连接示意图；

[0022] 图5是坐垫处于坐垫翻转位置、靠背处于靠背翻转位置时，汽车座椅与行李箱盖板总成的轴测视图；

[0023] 图6是坐垫处于坐垫翻转位置、靠背处于靠背翻转位置时，汽车座椅与行李箱盖板总成的侧视图。

[0024] 附图标记：

[0025] 汽车座椅10、坐垫1、坐垫骨架11、铰链机构2、连接支架21、坐垫连接臂211、支撑连接臂212、支臂转轴孔2121、安装支架22、支架转轴孔221、旋转轴23、靠背3、地板总成20、地板本体201、坐垫支撑部202、行李箱盖板总成30。

## 具体实施方式

[0026] 下面详细描述本实用新型的实施例，所述实施例的示例在附图中示出，其中自始至终相同或类似的标号表示相同或类似的元件或具有相同或类似功能的元件。下面通过参考附图描述的实施例是示例性的，旨在用于解释本实用新型，而不能理解为对本实用新型的限制。

[0027] 在本实用新型的描述中，需要理解的是，术语“长度”、“宽度”、“高度”、“上”、“下”、“前”、“后”、“左”、“右”、“竖直”、“水平”、“顶”、“底”、“内”、“外”等指示的方位或位置关系为基于附图所示的方位或位置关系，仅是为了便于描述本实用新型和简化描述，而不是指示或暗示所指的装置或元件必须具有特定的方位、以特定的方位构造和操作，因此不能理解为对本实用新型的限制。

[0028] 在本实用新型的描述中，“多个”的含义是至少两个，例如两个，三个等，除非另有明确具体的限定。

[0029] 在本实用新型中，除非另有明确的规定和限定，术语“安装”、“相连”、“连接”、“固定”等术语应做广义理解，例如，可以是固定连接，也可以是可拆卸连接，或成一体；可以是机械连接，也可以是电连接或可以互相通讯；可以是直接相连，也可以通过中间媒介间接相连，可以是两个元件内部的连通或两个元件的相互作用关系。对于本领域的普通技术人员而言，可以根据具体情况理解上述术语在本实用新型中的具体含义。

[0030] 下面结合图1-图6详细描述根据本实用新型实施例的汽车座椅10。

[0031] 参照图1-图2、图5-图6所示，根据本实用新型实施例的汽车座椅10可以包括：坐垫1、铰链机构2、靠背3，坐垫1具有坐垫骨架11，铰链机构2的一端与坐垫骨架11相连，另一端与汽车的地板总成20相连，坐垫1具有乘坐位置以及绕铰链机构2向前翻转的坐垫翻转位置，靠背3设置在坐垫1的后侧且具有靠背位置以及向后翻转的靠背翻转位置。

[0032] 需要解释的是，“向前翻转”指的是朝向汽车前方翻转，“向后翻转”指的是朝向汽车后方翻转。坐垫1的乘坐位置指的是供乘员乘坐的位置，靠背3的靠背位置指的是供乘员背靠的位置。

[0033] 当需要汽车具备承载货物功能时，用户可选择将坐垫1向前翻转至坐垫翻转位置，并将靠背3向后翻转至靠背翻转位置，这样，靠背3的上方便可以形成存放货物的空间，从而增加了汽车的载货量，同时，避免了货物与坐垫1表面接触，也可以避免货物损坏坐垫1表面。并且当坐垫1处于坐垫翻转位置时，汽车座椅10上方的空间变大，可供放置货物等，从而进一步增加了汽车的载货量。

[0034] 当需要汽车具备载人功能时，用户可选择将坐垫1保持在乘坐位置，并将靠背3保持在靠背位置，以提升乘员乘坐汽车座椅10时的舒适性。

[0035] 根据本实用新型实施例的汽车座椅10，可根据用户载人或载物需求调整坐垫1和靠背3的位置，从而满足用户的不同需求，同时，坐垫1通过铰链机构2实现与地板总成20的铰接，进而可以实现坐垫1在乘坐位置与坐垫翻转位置之间切换，并且当坐垫1处于坐垫翻转位置且靠背3处于靠背翻转位置时，汽车座椅10上方的空间变大，可供放置货物等，增加了汽车的载货量。

[0036] 参照图5-图6所示，在靠背3处于靠背翻转位置时，靠背3呈水平布置。这样，当货物放置于靠背3上表面时，可保持货物水平，由此提高了靠背3支撑货物时的稳定性，保证靠背3上方可堆积更多货物。

[0037] 参照图1-图4所示，铰链机构2可以包括：连接支架21、安装支架22，连接支架21与坐垫骨架11固定相连，安装支架22与地板总成20固定相连，连接支架21与安装支架22枢转相连。这样，当连接支架21绕安装支架22转动时，连接支架21可带动坐垫骨架11同步转动，从而实现坐垫1的翻转，以使坐垫1在乘坐位置与坐垫翻转位置之间切换。

[0038] 在图3所示的实施例中，连接支架21与安装支架22通过旋转轴23实现枢转相连，旋转轴23可转动地设置于地板总成20上。具体而言，支撑连接臂的底部具有支臂转轴孔2121，安装支架22具有支架转轴孔221，旋转轴23适于穿设支臂转轴孔2121和支架转轴孔221，由此，连接支架21可绕旋转轴23转动，安装支架22可绕旋转轴23转动，以此实现连接支架21与安装支架22的枢转相连。

[0039] 具体地，参照图3-图4所示，连接支架21包括：坐垫连接臂211以及支撑连接臂212，坐垫连接臂211与坐垫骨架11固定相连，支撑连接臂212的上端与坐垫连接臂211相连，支撑

连接臂212的下端与旋转轴23枢转相连。

[0040] 进一步地，地板总成20包括：地板本体201和坐垫支撑部202，坐垫支撑部202位于地板本体201上，且坐垫支撑部202凸出地板本体201的上表面设置，坐垫1和靠背3均安装于坐垫支撑部202上。具体而言，安装支架22与坐垫支撑部202固定相连，在坐垫1处于乘坐位置时，坐垫骨架11距地板本体201的距离大于支撑连接臂212的高度。

[0041] 坐垫1可向前翻转至坐垫1与地板本体201接触，如图6所示，从而最大限度地使坐垫1向前翻转，以扩大坐垫1后侧的可用空间。

[0042] 可选地，参照图3-图4所示，支撑连接臂212与坐垫连接臂211垂直，即支撑连接臂212与坐垫连接臂211呈“L”型布置。

[0043] 在一些实施例中，当坐垫1处于乘坐位置时，支撑连接臂212与坐垫1的前表面平齐。

[0044] 在另一些可选的实施例中，支撑连接臂212位于坐垫1的前表面的后侧，也就是说，当坐垫1处于乘坐位置时，支撑连接臂212不向前超过坐垫1的前表面，换言之，在汽车的前后方向上，坐垫1的前表面位于支撑连接臂212的前上方。

[0045] 可选地，铰链机构2的数量为多个。如图1-图2、图4所示，每个坐垫1所连接的铰链机构2为两个，且两个铰链机构2间隔开设置，有利于提升坐垫1翻转时的平稳性。

[0046] 参照图5-图6所示，根据本实用新型另一方面实施例的汽车，包括行李箱盖板总成30以及上述实施例的汽车座椅10。

[0047] 上述汽车座椅10可以是与汽车行李箱紧邻的后排座椅，例如对于两排座椅的汽车而言，上述汽车座椅10可以是后排座椅，这样，才方便扩充后排行李箱空间。

[0048] 在靠背3处于靠背翻转位置时，靠背3的上表面与行李箱盖板总成30的上表面处于同一平面内。也就是说，靠背3的上表面与行李箱盖板总成30的上表面之间的夹角为180°，这样，在向汽车的行李箱内堆放货物时，靠背3上方与行李箱盖板总成30上方形成一块连续的区域，由此扩充了行李箱的空间，提升了汽车的载货量。

[0049] 在靠背3处于靠背翻转位置时，靠背3的上表面与行李箱盖板总成30的上表面可处于同一水平面内，由此可防止货物滑移。

[0050] 在本说明书的描述中，参考术语“一个实施例”、“一些实施例”、“示例”、“具体示例”或“一些示例”等的描述意指结合该实施例或示例描述的具体特征、结构、材料或者特点包含于本实用新型的至少一个实施例或示例中。在本说明书中，对上述术语的示意性表述不必须针对的是相同的实施例或示例。而且，描述的具体特征、结构、材料或者特点可以在任何的一个或多个实施例或示例中以合适的方式结合。此外，本领域的技术人员可以将本说明书中描述的不同实施例或示例进行接合和组合。

[0051] 尽管上面已经示出和描述了本实用新型的实施例，可以理解的是，上述实施例是示例性的，不能理解为对本实用新型的限制，本领域的普通技术人员在本实用新型的范围内可以对上述实施例进行变化、修改、替换和变型。

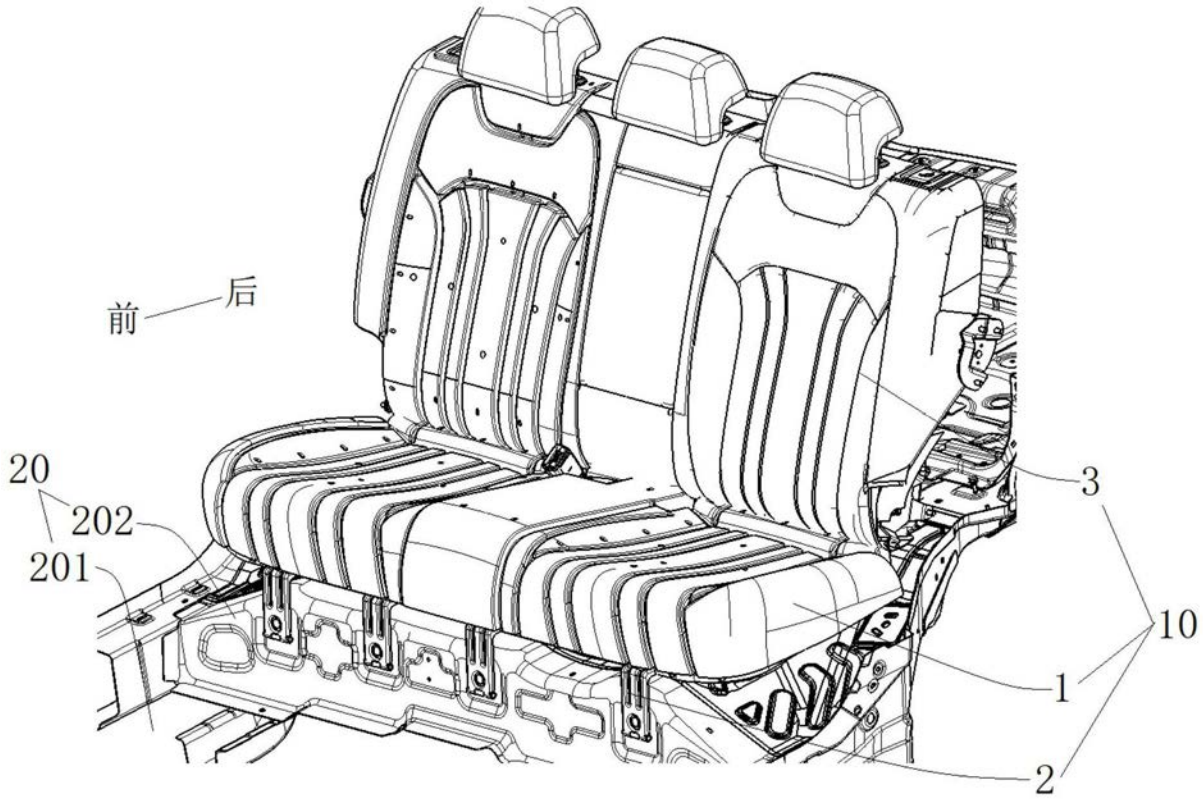


图1

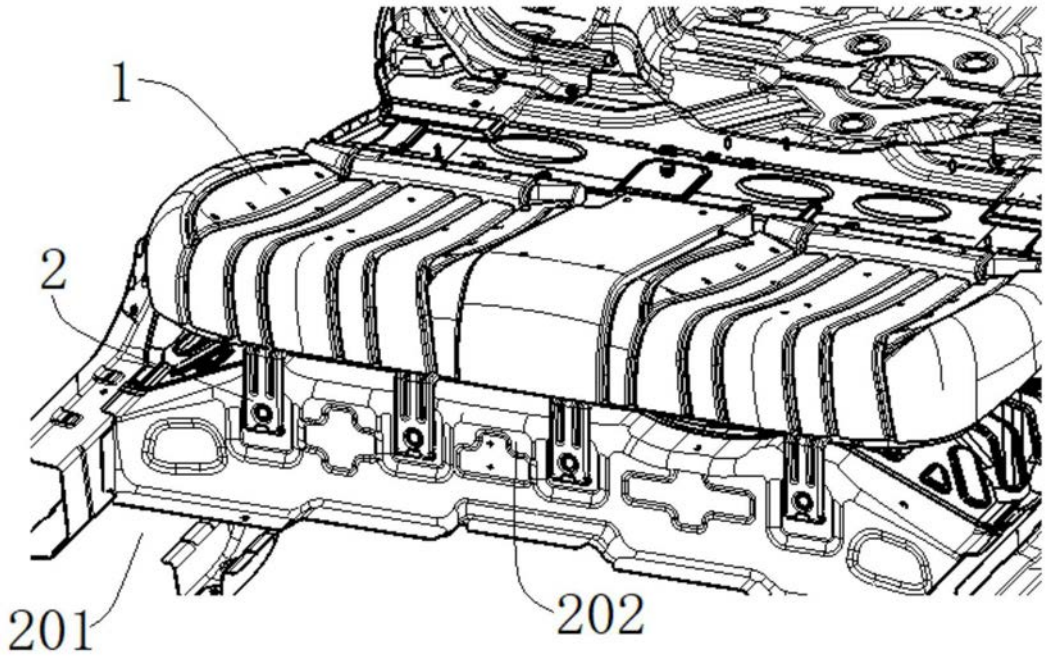


图2

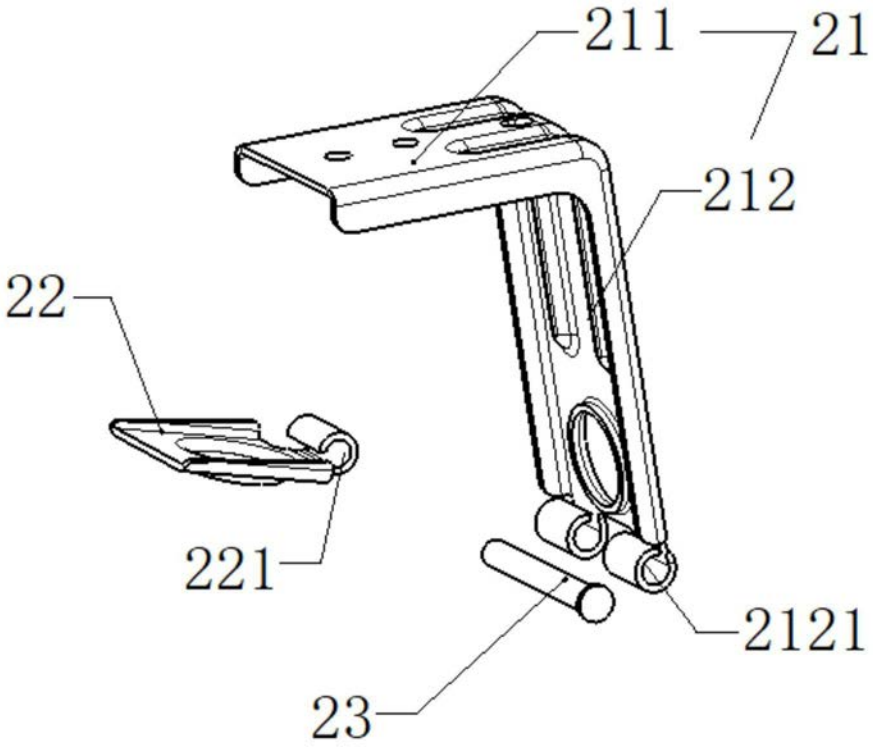


图3

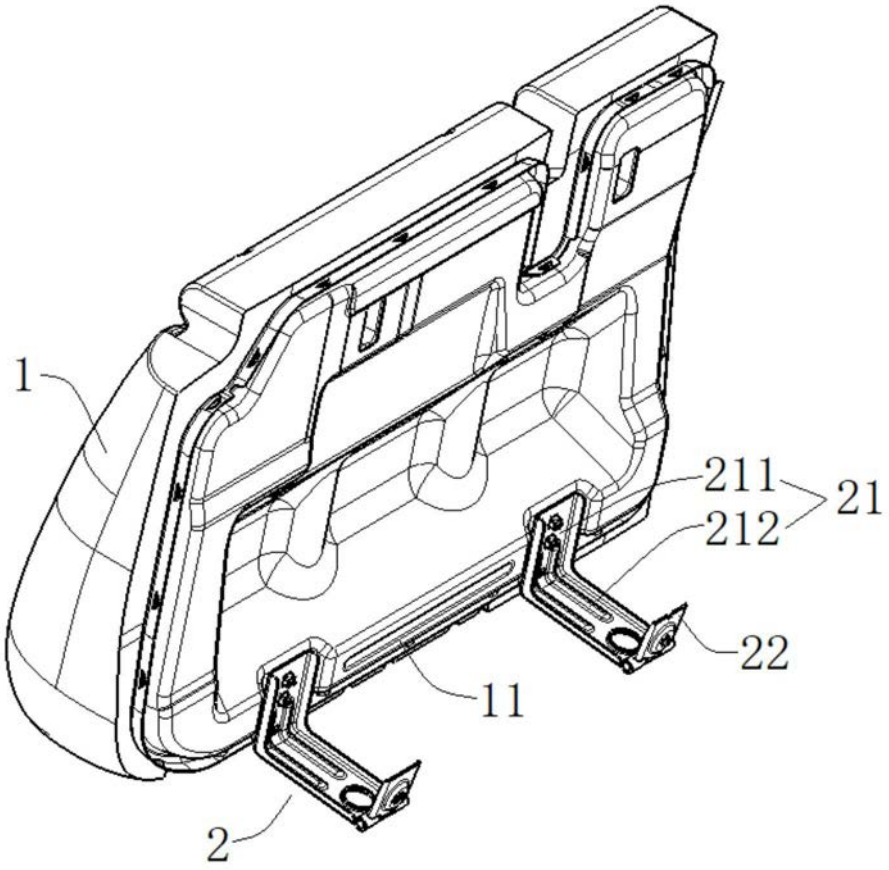


图4

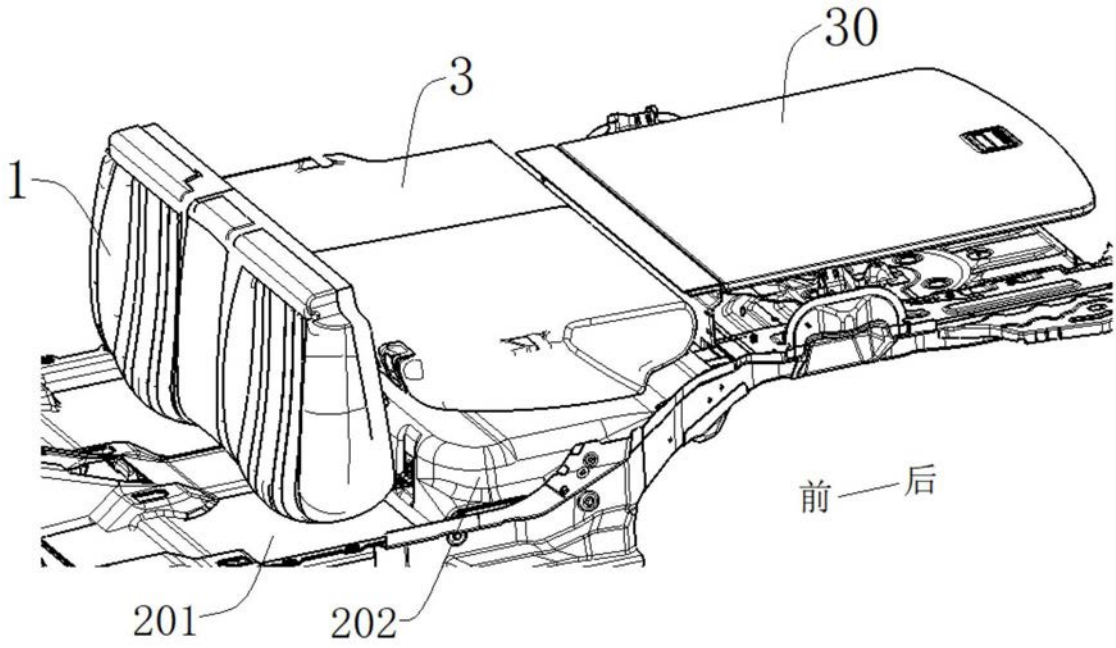


图5

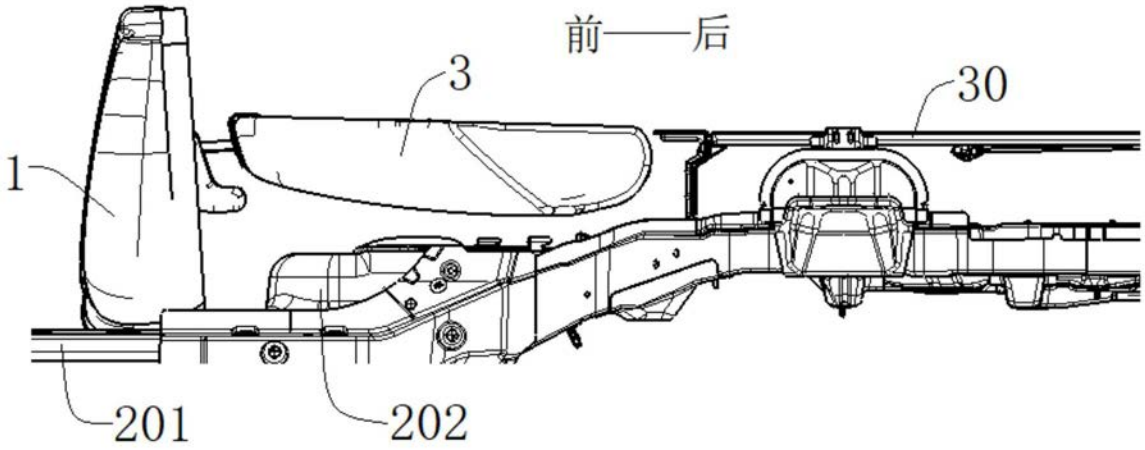


图6