(19)中华人民共和国国家知识产权局

(12)实用新型专利

(10)授权公告号 CN 202931362 U
(45)授权公告日 2013.05.08

(21)申请号 201220535323.7

(22)申请日 2012.10.18

(73)专利权人 常州蓝城信息科技有限公司
地址 213012 江苏省常州市钟楼区龙城大道2188号新闻科技工业园内

(72)发明人 吴军

(74)专利代理机构 常州市维益专利事务所 32211
代理人 王凌霄

(51)Int.Cl.
H04L 12/771(2013.01)
H04L 12/02(2006.01)
F21V 33/00(2006.01)
F21Y 101/02(2006.01)

权利要求书1页 说明书1页 附图1页

(54)实用新型名称

多用途路由器

(57)摘要

本实用新型涉及一种多用途路由器，包括路由器本体，路由器本体由壳体和天线组成，天线顶端设置有用于照明的LED，路由器本体侧壁上开设有用于散热的通孔，路由器本体上表面设置有用于显示运行状态的可视化显示屏。本实用新型的多用途路由器天线上设置有LED，从而使路由器具有照明功能。

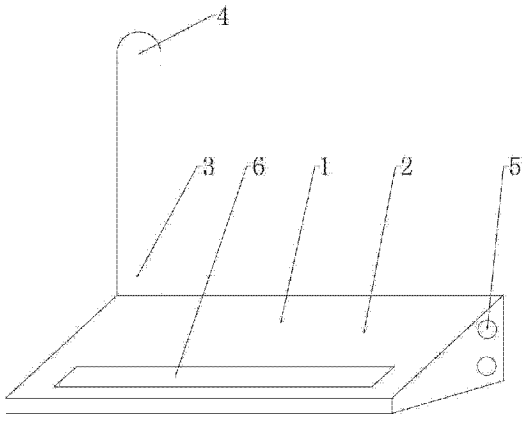

CN 202931362 U

1. 一种多用途路由器，包括路由器本体（1），其特征是：所述的路由器本体（1）由壳体（2）和天线（3）组成，所述的天线（3）顶端设置有用于照明的 LED（4）。

2. 根据权利要求 1 所述的多用途路由器，其特征是：所述的路由器本体（1）侧壁上开设有用于散热的通孔（5）。

3. 根据权利要求 1 所述的多用途路由器，其特征是：所述的路由器本体（1）上表面设置有用于显示运行状态的可视化显示屏（6）。

多用途路由器

技术领域

[0001] 本实用新型涉及一种路由器，尤其是一种天线上设置有 LED 的。

背景技术

[0002] 人们在日常生活中会经常用到电脑，而且往往同时需要用到多台电脑同时工作，此时便需要运用到路由器，但是普通的路由器上没有照明功能，如果在光线不足的情况下便很难操作。

实用新型内容

[0003] 本实用新型要解决的技术问题是：为解决上述存在的问题，提供一种多用途路由器，解决普通路由器没有照明功能的问题。

[0004] 本实用新型解决其技术问题所采用的技术方案是：一种多用途路由器，包括路由器本体，路由器本体由壳体和天线组成，天线顶端设置有用于照明的 LED。

[0005] 为了提高散热性能，路由器本体侧壁上开设有用于散热的通孔。

[0006] 为了方便观察路由器的运行状态，路由器本体上表面设置有用于显示运行状态的可视化显示屏。

[0007] 本实用新型的有益效果是，本实用新型的多用途路由器天线上设置有 LED，从而使路由器具有照明功能。

附图说明

[0008] 下面结合附图和实施例对本实用新型进一步说明。

[0009] 图 1 是本实用新型的结构示意图。

[0010] 图中 1. 路由器本体，2. 壳体，3. 天线，4.LED，5. 通孔，6. 显示屏。

具体实施方式

[0011] 现在结合附图对本实用新型作进一步详细的说明。这些附图均为简化的示意图，仅以示意方式说明本实用新型的基本结构，因此其仅显示与本实用新型有关的构成。

[0012] 如图 1 所示的一种多用途路由器，包括路由器本体 1，路由器本体 1 由壳体 2 和天线 3 组成，天线 3 顶端设置有用于照明的 LED4。

[0013] 为了提高散热性能，路由器本体 1 侧壁上开设有用于散热的通孔 5。

[0014] 为了方便观察路由器的运行状态，路由器本体 1 上表面设置有用于显示运行状态的可视化显示屏 6。

[0015] 以上述依据本实用新型的理想实施例为启示，通过上述的说明内容，相关工作人员完全可以在不偏离本项实用新型技术思想的范围内，进行多样的变更以及修改。本项实用新型的技术性范围并不局限于说明书上的内容，必须要根据权利要求范围来确定其技术性范围。

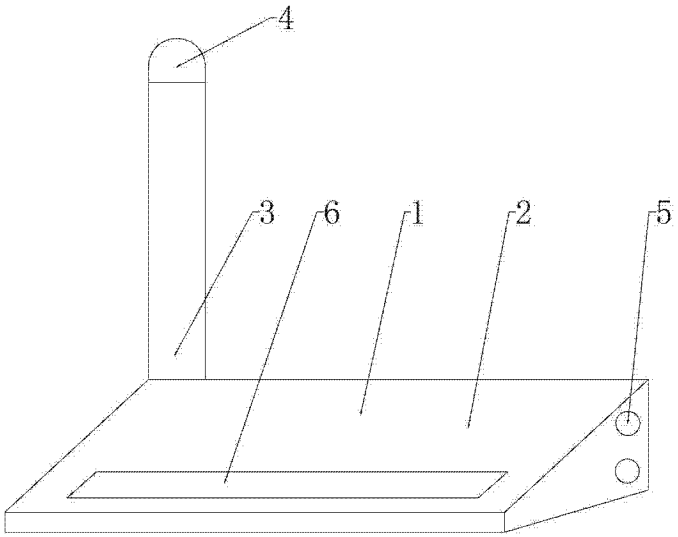

图 1