(19)中华人民共和国国家知识产权局

(12)实用新型专利

(10)授权公告号 CN 202124965 U
(45)授权公告日 2012.01.25

(21)申请号 201120236734.1

(22)申请日 2011.07.04

(73)专利权人 管凯华
地址 311202 浙江省杭州市萧山区城厢街道崇化小区 156 幢西单元 502 室

(72)发明人 陈玉珍

(51)Int.Cl.
E04B 2/58(2006.01)

权利要求书 1 页 说明书 1 页 附图 1 页

(54)实用新型名称

用于钢结构的钢柱机构

(57)摘要

本实用新型是一种钢柱机构，特别涉及一种结构简单的用于钢结构的钢柱机构。包括钢柱，钢柱的底部设有墙面檩条，所述的钢柱的侧方设有侧压型板，所述的压型板通过连接板与钢柱相固定。用于钢结构的钢柱机构结构简单，稳固性强。

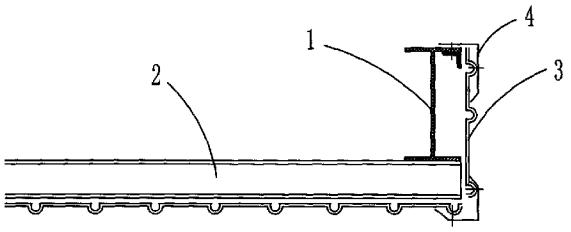

CN 202124965 U

1. 一种用于钢结构的钢柱机构，其特征在于：包括钢柱 (1)，钢柱 (1) 的底部设有墙面檩条 (2)，所述的钢柱 (1) 的侧方设有侧压型板 (3)，所述的压型板 (3) 通过连接板 (4) 与钢柱 (1) 相固定。

用于钢结构的钢柱机构

技术领域

[0001] 本实用新型是一种钢柱机构，特别涉及一种结构简单的用于钢结构的钢柱机构。

背景技术

[0002] 现有技术中的钢结构中的钢柱机构，结构复杂，稳固性差，而且使用寿命短。

发明内容

[0003] 本实用新型主要是解决现有技术中存在的不足，提供一种用于钢结构的钢柱机构。

[0004] 本实用新型的上述技术问题主要是通过下述技术方案得以解决的：

[0005] 一种用于钢结构的钢柱机构，包括钢柱，钢柱的底部设有墙面檩条，所述的钢柱的侧方设有侧压型板，所述的压型板通过连接板与钢柱相固定。

[0006] 因此，本实用新型提供用于钢结构的钢柱机构，结构简单，稳固性强。

附图说明

[0007] 图 1 是本实用新型的结构示意图。

具体实施方式

[0008] 下面通过实施例，并结合附图，对本实用新型的技术方案作进一步具体的说明。

[0009] 实施例：如图 1 所示，一种用于钢结构的钢柱机构，包括钢柱 1，钢柱 1 的底部设有墙面檩条 2，所述的钢柱 (1) 的侧方设有侧压型板 3，所述的压型板 3 通过连接板 4 与钢柱 1 相固定。

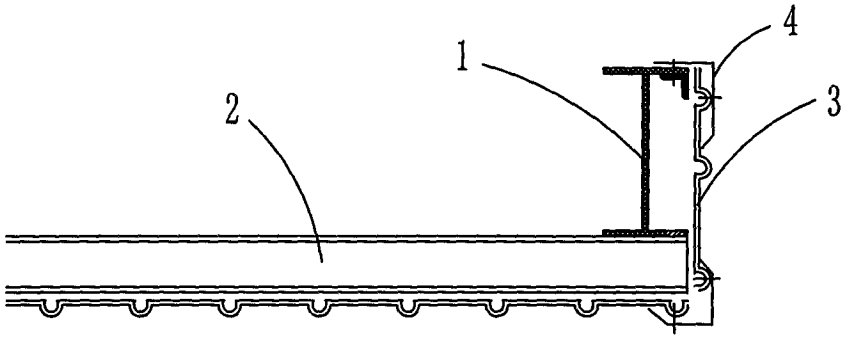

图 1