(19)中华人民共和国国家知识产权局

(12)实用新型专利

(10)授权公告号 CN 206704056 U
(45)授权公告日 2017.12.05

(21)申请号 201720529446.2

(22)申请日 2017.05.11

(73)专利权人 六六房车有限公司
地址 233000 安徽省蚌埠市胜利西路1750号

(72)发明人 吴建国

(74)专利代理机构 合肥市长远专利代理事务所（普通合伙）34119
代理人 段晓微 叶美琴

(51)Int.Cl.
B60P 3/32(2006.01)
B60P 3/36(2006.01)

权利要求书1页 说明书3页 附图1页

(54)实用新型名称

一种旅居休闲房车

(57)摘要

本实用新型公开了一种旅居休闲房车，至少包括车体、车厢，车厢内设有休息区，休息区设有椅子，其中：椅子包括椅面、N个支撑组件、N个第一限位组件，其中，N为正整数；支撑组件包括第一支撑轴、支撑腿，第一支撑轴转动安装在椅面上；支撑腿与第一支撑轴连接；N个第一限位组件与N个支撑组件一一对应设置，第一限位组件包括两个限位单元，两个限位单元分别置于第一支撑轴的两侧，限位单元包括第一限位轴、第一限位块，第一限位轴与椅面转动连接，第一限位轴的长度方向与第一支撑轴的长度方向斜交或垂直；第一限位块与第一限位轴连接，在使用时，两个第一限位块分别置于支撑腿的两侧用于限制支撑腿转动，该休闲房车能够有效的节省空间，增大空间利用率。

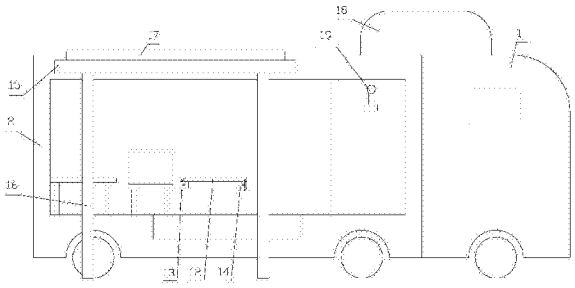

CN 206704056 U

1.一种旅居休闲房车，其特征在于；

至少包括车体、车厢，车厢内设有休息区，休息区设有椅子，其中：

椅子包括椅面、N个支撑组件、N个第一限位组件，其中，N为正整数；支撑组件包括第一支撑轴、支撑腿，第一支撑轴转动安装在椅面上；支撑腿与第一支撑轴连接；

N个第一限位组件与N个支撑组件一一对应设置，第一限位组件包括两个限位单元，两个限位单元分别置于第一支撑轴的两侧，限位单元包括第一限位轴、第一限位块，第一限位轴与椅面转动连接，第一限位轴的长度方向与第一支撑轴的长度方向斜交或垂直；第一限位块与第一限位轴连接，在使用时，两个第一限位块分别置于支撑腿的两侧用于限制支撑腿转动。

2.根据权利要求1所述的旅居休闲房车，其特征在于；椅子还包括第二支撑轴、椅背、第二限位组件，第二支撑轴与椅面转动连接；椅背与第二支撑轴连接；第二限位组件包括第二限位轴、第二限位块，第二限位轴与椅面转动连接，第二限位轴的长度方向与第二支撑轴的长度方向斜交或垂直；第二限位块与第二限位轴连接，第二限位块上设有用于容纳椅背的限位槽，限位槽与椅背相配合，第二限位块具有第一位置状态和第二位置状态，当第二限位块处于第一位置状态时，限位槽与椅背不接触；当第二限位块处于第二位置状态时，限位槽置于椅背的外侧以限制椅背转动。

3.根据权利要求2所述的旅居休闲房车，其特征在于；第二限位块的数量为多个，多个第二限位块沿第二限位轴的长度方向依次分布，自前向后，第二限位块与椅面之间的夹角逐渐减小。

4.根据权利要求1所述的旅居休闲房车，其特征在于；还包括第三支撑轴、茶几板、第三限位轴、第三限位块，第三支撑轴水平设置，茶几板通过第三支撑轴与车厢转动连接；第三限位轴竖直设置；第三限位块通过第三限位轴与车厢转动连接，在使用时，第三限位块与茶几板的下表面相抵靠。

5.根据权利要求1所述的旅居休闲房车，其特征在于；还包括电源组件、遮阳板、支架，电源组件与车体的驱动机构连接；遮阳板与车厢的顶壁转动连接，遮阳板靠近车厢的顶壁的一侧、车厢的顶壁上均设有太阳能电池板，该太阳能电池板均与电源组件电连接；支架与遮阳板连接用于支撑遮阳板。

6.根据权利要求5所述的旅居休闲房车，其特征在于；车厢上设有储水罐，车厢内设洗浴区；还包括加热组件、喷头组件，加热组件置于储水罐内，加热组件与电源组件连接；喷头组件置于洗浴区内，喷头组件与储水罐连接。

一种旅居休闲房车

技术领域

[0001] 本实用新型涉及房车技术领域，尤其涉及一种旅居休闲房车。

背景技术

[0002] 随着人们生活水平的提高，房车逐渐成为人们工作之余休闲旅游、出行的交通工具之一，既能感受大自然野外的环境，又能感受在家时的安逸。

[0003] 房车又称“车轮上的家”，是一种可移动、具有居家必备的基本设施的车种。为满足人们生活需求的多样化，房车上配置的功能单元种类繁多，因此，合理利用房车的内部空间就显得尤为重要。

[0004] 在中国专利申请号：201620393944.4一种新型越野房车，它包括车厢、车头、车轮、车窗以及后备箱，所述车厢分为开放的上层车厢和封闭的下层车厢，所述上层车厢的前端通过支架安装有太阳能电池板；所述上层车厢的后端四周设置有围栏，所述围栏内部构成观光区，所述观光区的中心位置处设置有遮阳伞，所述遮阳伞的四周设置有桌子、椅子；所述下层车厢设置有会议区、休息区、厨房区，所述会议区内设置有多媒体显示器、会议桌，会议椅。该技术方案的空间利用率还不够理想，使用效果不够理想，有待进一步改进。

实用新型内容

[0005] 为了解决背景技术中存在的技术问题，本实用新型提出了一种旅居休闲房车，效果好。

[0006] 一种旅居休闲房车，至少包括车体、车厢，车厢内设有休息区，休息区设有椅子，其中：

[0007] 椅子包括椅面、N个支撑组件、N个第一限位组件，其中，N为正整数；支撑组件包括第一支撑轴、支撑腿，第一支撑轴转动安装在椅面上；支撑腿与第一支撑轴连接；

[0008] N个第一限位组件与N个支撑组件一一对应设置，第一限位组件包括两个限位单元，两个限位单元分别置于第一支撑轴的两侧，限位单元包括第一限位轴、第一限位块，第一限位轴与椅面转动连接，第一限位轴的长度方向与第一支撑轴的长度方向斜交或垂直；第一限位块与第一限位轴连接，在使用时，两个第一限位块分别置于支撑腿的两侧用于限制支撑腿转动。

[0009] 优选的，椅子还包括第二支撑轴、椅背、第二限位组件，第二支撑轴与椅面转动连接；椅背与第二支撑轴连接；第二限位组件包括第二限位轴、第二限位块，第二限位轴与椅面转动连接，第二限位轴的长度方向与第二支撑轴的长度方向斜交或垂直；第二限位块与第二限位轴连接，第二限位块上设有用于容纳椅背的限位槽，限位槽与椅背相配合，第二限位块具有第一位置状态和第二位置状态，当第二限位块处于第一位置状态时，限位槽与椅背不接触；当第二限位块处于第二位置状态时，限位槽置于椅背的外侧以限制椅背转动。

[0010] 优选的，第二限位块的数量为多个，多个第二限位块沿第二限位轴的长度方向依次分布，自前向后，第二限位块与椅面之间的夹角逐渐减小。

[0011] 优选的，还包括第三支撑轴、茶几板、第三限位轴、第三限位块，第三支撑轴水平设置，茶几板通过第三支撑轴与车厢转动连接；第三限位轴竖直设置；第三限位块通过第三限位轴与车厢转动连接，在使用时，第三限位块与茶几板的下表面相抵靠。

[0012] 优选的，还包括电源组件、遮阳板、支架，电源组件与车体的驱动机构连接；遮阳板与车厢的顶壁转动连接，遮阳板靠近车厢的顶壁的一侧、车厢的顶壁上均设有太阳能电池板，该太阳能电池板均与电源组件电连接；支架与遮阳板连接用于支撑遮阳板。

[0013] 优选的，车厢上设有储水罐，车厢内设洗浴区；还包括加热组件、喷头组件，加热组件置于储水罐内，加热组件与电源组件连接；喷头组件置于洗浴区内，喷头组件与储水罐连接。

[0014] 本实用新型中，人们可以坐在椅子上，为了减少椅子占用的空间，本实用新型对椅子做出特别改进。

[0015] 在使用椅子时，让支撑腿沿竖直方向设置，转动第一限位轴，让两个第一限位块分别置于支撑腿的两侧，如图2所示，这样就能够阻止支撑腿向两侧转动，这样人们就可以做在椅子上休息。

[0016] 在不使用时，转动第一限位轴让第一限位块脱离支撑腿的转动平面，转动第一支撑轴，让支撑腿与椅面平行，这样就能够很好的节省空间，提高使用效果。

[0017] 本实用新型能够将椅子有效折叠起来，能够有效的节省空间，增大空间利用率，提高房车的使用效果，使用更加的方便。

附图说明

[0018] 图1为本实用新型的结构示意图；

[0019] 图2为椅子放大后的结构示意图。

具体实施方式

[0020] 需要说明的是，在不冲突的情况下，本申请中的实施例及实施例中的特征可以相互的结合；下面参考附图并结合实施例对本实用新型做详细说明。

[0021] 参照图1、2：

[0022] 本实用新型提出的一种旅居休闲房车，至少包括车体1、车厢2，车厢2内设有休息区，休息区设有椅子，其中：

[0023] 椅子包括椅面3、N个支撑组件、N个第一限位组件，其中，N为正整数；本实施例中，N可以为4，4个支撑组件两两对称分布；支撑组件包括第一支撑轴4、支撑腿5，第一支撑轴4转动安装在椅面3上；支撑腿5与第一支撑轴4连接。

[0024] N个第一限位组件与N个支撑组件一一对应设置，第一限位组件包括两个限位单元，两个限位单元分别置于第一支撑轴4的两侧，限位单元包括第一限位轴6、第一限位块7，第一限位轴6与椅面3转动连接，第一限位轴6的长度方向与第一支撑轴4的长度方向斜交或垂直；第一限位块7与第一限位轴6连接，在使用时，两个第一限位块7分别置于支撑腿5的两侧用于限制支撑腿5转动。

[0025] 图2为使用状态，让支撑腿5竖直，让两个第一限位块7分别置于支撑腿5的两侧，阻止支撑腿5向两侧转动，让支撑腿5稳定的支撑椅面3，这样人就可以做在椅面3上。

[0026] 本实施例中，椅子还包括第二支撑轴8、椅背9、第二限位组件，第二支撑轴8与椅面3转动连接；椅背9与第二支撑轴8连接；第二限位组件包括第二限位轴10、第二限位块11，第二限位轴10与椅面3转动连接，第二限位轴10的长度方向与第二支撑轴8的长度方向斜交或垂直；第二限位块11与第二限位轴10连接，第二限位块11上设有用于容纳椅背9的限位槽，限位槽与椅背9相配合，第二限位块11具有第一位置状态和第二位置状态，当第二限位块11处于第一位置状态时，限位槽与椅背9不接触；当第二限位块11处于第二位置状态时，限位槽置于椅背9的外侧以限制椅背9转动；当需要靠背时，转动椅背9，再转动第二限位轴10，让第二限位槽卡在椅背9上，避免椅背9向两侧转动，这样人们就可以靠在椅背9上，使用更加舒适、方便。

[0027] 本实施例中，第二限位块11的数量为多个，多个第二限位块11沿第二限位轴10的长度方向依次分布，自前向后，第二限位块11与椅面3之间的夹角逐渐减小；本实施例中，夹角θ自前向后逐渐减小，一般从90度逐渐减小；为了进一步提高舒适性，当使用者需要让椅背9与椅面3之间形成不同夹角，可以利用不同的第二限位块11卡在椅背9上，这样就能够调整椅背9与椅面3之间的夹角，使用更加舒适、方便。

[0028] 本实施例还包括第三支撑轴、茶几板12、第三限位轴13、第三限位块14，第三支撑轴水平设置，茶几板12通过第三支撑轴与车厢2转动连接；第三限位轴13竖直设置；第三限位块14通过第三限位轴13与车厢2转动连接，在使用时，第三限位块14与茶几板12的下表面相抵靠；当需要喝茶、吃饭等时，转动茶几板12，让茶几板12水平布置，在转动第三限位块14，让第三限位块14与茶几板12的下表面相抵靠，支撑茶几板12即可；不使用时，反向转动第三限位块14，在放下茶几板12即可，能够有效的减少占用空间，提高房车使用效果。

[0029] 本实施例还包括电源组件、遮阳板15、支架16，电源组件与车体1的驱动机构连接；遮阳板15与车厢2的顶壁转动连接，遮阳板15靠近车厢2的顶壁的一侧、车厢2的顶壁上均设有太阳能电池板17，该太阳能电池板17均与电源组件电连接；支架16与遮阳板15连接用于支撑遮阳板15；在利用房车旅游时，电能一直是比较头疼的问题，本实施例中，利用电源组件给车体1供电以保持车辆的正常行驶；在电源组件电力充足或雨雪天时，可以让遮阳板15盖在车厢2的顶壁上，这样就避免太阳能电池板17的损害；当电能不足时，打开遮阳板15，利用支架16支撑遮阳板15，利用太阳能电池板17正对阳光，对电源组件进行充电。通过增加遮阳板15即能够保护太阳能电池板17，也可以安装更多数量的太阳能电池板17，能够更加快速对电源组件进行充电，能够有效的保证房车的正常使用，让旅行更加的舒心。

[0030] 本实施例中，车厢2上设有储水罐18，车厢2内设洗浴区；还包括加热组件、喷头19组件，加热组件置于储水罐18内，加热组件与电源组件连接；喷头19组件置于洗浴区内，喷头19组件与储水罐18连接；户外旅行时需要洗澡；在储水罐18内加水，利用加热组件进行加热，这样，人们就可以在洗浴区利用喷头19组件进行洗澡，进一步提高旅行舒适性。

[0031] 以上所述，仅为本实用新型较佳的具体实施方式，但本实用新型的保护范围并不局限于此，任何熟悉本技术领域的技术人员在本实用新型揭露的技术范围内，根据本实用新型的技术方案及其实用新型构思加以等同替换或改变，都应涵盖在本实用新型的保护范围之内。

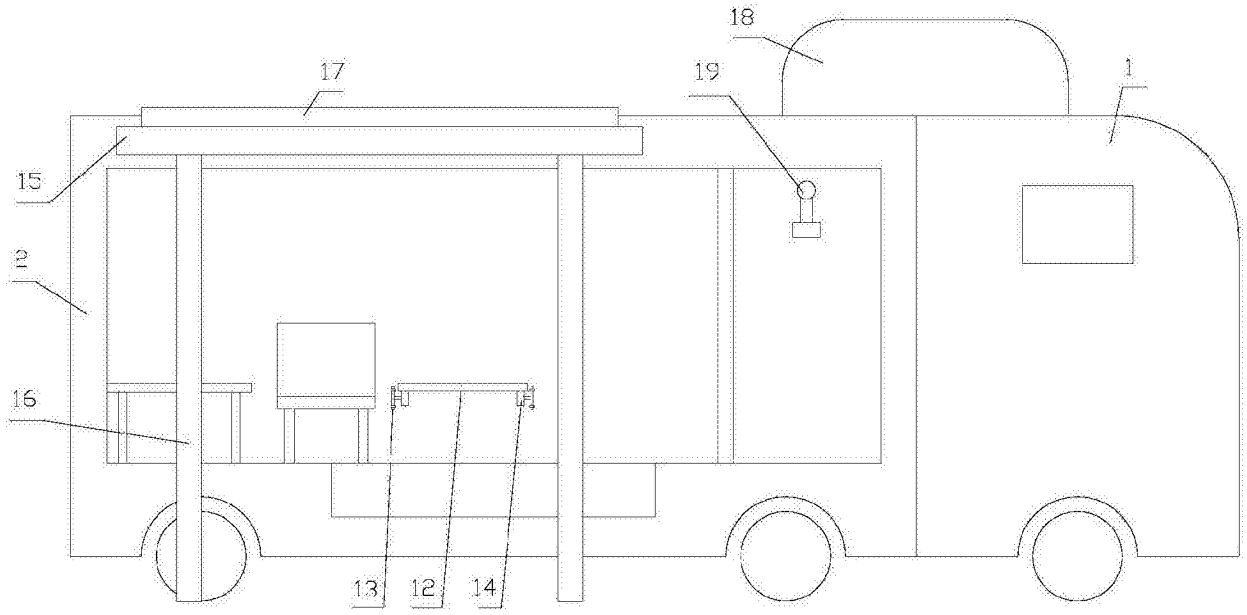

图1

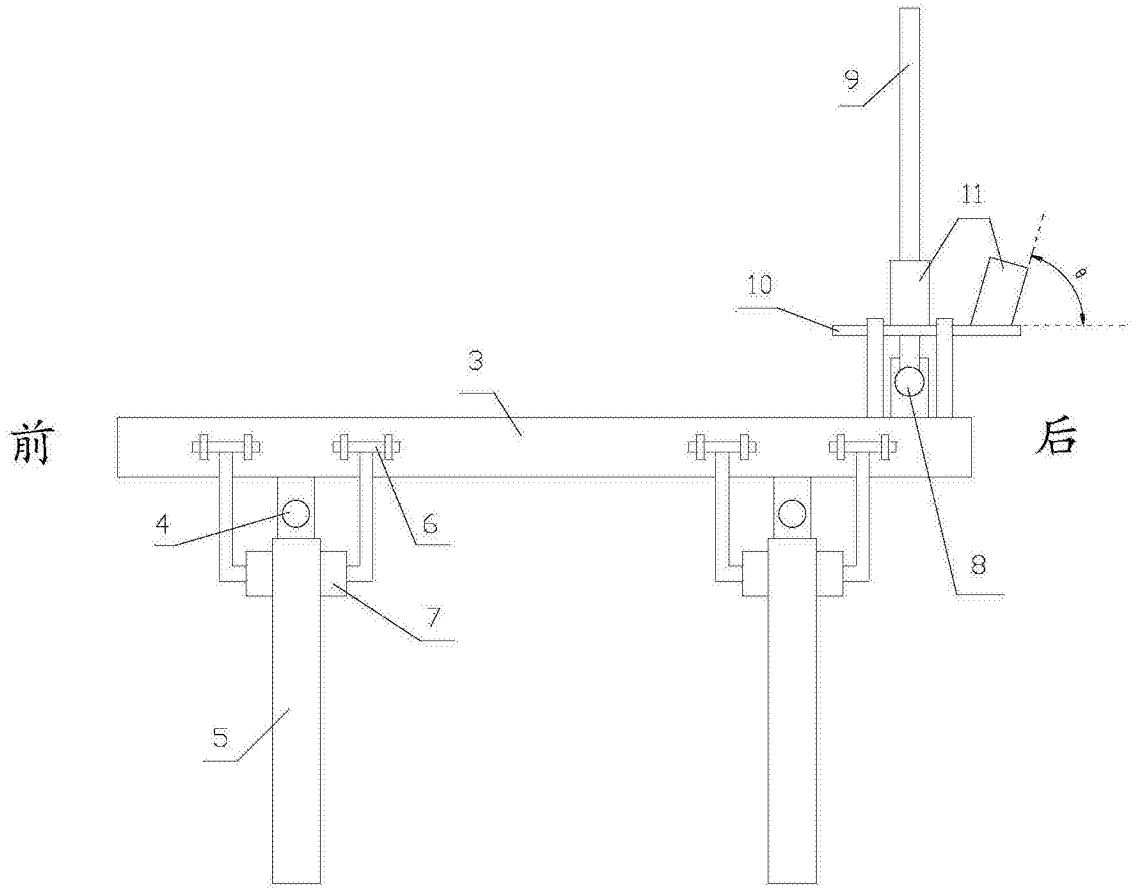

图2