(19)中华人民共和国国家知识产权局

(12)实用新型专利

(10)授权公告号 CN 206723217 U
(45)授权公告日 2017.12.08

(21)申请号 201720524602.6

(22)申请日 2017.05.12

(73)专利权人 陈沛
地址 225318 江苏省泰州市海陵区罡杨镇罡门村九组21号

(72)发明人 陈沛

(74)专利代理机构 泰州地益专利事务所 32108
代理人 王楚云

(51)Int.Cl.
F16B 12/44(2006.01)

(ESM)同样的发明创造已同日申请发明专利

权利要求书1页 说明书2页 附图2页

(54)实用新型名称

便于拆卸安装的紧固件

(57)摘要

本实用新型公开一种便于拆卸安装的紧固件，包含一环形的上卡环和一环形的下卡环，所述的上卡环与下卡环之间设有一可拆卸的定位扇块，所述的上卡环上设有一对上连接圆孔，所述的下卡环上设有一对下连接圆孔，所述的定位扇块上设有一定位轴孔和一对扇块圆孔，一对连接螺钉分别贯穿所述的上连接圆孔、扇块圆孔和下连接圆孔。使用时，使用者可以直接将办公家具的主连接轴套入到定位扇块的定位轴孔中，并利用连接螺钉分别卡住定位扇块。根据家具的不同高度，使用者可以采用多个定位扇块叠加，操作方便。这样，使用者可以直接将分体桌抵住定位扇块的相互垂直的两个侧面，保证安装角度相互垂直，大大方便了组合式办公家具的安装和调试，实用性强。

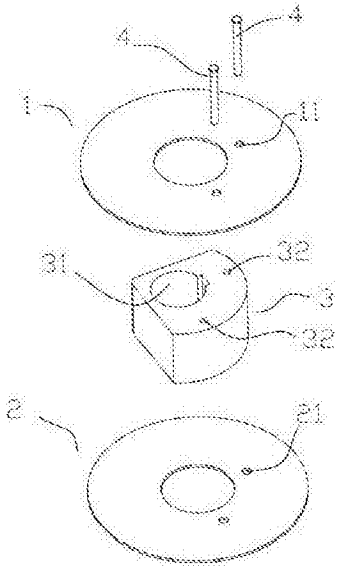

CN 206723217 U

1.一种便于拆卸安装的紧固件，其特征在于，所述的便于拆卸安装的紧固件包含一环形的上卡环(1)和一环形的下卡环(2)，所述的上卡环(1)与下卡环(2)之间设有一可拆卸的定位扇块(3)，所述的上卡环(1)上设有一对上连接圆孔(11)，所述的下卡环(2)上设有一对下连接圆孔(21)，所述的定位扇块(3)上设有一定位轴孔(31)和一对扇块圆孔(32)，一对连接螺钉(4)分别贯穿所述的上连接圆孔(11)、扇块圆孔(32)和下连接圆孔(21)。

2.根据权利要求1所述的便于拆卸安装的紧固件，其特征在于，所述的上卡环(1)、下卡环(2)和定位扇块(3)均为不锈钢制成。

便于拆卸安装的紧固件

技术领域

[0001] 本实用新型涉及一种紧固件，更确切地说，是一种便于拆卸安装的紧固件。

背景技术

[0002] 紧固件是作紧固连接用的一类机械零件，在现代家具中使用广泛。大多紧固件都是螺栓加螺帽，在安装家具，特别是组合式办公家具时，分体桌的角度很难保证垂直，影响美观。

实用新型内容

[0003] 本实用新型主要是解决现有技术所存在的技术问题，从而提供一种便于拆卸安装的紧固件。

[0004] 本实用新型的上述技术问题主要是通过下述技术方案得以解决的：

[0005] 一种便于拆卸安装的紧固件，其特征在于，所述的便于拆卸安装的紧固件包含一环形的上卡环和一环形的下卡环，所述的上卡环与下卡环之间设有一可拆卸的定位扇块，所述的上卡环上设有一对上连接圆孔，所述的下卡环上设有一对下连接圆孔，所述的定位扇块上设有一定位轴孔和一对扇块圆孔，一对连接螺钉分别贯穿所述的上连接圆孔、扇块圆孔和下连接圆孔。

[0006] 作为本实用新型较佳的实施例，所述的上卡环、下卡环和定位扇块均为不锈钢制成。

[0007] 本实用新型的便于拆卸安装的紧固件具有以下优点：使用时，使用者可以直接将办公家具的主连接轴套入到定位扇块的定位轴孔中，并利用连接螺钉分别卡住定位扇块。根据家具的不同高度，使用者可以采用多个定位扇块叠加，操作方便。这样，使用者可以直接将分体桌抵住定位扇块的相互垂直的两个侧面，保证安装角度相互垂直，大大方便了组合式办公家具的安装和调试，实用性强。

附图说明

[0008] 为了更清楚地说明本实用新型实施例或现有技术中的技术方案，下面将对实施例或现有技术描述中所需要使用的附图作简单地介绍，显而易见地，下面描述中的附图仅仅是本实用新型的一些实施例，对于本领域普通技术人员来讲，在不付出创造性劳动的前提下，还可以根据这些附图获得其他的附图。

[0009] 图1为本实用新型的便于拆卸安装的紧固件的立体结构示意图。

[0010] 图2为图1中的便于拆卸安装的紧固件的立体结构分解示意图。

具体实施方式

[0011] 下面结合附图对本实用新型的优选实施例进行详细阐述，以使本实用新型的优点和特征能更易于被本领域技术人员理解，从而对本实用新型的保护范围做出更为清楚明确

的界定。

[0012] 如图1和图2所示，该便于拆卸安装的紧固件包含一环形的上卡环1和一环形的下卡环2，该上卡环1与下卡环2之间设有一可拆卸的定位扇块3，该上卡环1上设有一对上连接圆孔11，该下卡环2上设有一对下连接圆孔21，该定位扇块3上设有一定位轴孔31和一对扇块圆孔32，一对连接螺钉4分别贯穿该上连接圆孔11、扇块圆孔32和下连接圆孔21。

[0013] 该上卡环1、下卡环2和定位扇块3均为不锈钢制成。

[0014] 使用时，使用者可以直接将办公家具的主连接轴套入到定位扇块的定位轴孔中，并利用连接螺钉分别卡住定位扇块。根据家具的不同高度，使用者可以采用多个定位扇块叠加，操作方便。这样，使用者可以直接将分体桌抵住定位扇块的相互垂直的两个侧面，保证安装角度相互垂直，大大方便了组合式办公家具的安装和调试，实用性强。

[0015] 不局限于此，任何不经过创造性劳动想到的变化或替换，都应涵盖在本实用新型的保护范围之内。因此，本实用新型的保护范围应该以权利要求书所限定的保护范围为准。

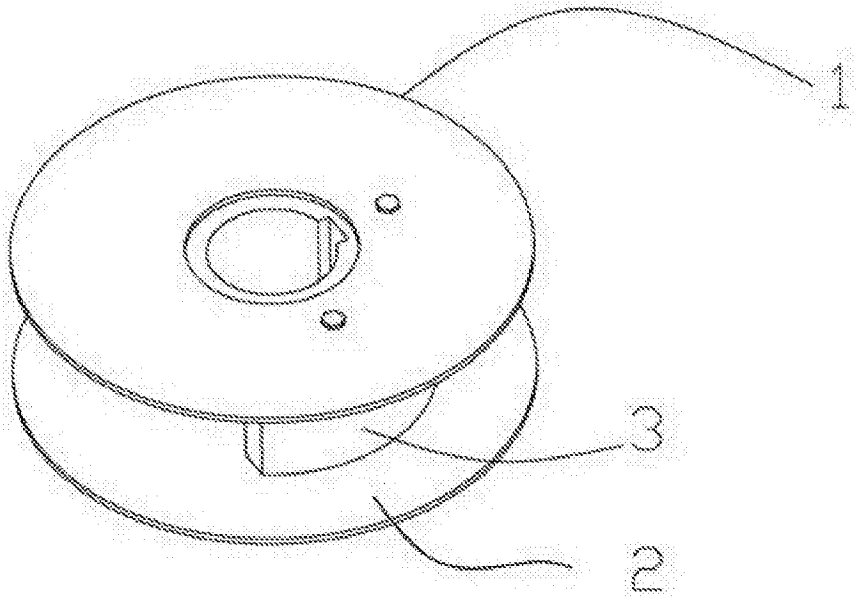

图 1

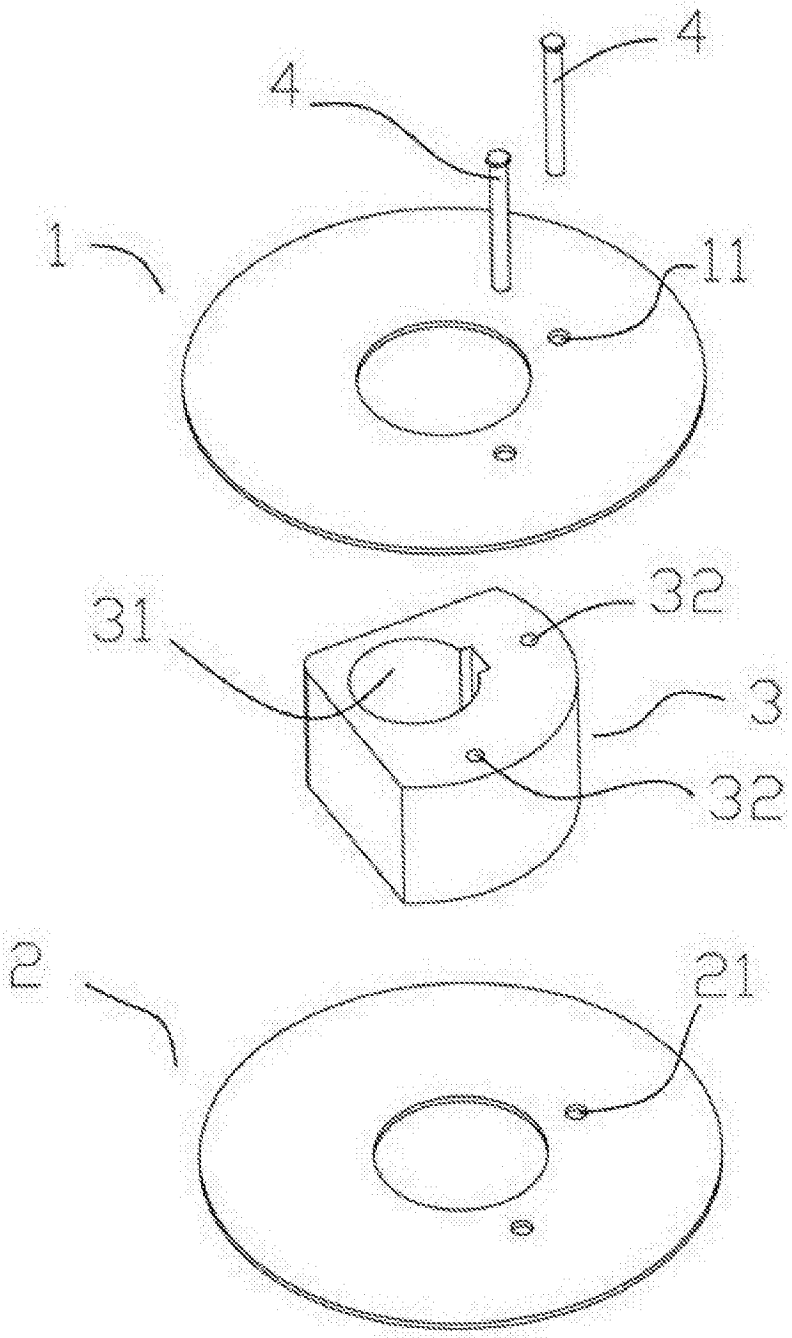

图 2