(19)国家知识产权局

(12)实用新型专利

(10)授权公告号 CN 221713085 U
(45)授权公告日 2024.09.17

(21)申请号 202323568801.1

(22)申请日 2023.12.26

(73)专利权人 邹婵娟
地址 410000 湖南省长沙市梓园路86号

(72)发明人 邹婵娟 李碧香

(74)专利代理机构 北京深川专利代理事务所(普通合伙) 16058
专利代理师 谢雪梅

(51)Int.Cl.
A61M 3/02(2006.01)

权利要求书1页 说明书3页 附图1页

(54)实用新型名称

一种婴幼儿结肠灌洗器

(57)摘要

本实用新型公开了一种婴幼儿结肠灌洗器，其肛管的近端周向上设有防撞气囊，肛管的外侧包裹有充气管，充气管上套装有固定气囊和移动套管，固定气囊与充气管连通、且二者均能膨胀和收缩，充气管能充气和放气，移动套管能在充气管充气膨胀时固定，并能在充气管放气收缩时移动，移动套管上连接有固定瓣，固定瓣能贴合肛门外侧、并能通过移动套管的移动调节与固定气囊之间的间距。本实用新型通过防撞气囊能避免损伤婴幼儿的肠粘膜；移动套管能适合不同长度的固定，能在充气管放气收缩时方便调节，再通过调节移动套管的移动使固定瓣与肛门的外侧贴合，然后向充气管和固定气囊充气以使二者膨胀，从而能很好地固定肛管，从而方便结肠灌洗。

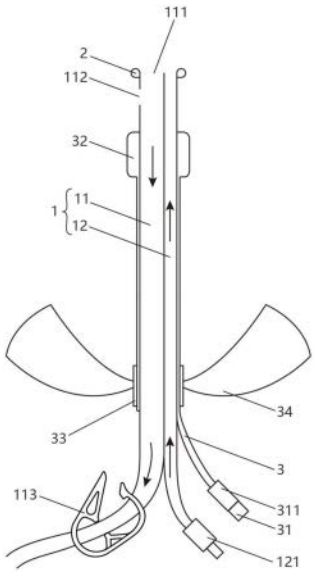

CN 221713085 U

1.一种婴幼儿结肠灌洗器,包括肛管(1),其特征在于,所述肛管(1)的近端周向上设有防撞气囊(2),所述肛管(1)由引流管(11)和注水管(12)贴合并置形成,所述引流管(11)的近端设有与外部连通的开口(111)和多个侧孔(112),所述引流管(11)的远端与引流袋连通,所述注水管(12)的近端设有与外部连通的开口(111),所述注水管(12)的远端设有注水连接头(121),所述肛管(1)的外侧包裹有充气管(3),所述充气管(3)上套装有固定气囊(32)和移动套管(33),所述固定气囊(32)与充气管(3)连通、且二者均能膨胀和收缩,所述充气管(3)的远端设有充气连接头(31)、并能通过充气连接头(31)向充气管(3)内充气和放气,所述移动套管(33)能在充气管(3)充气膨胀时固定,并能在充气管(3)放气收缩时移动,所述移动套管(33)上连接有固定瓣(34),所述固定瓣(34)能贴合肛门外侧、并能通过移动套管(33)的移动调节与固定气囊(32)之间的间距。

2.根据权利要求1所述的婴幼儿结肠灌洗器,其特征在于,所述引流管(11)的内径大于注水管(12)的内径。

3.根据权利要求1所述的婴幼儿结肠灌洗器,其特征在于,所述引流管(11)的远端设有控制通断的卡扣(113)。

4.根据权利要求1所述的婴幼儿结肠灌洗器,其特征在于,所述充气连接头(31)上设有单向阀(311)。

5.根据权利要求1所述的婴幼儿结肠灌洗器,其特征在于,所述固定瓣(34)为圆形贴片。

6.根据权利要求5所述的婴幼儿结肠灌洗器,其特征在于,所述肛管(1)和固定瓣(34)为硅胶材质。

7.根据权利要求1-6中任一项所述的婴幼儿结肠灌洗器,其特征在于,各所述侧孔(112)设于引流管(11)近端的侧壁上,多个所述侧孔(112)错开设置。

一种婴幼儿结肠灌洗器

技术领域

[0001] 本实用新型涉及医疗器械技术领域,具体涉及一种婴幼儿结肠灌洗器。

背景技术

[0002] 结肠灌洗是利用灌洗器将洗肠液通过肛管灌入结肠,再将含粪渣的液体被动吸出,直至洗出液体澄清不含粪渣为止的一种临床侵入性护理操作。相较于普通灌肠,结肠灌洗时肛管插入位置更深,能更好的排出结肠深部的积便和积气。灌洗时联合腹部按摩,可以刺激排便,反射性引起胃肠蠕动,促进胃排空和肠道消化,从而促进营养物质的吸收和体重的增长,缩短住院时间。通过结肠灌洗改善肠壁血液循环及肠内微生态环境,减少小肠结肠炎的发生,降低肠道手术率。

[0003] 现有婴幼儿肠灌洗主要操作步骤是抬高床头,臀下垫护理垫,助手帮助患儿取截石位,用20ml灌洗器抽取39-41℃生理盐水(灌洗液)连接肛管,凡士林润滑导管前端后将肛管顺肠管走向缓慢轻柔插入深度为20-25cm。将生理盐水自肛管内缓慢低压注入,每次15-20毫升。注入盐水后用手掌顺时针方向按摩腹部,灌洗至排出液清亮无粪便,排出液应大于注入的灌洗液或基本相等,灌洗完毕后轻柔拔出肛管。

[0004] 临床上对婴幼儿进行结肠灌洗操作时,由于目前没有合适的灌出液收集装置,带粪渣样的灌出液通常是收集在纸尿裤或用灌洗器抽出打入垃圾桶内,有时因为患儿腹压过大灌洗液会直接从肛门四处喷溅,造成床甚至是暖箱内壁的污染,也会影响灌出液的准确计量。而且操作时需要两人配合,一人按摩腹部,另一人在灌洗过程中需固定并调整肛管的位置,防止腹压过大将肛管喷出。而且婴幼儿要维持正常的体温,需要在暖箱或婴幼儿儿远红外辐射台进行操作,灌洗液等物品放置后可供操作的范围受限。

实用新型内容

[0005] 本实用新型要解决的技术问题是克服现有技术存在的不足,提供一种婴幼儿结肠灌洗器,能避免损伤婴幼儿的肠粘膜,也能很好地固定肛管。

[0006] 为解决上述技术问题,本实用新型采用以下技术方案:

[0007] 一种婴幼儿结肠灌洗器,包括肛管,所述肛管的近端周向上设有防撞气囊,所述肛管由引流管和注水管贴合并置形成,所述引流管的近端设有与外部连通的开口和多个侧孔,所述引流管的远端与引流袋连通,所述注水管的近端设有与外部连通的开口,所述注水管的远端设有注水连接头,所述肛管的外侧包裹有充气管,所述充气管上套装有固定气囊和移动套管,所述固定气囊与充气管连通、且二者均能膨胀和收缩,所述充气管的远端设有充气连接头、并能通过充气连接头向充气管内充气和放气,所述移动套管能在充气管充气膨胀时固定,并能在充气管放气收缩时移动,所述移动套管上连接有固定瓣,所述固定瓣能贴合肛门外侧、并能通过移动套管的移动调节与固定气囊之间的间距。

[0008] 作为上述技术方案的进一步改进:

[0009] 所述引流管的内径大于注水管的内径。

[0010] 所述引流管的远端设有控制通断的卡扣。

[0011] 所述充气连接头上设有单向阀。

[0012] 所述固定瓣为圆形贴片。

[0013] 所述肛管和固定瓣为硅胶材质。

[0014] 各所述侧孔设于引流管近端的侧壁上,多个所述侧孔错开设置。

[0015] 与现有技术相比,本实用新型的优点在于:

[0016] 本实用新型通过防撞气囊能避免损伤婴幼儿的肠粘膜;通注水管向肠管内注水,并通过引流管的开口和多个侧孔促使肠管内液体或粪便导入到引流袋内;当引流管的开口被粪渣封堵时,多个侧孔也能进行引流;通过固定气囊能与肛门的内侧接触;移动套管能适合不同长度的固定,能在充气管放气收缩时方便调节,再通过调节移动套管的移动使固定瓣与肛门的外侧贴合,然后向充气管和固定气囊充气以使二者膨胀,从而使移动套管和固定瓣分别固定在肛门的两侧,进而能很好地固定肛管,从而方便结肠灌洗。

附图说明

[0017] 图1为婴幼儿结肠灌洗器的结构示意图。

[0018] 图例说明:

[0019] 1、肛管;11、引流管;111、开口;112、侧孔;113、卡扣;12、注水管;121、注水连接头;2、防撞气囊;3、充气管;31、充气连接头;311、单向阀;32、固定气囊;33、移动套管;34、固定瓣。

具体实施方式

[0020] 以下结合附图和具体实施例对本实用新型作进一步详细说明。

[0021] 如图1所示,本实施例的婴幼儿结肠灌洗器,包括肛管1,肛管1的远端周向上设有防撞气囊2,肛管1由引流管11和注水管12贴合并置形成,引流管11的近端设有与外部连通的开口111和多个侧孔112,引流管11的远端与引流袋连通,注水管12的近端设有与外部连通的开口111,注水管12的远端设有注水连接头121,肛管1的外侧包裹有充气管3,充气管3上套装有固定气囊32和移动套管33,固定气囊32与充气管3连通、且二者均能膨胀和收缩,充气管3的远端设有充气连接头31、并能通过充气连接头31向充气管3内充气和放气,移动套管33能在充气管3充气膨胀时固定,并能在充气管3放气收缩时移动,移动套管33上连接有固定瓣34,固定瓣34能贴合肛门外侧、并能通过移动套管33的移动调节与固定气囊32之间的间距。通过防撞气囊2能避免损伤婴幼儿的肠粘膜;通注水管12向肠管内注水,并通过引流管11的开口111和多个侧孔112促使肠管内液体或粪便导入到引流袋内;当引流管11的开口111被粪渣封堵时,多个侧孔112也能进行引流;通过固定气囊32能与肛门的内侧接触;移动套管33能适合不同长度的固定,能在充气管3放气收缩时方便调节,再通过调节移动套管33的移动使固定瓣34与肛门的外侧贴合,然后向充气管3和固定气囊32充气以使二者膨胀,从而使移动套管33和固定瓣34分别固定在肛门的两侧,进而能很好地固定肛管1,从而方便结肠灌洗。

[0022] 本实施例中,引流管11的内径大于注水管12的内径。注水管12的内径比引流管11的内径细小,引流管11内径较大能更方便粪渣的排出。

[0023] 本实施例中,引流管11的远端设有控制通断的卡扣113。通过卡扣113能使引流开放或保留灌肠的液体,从而更方便操作管理。

[0024] 本实施例中,充气连接头31上设有单向阀311。通过单向阀311能使固定气囊32和充气管3充气后保持膨胀状态,从而方便灌洗。

[0025] 本实施例中,固定瓣34为圆形贴片。固定瓣34在肛门外侧呈圈形,贴合度更好。

[0026] 本实施例中,肛管1和固定瓣34为硅胶材质。肛管1和固定瓣34为软的纯硅胶材质,使得肛管1更有弹性,不会伤害身体,固定瓣34能进一步能提高贴合度。

[0027] 本实施例中,各侧孔112设于引流管11近端的侧壁上,多个侧孔112错开设置。为尽可能地使引流管11导流,和引流管11的稳牢固性,引流管11近端的侧壁上可设置两个或三个侧孔112。多个侧孔112不在同一个垂直于引流管11的截面上。

[0028] 本实用新型涉及的专业术语:近端为距离心脏近的那一端;远端为距离心脏远的那一端。

[0029] 以上所述仅是本实用新型的优选实施方式,本实用新型的保护范围并不仅局限于上述实施例。对于本技术领域的技术人员来说,在不脱离本实用新型技术构思前提下所得到的改进和变换也应视为本实用新型的保护范围。

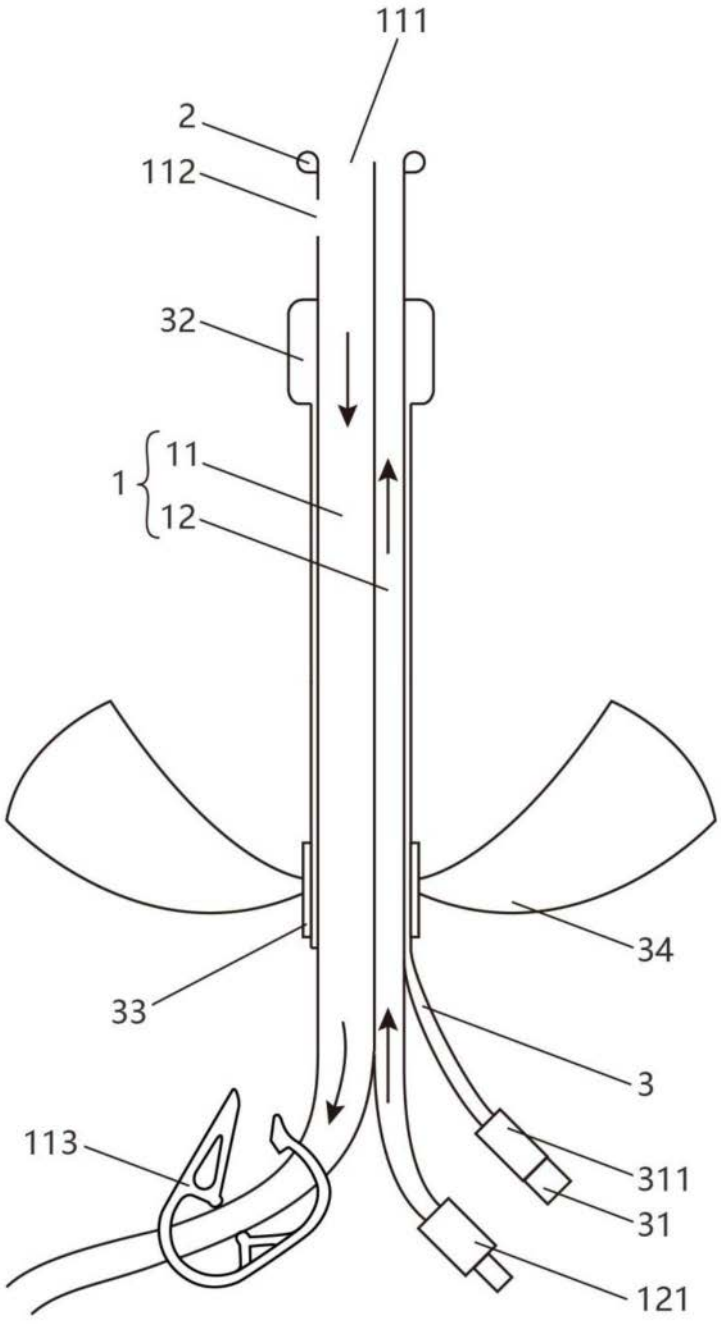

图1