(19)中华人民共和国国家知识产权局

(12)实用新型专利

(10)授权公告号 CN 209251868 U
(45)授权公告日 2019.08.16

(21)申请号 201821700670.4

(22)申请日 2018.10.19

(73)专利权人 袁雨菲
地址 523000 广东省东莞市石排镇埔心一路

(72)发明人 袁雨菲

(74)专利代理机构 东莞市展智知识产权代理事务所(普通合伙) 44308
代理人 冯卫东 茅小燕

(51)Int.Cl.
A45D 20/10(2006.01)
A45D 20/12(2006.01)

(ESM)同样的发明创造已同日申请发明专利

权利要求书1页 说明书2页 附图2页

(54)实用新型名称

二合一多功能电吹风

(57)摘要

本实用新型涉及二合一多功能电吹风。包括机壳以及位于该机壳后端口径较大的进风口和位于该机壳前端口径较小的出风口，还包括固定于机壳内的线路板，位于所述进风口前方的扇叶以及带动该扇叶旋转的电机，在所述扇叶与所述出风口之间还设有发热架，在机壳上手柄处设置有正反转开关制，在线路板上设置有电机正反转控制电路分别与正反转开关制、电机电连接；在该机壳后端的进风口处固定有风罩，在该风罩上分别设置有多个进风孔和多个出风孔。通过对进风口的改造以及电路的改进，在现有技术电吹风的基础上增加了多种功能，可以满足把不同消费者的需求。

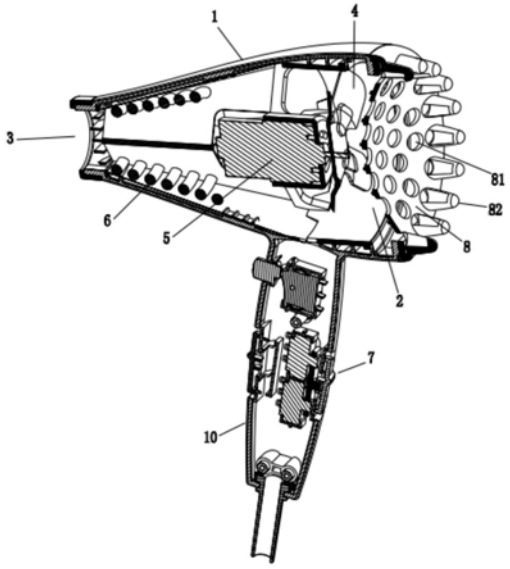

CN 209251868 U

1.二合一多功能电吹风,包括机壳以及位于该机壳后端口径较大的进风口和位于该机壳前端口径较小的出风口,还包括固定于机壳内的线路板,位于所述进风口前方的扇叶以及带动该扇叶旋转的电机,在所述扇叶与所述出风口之间还设有发热架,其特征在于在机壳上手柄处设置有正反转开关制,在线路板上设置有电机正反转控制电路分别与正反转开关制、电机电连接;在该机壳后端的进风口处固定有风罩,在该风罩上分别设置有多个进风孔和多个出风孔。

2.根据权利要求1所述的二合一多功能电吹风,其特征在于在所述风罩的中央区域设置有多个进风孔,在所述风罩中央区域外的外周缘区域设置有多个出风孔。

3.根据权利要求2所述的二合一多功能电吹风,其特征在于所述出风孔为由风罩端面延伸凸出的锥体形状的出风孔。

4.根据权利要求2或3所述的二合一多功能电吹风,其特征在于所述风罩通过卡扣与机壳固定联结。

5.根据权利要求2或3所述的二合一多功能电吹风,其特征在于所述风罩通过螺纹与机壳固定联结。

二合一多功能电吹风

技术领域

[0001] 本实用新型二合一多功能电吹风涉及电吹风。主要用于头发的干燥和整形，但也可供实验室、理疗室及工业生产、美工等方面作局部干燥、加热和理疗之用。

背景技术

[0002] 电吹风的种类虽然很多，但是结构大同小异，都是由壳体、手柄、电动机、风叶、电热元件、开关、电源线等组成。

[0003] 电吹风直接靠电动机驱动转子带动风叶旋转，当风叶旋转时，空气从进风口吸入，由此形成的离心气流再由出风口吹出。空气通过时，若装在出风口附近的发热支架上的发热丝已通电变热，则吹出的是热风；若选择开关不使发热丝通电发热，则吹出的是冷风。吹风机就是此来实现烘干和整形的目的。

[0004] 现有技术的电吹风其风速、风量、出风温度全部都是由位于手柄处的各种开关启动各种控制电路进行调控。由于电吹风的电机大小已定，进风口和出风口的大小已定，因此供人们选择的风量大小、风速大小以及热风温度高低的挡位数量受到限制，给使用者带来很多不便。

实用新型内容

[0005] 本实用新型的目的在于提供一种新型二合一多功能电吹风，通过对现有技术电吹风的进风口的改造以及电路的改进，在现有技术电吹风的基础上实现两头可以出风，增加了新的功能，可以满足把不同消费者的需求。

[0006] 本实用新型技术方案：二合一多功能电吹风，包括机壳以及位于该机壳后端口径较大的进风口和位于该机壳前端口径较小的出风口，还包括固定于机壳内的线路板，位于所述进风口前方的扇叶以及带动该扇叶旋转的电机，在所述扇叶与所述出风口之间还设有发热架，其特征在于在机壳上手柄处设置有正反转开关制，在线路板上设置有电机正反转控制电路分别与正反转开关制、电机电连接；在该机壳后端的进风口处固定有风罩，在该风罩上分别设置有多个进风孔和多个出风孔。

[0007] 上述的二合一多功能电吹风，在所述风罩的中央区域设置有多个进风孔，在所述风罩中央区域外的外周缘区域设置有多个出风孔。

[0008] 上述的二合一多功能电吹风，所述出风孔为由风罩端面延伸凸出的锥体形状的出风孔。

[0009] 上述的二合一多功能电吹风，所述风罩通过卡扣与机壳固定联结。

[0010] 上述的二合一多功能电吹风，所述风罩通过螺纹与机壳固定联结。

[0011] 采用本实用新型技术方案有益效果是采用一个电机使电吹风可以两头吹风，由于电吹风内发热架距离进风口和出风口的距离不一样，加之机壳内空气加热流径不一样，使得同挡位情况下在两头的热空气的温度是不一样的，如此会给消费者更多的体验；通过风罩的改进使两头的风速、风量会有更多不同的变化，同样给消费者带来更多的选择。

附图说明

[0012] 图1为本实用新型二合一多功能电吹风的界面示意图。

[0013] 图2为图1所示本实用新型二合一多功能电吹风的分解图。

具体实施方式

[0014] 下面结合附图对本实用新型作进一步详细的说明。

[0015] 参考图1、图2所示为本实用新型二合一多功能电吹风，包括机壳1以及位于该机壳1后端口径较大的进风口2和位于该机壳前端口径较小的出风口3，还包括固定于机壳内的线路板(图中未示出)，位于所述进风口2前方的扇叶4以及带动该扇叶4旋转的电机5，在所述电机5的前面所述扇叶4 与所述出风口3之间还设有发热架6，在机壳1上手柄10处设置有正反转开关制7，在线路板上设置有电机正反转控制电路分别与电机和正反转开关制电连接。如此，通过开闭正反转开关制7可以实现电机5正反转，正转时空气从口径较大的进风口2进入经过扇叶4、再经过发热架6从口径较小的出风口3流出，此种情形风压高，风温高，能深入头发根深处适合迅速吹干头发；反转时空气从出风口3进入经过发热架6，再经过扇叶4从口径较大的进风口2流出，此种情形风压柔顺，风温低，适合受风面积较大整个头部慢吹。

[0016] 为提高吹风效率以及给消费者带来更佳的舒适效果，在所述机壳1后端的进风口2处固定有风罩8，在该风罩8的中央区域上分别设置有多个进风孔81，在该风罩8中央区域外的外周缘区域设置有多个出风孔82。所述出风孔82为由风罩8端面延伸凸出的锥体形状的出风孔。

[0017] 为使风罩8安装便捷，所述风罩8可以通过卡扣与机壳固定联结。也可以使所述风罩通过螺纹与机壳固定联结。

[0018] 以上所述的仅是本实用新型的优选实施方式，应当指出，对于本领域的普通技术人员来说，在不脱离本实用新型创造构思的前提下，还可以做出若干变形和改进，这些都属于本实用新型的保护范围。

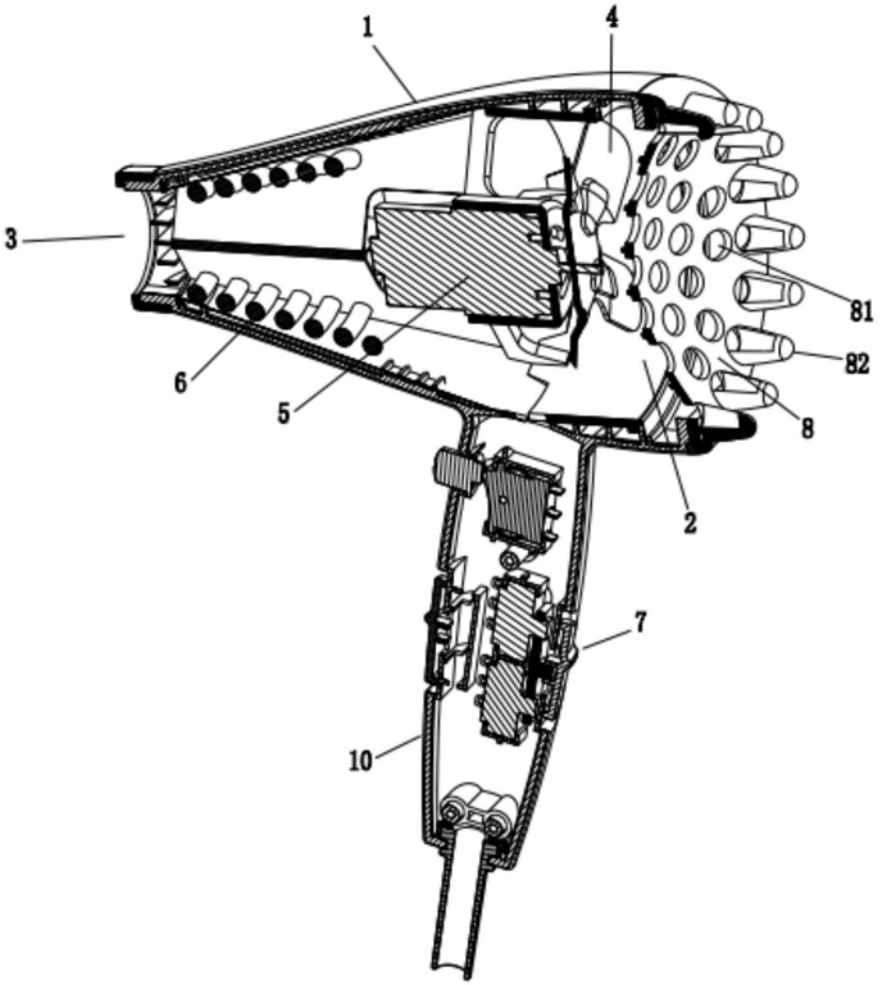

图1

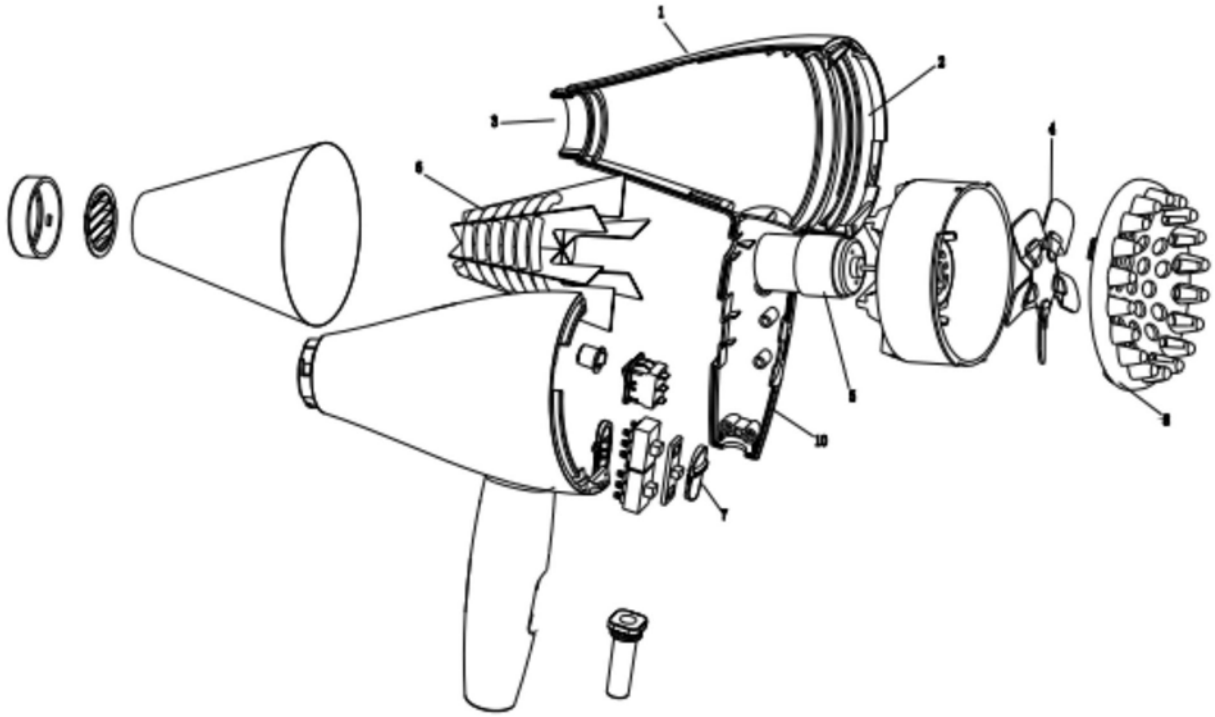

图2